부품목록

K58P

머 리 말

한결같이 폐사의 제품을 이용해 주신 고객님께 진심으로 감사를 드립니다.
본 부품명세서에는 고객의 트랙터 정비를 위한 보수용 부품정보를 수록하였습니다.

고객님께서 부품이 필요할 때 본 부품명세서에서 해당부품을 찾아 신청하면 원하는 부품을 신속하게 구입할 수 있습니다.

엄격한 품질관리 체계하에서 생산되는 우수하고 신뢰성 있는 “TYM 순정부품” 만이 고객의 트랙터를 최상의 상태로 유지시켜 줄 것입니다.

본 부품명세서 보는 법을 잘 숙독하시고 효율적인 트랙터 관리 및 정비작업시에 많은 도움이 되시길 바랍니다. 특수공구는 본 부품명세서에 수록되어 있지 않으므로 필요시는 정비지침서를 참조하시길 바랍니다.

아울러 본 부품명세서에 수록되어 있는 모든정보(부품번호, 도해 등)는 부품명세서를 발행할 당시 생산된 트랙터에 적용되어 있는 부품을 기준으로 하고 있으므로 트랙터의 품질 및 성능향상을 위하여 예고없이 사양 및 구조변경을 할수 있습니다.

따라서 본 부품명세서의 내용이 실제 트랙터와 일치하지 않을 수 있으므로 이러한 경우에는 차후에 발행되는 정보를 참조하거나 폐사로 문의해 주시길 바랍니다.

2022년 6월

TYM TRACTORS

부품명세서 사용법

1. 부품주문시 협조사항

1) 부품을 주문할 때는 다음 사항을 유념해 주십시오.

- 부품을 주문할 때에는 부품명세서의 도해의 그림번호와 부품목록의 번호가 동일한 것을 선택하여 부품의 형식, 품번, 수량, 적용시점 등을 기재한 후 주문해 주십시오.
- 부품명세서에 번호가 없는 것은 개별적으로 판매하지 않고 상위 레벨의 조합 부품으로 주문해 주십시오.
- 수요기에는 특히 소모부품 등의 주문이 폭주하므로 부품을 사전에 준비해 주시길 바랍니다.
- 주문하신 부품은 원칙적으로 오발송분 이외에는 반품을 받지 않습니다.

2) 부품은 반드시 TYM 순정부품을 사용해 주십시오.

- 시판되고 있는 유사품을 사용하면 조기파손 및 성능이 나빠지는 원인이 됩니다.

2. 부품명세표 보는 법

1) 부품명세표의 구성방식은 아래와 같습니다.

외장, 캐빈 ← ③

① → G02200	② ↓ 보조발판 (SUB STEP)

④ →

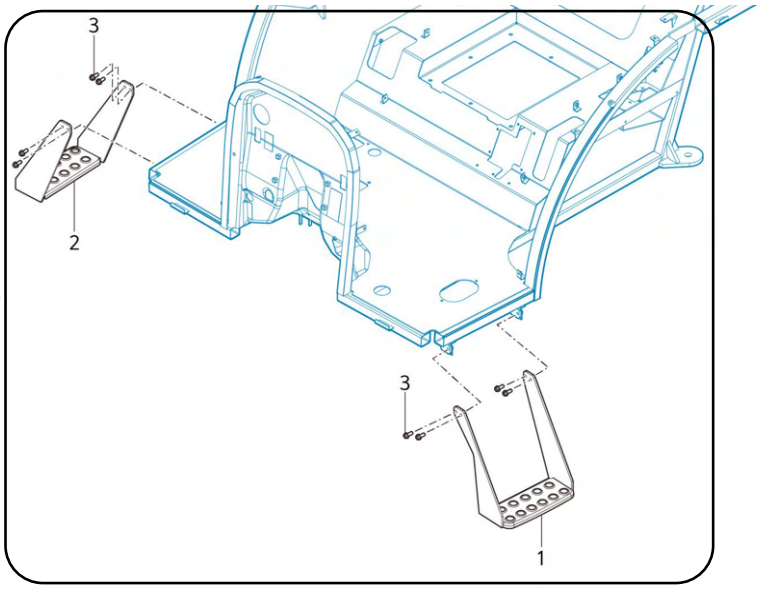

⑤ 순번 (NO)	⑥ 부품번호 (PART NO)	⑦ 품 명 (PART NAME)	⑧ 품 명 (PART NAME)	⑨ 수량 A			규격 (SPEC)	⑩ 비 고 (REMARK)
1	TA00063712A	보조발판조합(좌)	SUB STEP ASS`Y(LH)	1				
2	TA00063711A	보조발판조합(우)	SUB STEP ASS`Y(RH)	1				
3	26106-080222	육각플랜지볼트	FLANGE BOLT, HEX	8				

부품명세서 사용법

2) 각 항목에 대한 의미는 다음과 같습니다.

① 그룹번호(GROUP NO)

카테고리별 그룹번호를 표시한다.

② 그룹명칭(GROUP NAME)

그룹명칭을 한글과 영문으로 표시한다.

③ 카테고리(CATEGORY)

부품의 위치에 따라 카테고리를 나누어 표기한다.

④ 그림(ILLUSTRATION)

해당 그룹에 대한 도해를 표시한다. 그림의 크기에 따라 작은 그림과 큰 그림의 2개 타입으로 표시한다.

⑤ 도번(NO)

그림의 목록을 연결해 주는 번호를 표시한다.

⑥ 품번(PART NO)

부품번호를 표시한다.

⑦ 품면(PART NAME)

부품명칭을 한글로 표시한다.

⑧ PART NAME(품명)

부품명칭을 영문으로 표시한다.

⑨ 수량(QTY)

해당부품에 대한 기종별 소요 수량을 표시한다. 적용 기종에 대해서는 상단을 참조한다.

⑩ 비고(REMARKS)

필요시 참고사항을 표시한다.(예: 오버 사이즈, 언더 사이즈, 치수, 사양 등)

※ 본 부품명세서는 개선을 위해 예고없이 변경 될 수 있습니다.

그 룹 찾 기

A GROUP 엔진그룹 (ENGINE)

B GROUP 엔진 악세서리 & 컨트롤 (ENGINE ACCESSORIES & CONTROL)

C GROUP 페달, 레버 (PEDAL, LEVER)

D GROUP 유압 (HYDRAULIC)

E GROUP 전차축 (FRONT AXLE)

F GROUP TM (TM)

G GROUP 외장 & 캐빈 (SHEET METAL & CABIN)

H GROUP 전기장치 & 하니스 (ELECTRICALS & HARNESS)

I GROUP 웨이트, 라벨, 공구 (WEIGHT, LABEL, TOOLS)

목차(CONTENTS)

그룹번호	그룹명칭		페이지
A. 엔진 (ENGINE)			
A01_007	실린더블록조합부	CYLINDER BLOCK	A2
A02_005	팬구동풀리부	DRIVE PULLY	A4
A03_004	크랭크축풀리V-풀리조합	CRANK SHAFT PULLEY	A6
A04_005	예열플러그조합부	GLOW PLUG ASS'Y OPTION	A8
A05_005	크랭크축 조합부	CRANK SHAFT ASS'Y OPTION	A10
A06_006	브리더 시스템	BREATHER OPTION	A12
A07_005	캠축조합부	CAMSHAFT	A14
A08_006	발전기부	ALTERNATOR	A16
A09_007	냉각수펌프조합부	COOLING WATER PUMP	A18
A10_008	냉각팬스페이서조합부	COOLING FAN SPACER	A20
A11_007	연료분사밸브조합	INJECTOR	A22
A12_014	연료분사펌프부	FUEL INJECTON	A24
A13_005	연료분사파이프부	PLUMBING, FUEL	A26
A16_002	연료필터 조합부	FUEL FILTER ASS'Y OPTION	A28
A17_008	흡기매니폴드조합부	INTAKE MANIFOLD ASS'Y OPTION	A30
A18_022	플라이휠부	FLYWHEEL	A32
A19_015	플라이휠 하우징부	FLYWHEEL HOUSING	A34
A20_011	실린더헤드조합	HEAD, CYLINDER	A36
A21_004	헤드커버부	HEAD COVER	A38
A23_007	터보차저취부부	TURBOCHARGER SUPPORT ASS'Y OPTION	A40
A24_004	터보차져조합부	TURBOCHARGER	A42
A25_003	오일제트조합부	OIL JET ASS'Y OPTION	A44
A26_005	오일쿨러조합부	COOLER, ENGINE OIL	A46
A27_010	오일팬조합부	OIL PAN ASS'Y OPTION	A48
A28_001	오일펌프조합부	PUMP, LUBRICATING OIL	A50
A29_005	오일필터조합부	FILTER, LUBRICATING OIL	A52
A30_003	유압펌프구동부	FRONT GEAR ACCESSORY DRIVE	A54
A31_007	피스톤조합부	PISTON	A56
A32_003	로커암조합부	LEVER, LOCKER	A58
A33_011	배기매니폴드부	EXHAUST MANIFOLD	A60
A35_002	아이들기어조합부	IDLE GEAR	A62
A36_004	기어케이스조합부	COVER, FRONT GEAR	A64
A37_001	밸런스부	BALANCE ASS'Y	A66
A38_007	검유봉조합부	GAUGE, OIL LEVEL	A68
A39_001	급유구조합	OIL FILLER CAP	A70
A40_003	엔진리프트조합부	LIFT ASS'Y OPTION	A72
A41_001	컴프레셔구동부	COMP,DRIVE PULLEY ASS'Y OPTION	A74
A42_004	스타터	MOTER, STARTIONS	A76
A44_004	DPF취부부	DPF MOUNTING OPTION	A78
A45_002	DPF부	DPF	A80

목차(CONTENTS)

그룹번호	그룹명칭		페이지
A48_006	V-벨트부	V-BELT	A82
A51_002	흡기호스조합부	INTAKE HOSE ASSY OPTION	A84

B. 엔진 액세서리 & 컨트롤 (ENGINE ACCESSORIES & CONTROL)

B01010	연료탱크	FUEL TANK ASS`Y	B2
B02010	냉각팬	COOLING FAN	B4
B02020	라디에이터	RADIATOR	B6
B02050	냉각수보조탱크	COOLING WATER SUB-TANK	B8
B03010	에어클리너	AIR CLEANER	B10
B03030	배기파이프	EXHAUST PIPE	B12
B05010	조속장치	ACCELERATION STSTEM	B14

C. 페달, 레버 (PEDAL, LEVER)

C01030	클러치페달	CLUTCH PEDAL	C2
C01050	MAIN 댐퍼	MAIN DAMPER	C4
C02030	브레이크로드	BRAKE ROD	C6
C02010	브레이크페달	BRAKE PEDAL	C8
C02050	주차브레이크	PARKING BREAKE	C10
C04030	변속레버	SHIFT LEVER	C12
C04041	차동페달	DIFF-LOCK PEDAL	C14
C04070	레버 조합	LEVER ASS'Y	C16

D. 유압 (HYDRAULIC)

D01010	유압펌프	HYDRAULIC PUMP	D2
D01030	라인필터	LINE FILTER	D4
D01040	유압필터	HYDRULIC FILTER	D6
D02010	스티어링 휠	STEERING WHEEL	D8
D03010	오일쿨러	OIL COOLER	D10
D03040	조이스틱	JOYSTICK	D12
D03050	외부 유압레버	HYD LEVER	D14
D03060	후방 SCV 레버	REAR SCV LEVER	D16
D04010	TBS 실린더	TBS CYLINDER	D18

목차(CONTENTS)

그룹번호	그룹명칭		페이지
E. 전차축 (FRONT AXLE)			
E01000	전차축조합	FRONT AXLE ASS'Y	E2
E01010	전차축 케이스	FRONT AXLE CASE	E4
E01015	전차축 써포트	FRONT AXLE SUPPROT	E6
E01030	전륜 기어 케이스	GEAR CASE, FRONT WHEEL	E8
E01071	전1축	FRONT 1ST SHAFT	E10
E01080	타이로드	TIE ROD	E12
F. 트랜스미션 (TRANSMISSION)			
F01000	케이스 관계	CASE ASS'Y	F2
F02022	메인 입력 구동축	MAIN DRIVE SHAFT	F4
F02023	메인 입력 피동축	MAIN DRIVEN SHAFT	F6
F02060	후진 아이들축	REVERSE IDLE SHAFT	F8
F03010	주변속 구동축	MAIN SHIFT DRIVE SHAFT	F10
F03020	주변속 피동축	MAIN SHIFT DRIVEN SHAFT	F12
F03040	부변속 구동축	RANGE SHIFT DRIVE SHAFT	F14
F03050	부변속 피동축	RANGE SHIFT DRIVEN SHAFT	F16
F03070	초저속	CREEPER	F18
F04000	전륜 구동	FRONT WHEEL DRIVE	F20
F05000	차동 관계	DIFFERENTIAL ASS'Y	F22
F06011	후차축 LH	REAR AXLE LH	F24
F06012	후차축 RH	REAR AXLE RH	F26
F07010	PTO 연결축	PTO EXTENSION SHAFT	F28
F07030	PTO 구동축	PTO DRIVE SHAFT	F30
F07040	PTO 피동축	PTO DRIVEN SHAFT	F32
F10010	유압실린더 케이스	HYD. CYLINDER CASE	F34
F10020	리프트 암	LIFT ARM	F36
F10080	유압밸브	HYD VALVE	F38
F10120	후방 SCV	REAR SCV	F40
F11010	주변속 레버	MAIN SHIFT LEVER	F42
F11020	부변속 레버	RANGE SHIFT LEVER	F44
F11030	PTO 변속 레버	PTO SHIFT GEAR LEVER	F46
F11060	차동 고정 페달	DIFF. LOCK PEDAL	F48

목차(CONTENTS)

그룹번호	그룹명칭		페이지
G. 외장 & 캐빈 (SHEET METAL & CABIN)			
G01020	본네트	BONNET	G2
G01040	본네트 잠금장치	LATCHING DEVICE, BONNET	G4
G01060	본네트 고정브라켓	FIXED BRACKET, BONNET	G6
G01080	프론트액슬브라켓	FRONT AXLE BRACKET	G8
G01100	프로펠라축	PROPELLER SHAFT	G10
G01110	캐빈 프레임 지지대	CABIN FRAME MOUNTING	G12
G02011	문기둥커버	PILLAR COVER	G14
G02020	대쉬보드	DASH BOARD	G16
G02030	사이드미러	SIDE-VIEW MIRROR	G18
G02050	출입문	DOOR	G20
G02071	전방유리	WINDSHIELD	G22
G02072	후방유리	REAR WINDOWS	G24
G02131	후방유리	ROOF&CEILING	G26
G02140	운전석	DRIVER'S SEAT	G28
G02150	발판매트	MAT	G30
G02181	좌측휀더커버	LEFT FENDER COVER	G32
G02082	휀더커버/우	FENDER COVER RH	G34
G02190	휀더 조합	FENDER ASS'Y	G36
G02200	보조발판	SUB STEP	G38
G03010	에어컨	AIR CONDITIONER	G40
G03020	에어컨덕트	A/C DUCT	G42
G03070	콘덴서	CONDENSER	G44
G03092	텐션풀리	TENSION PULLY	G46
G05020	톱링크	TOP LINK	G48
G05030	로어 링크	LOWER LINK	G50
G05051	리프트링크/좌	LIFT LINK/LH	G52
G05060	리프트 실린더	LIFT CYLINDER	G54
G05080	트레일러 히치	TRAILER HITCH	G56
G05090	PTO커버	PTO COVER	G58

목차(CONTENTS)

그룹번호	그룹명칭		페이지
H. 전기장치 & 하니스 (ELECTRICALS & HARNESS)			
H01030	배터리	BATTERY	H2
H02031	작업등	WORK LAMP	H4
H03000-1	배선	HARNESS	H6
H03000-2	배선	HARNESS	H8
H03050	캐빈 배선	CABIN HARNESS	H10
H04020	릴레이	RELAY	H12
H04051	스위치[대시보드]	SWITCH[DASHBOARD]	H14
H04052	스위치[휀더]	SWITCH[FENDER]	H16
H04090	혼	HORN	H18
H04110	3P 히치센서	HITCH SENSOR	H20
H05040	와셔 탱크	WACHER LIQUID TANK	H22
I. 웨이트, 라벨, 공구 (WEIGHT, LABEL, TOOLS)			
I01010	웨이트	WEIGHT	I2
I03031	캐빈 명판/좌	LABEL, CABIN/LH	I4
I03032	캐빈 명판/우	LABEL, CABIN/RH	I6
I05010	전륜휠&타이어	FRONT WHEEL&TIRE	I8
I05020	후륜휠&타이어	REAR WHEEL&TIRE ASSY	I10
I07000	공구&부속품	SPARE TOOLS	I12

A

GROUP

엔진
(ENGINE)

A01_007 실린더블록조합부 (CYLINDER BLOCK)

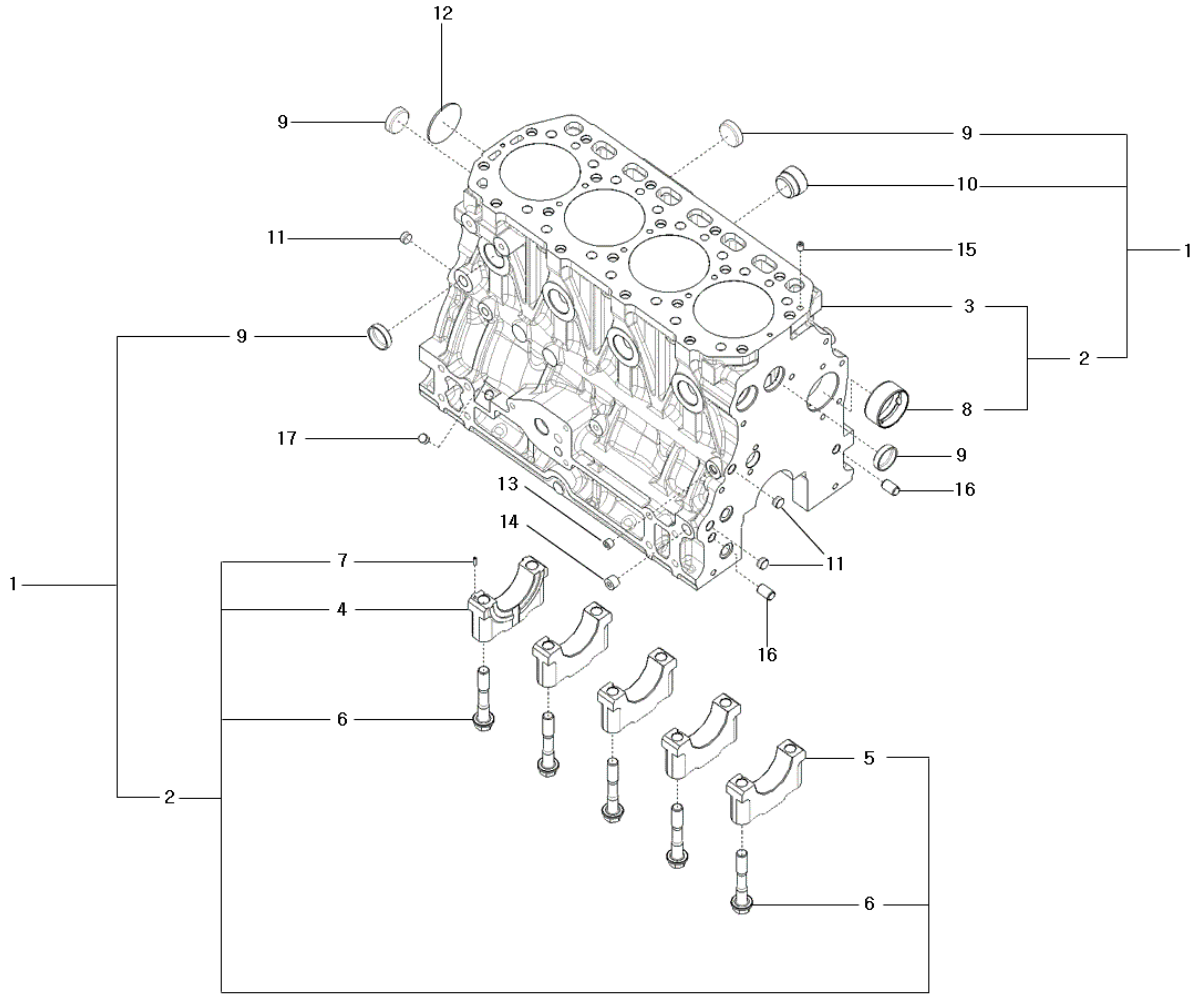

A01_007 실린더블록조합부 (CYLINDER BLOCK)

A: K58P

순번 (NO)	부품번호 (PART NO)	품 명 (PART NAME)	품 명 (PART NAME)	수량 A			규격 (SPEC)	비 고 (REMARK)
1	EA00004707B	실린더블록조합부	BLOCK ASS'Y, CYLINDER	1				
2	HRA0103100A9	실린더블록조합(A2300)	BLOCK ASS'Y, CYLINDER	1				
3	HRA0103101E0	실린더블록	BLOCK, CYLINDER	1				
4	HRA0100102B3	베어링캡(1)	CAP,MAIN BEARING	1				
5	HRA0100103B3	베어링캡(2)	CAP,MAIN BEARING	4				
6	HRA0100104B4	볼트(베어링캡)	SCREW,HEX FLANGE HEAD CAP	10				
7	22351-030010	스프링핀	SPRING PIN	1				
8	HRU0100105A3	부시(캠축)	BUSH, CAM SHAFT	1				
9	27241-300000	캡형플러그 30	PLUG 30	8				
10	HM23030000A4	플러그(블록히터)	PLUG	1				
11	HRA0100108A4	576,ALL,플러그12	PLUG,EXPANSION	3				
12	27231-500000	접시형플러그 50	PLUG 50	1				
13	23871-010000	테이퍼플러그	PLUG PT 1/8	1				
14	23871-020000	테이퍼플러그(PT1/4)	PLUG PT 1/4	1				
15	HRA0100800A4	핀(오일)	PIN,OIL	1				
16	HRA0201100A4	노크핀	PIN,GUIDE	2				
17	HRT0300500A4	플러그	PLUG,EXPANSION	1				

A02_005	팬구동풀리부 (DRIVE PULLY)

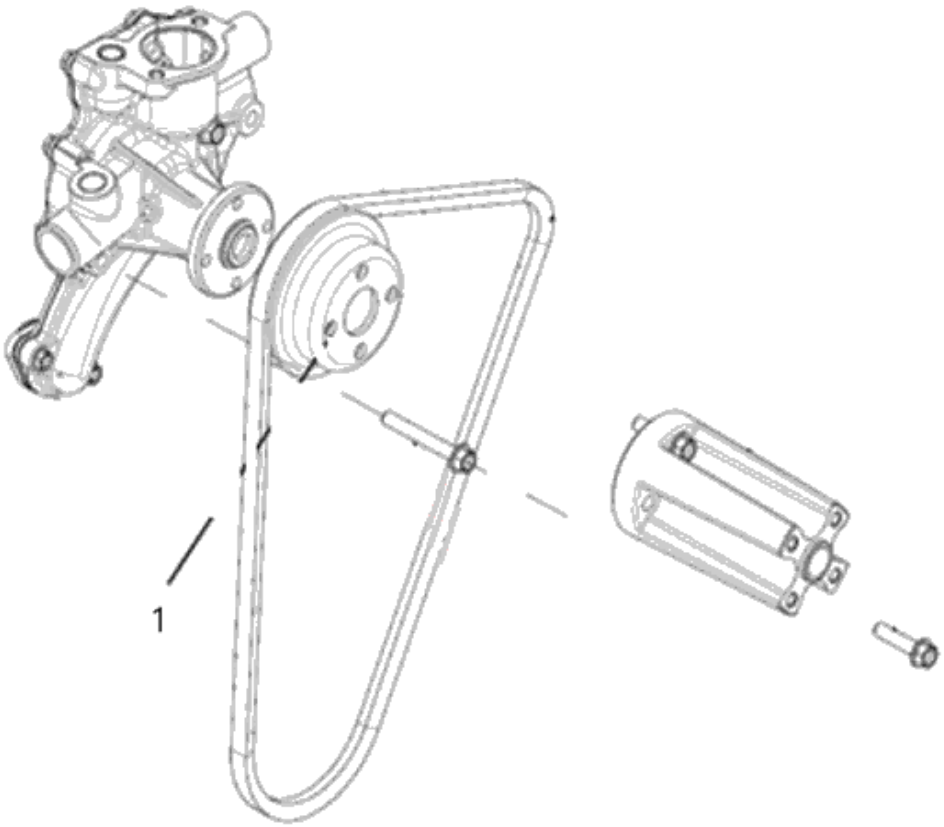

A02_005 팬구동풀리부 (DRIVE PULLY)

A: K58P

순번 (NO)	부품번호 (PART NO)	품 명 (PART NAME)	품 명 (PART NAME)	수량 A			규격 (SPEC)	비 고 (REMARK)
1	HRU0140100A3	V-풀리	V-PULLEY	1				

A03_004	크랭크축풀리(V-풀리조합) (CRANK SHAFT PULLEY)

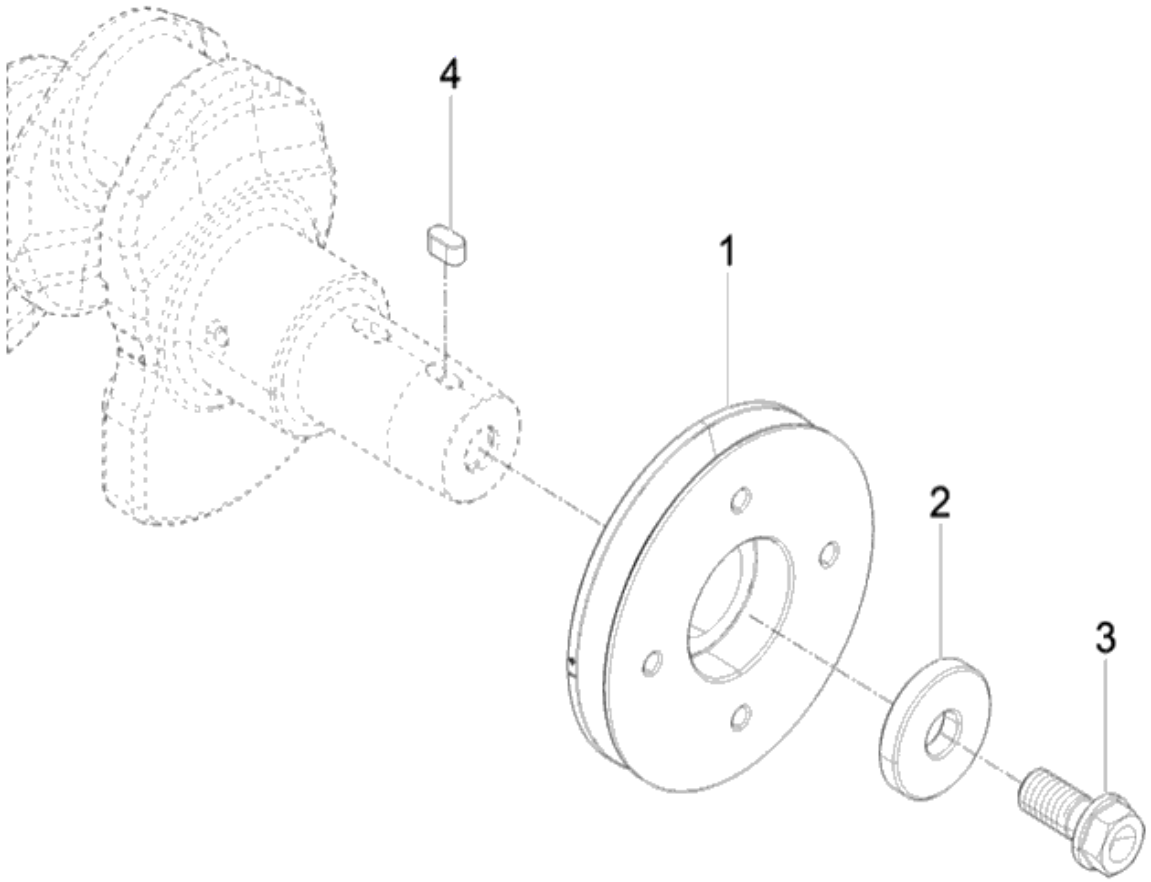

A03_004 크랭크축풀리(V-풀리조합) (CRANK SHAFT PULLEY)

A: K58P

순번 (NO)	부품번호 (PART NO)	품 명 (PART NAME)	품 명 (PART NAME)	수량 A			규격 (SPEC)	비 고 (REMARK)
1	HRU0020100C2	V-풀리(크랭크축)	PULLEY, CRANKSHAFT	1				
2	HRA0800800A4	평와셔(V풀리)	WASHER,PLAIN	1			T8.0	
3	HH09090000A4	볼트(V-풀리)	SCREW,HEXFLANGEHEADCAP	1			M14X1.5X30	
4	22512-070140	230,ALL,슬라이딩키이(7*7*14)	KEY, SQUARE	1			7X7X14	

A04_005 예열플러그조합부 (GLOW PLUG ASS'Y OPTION)

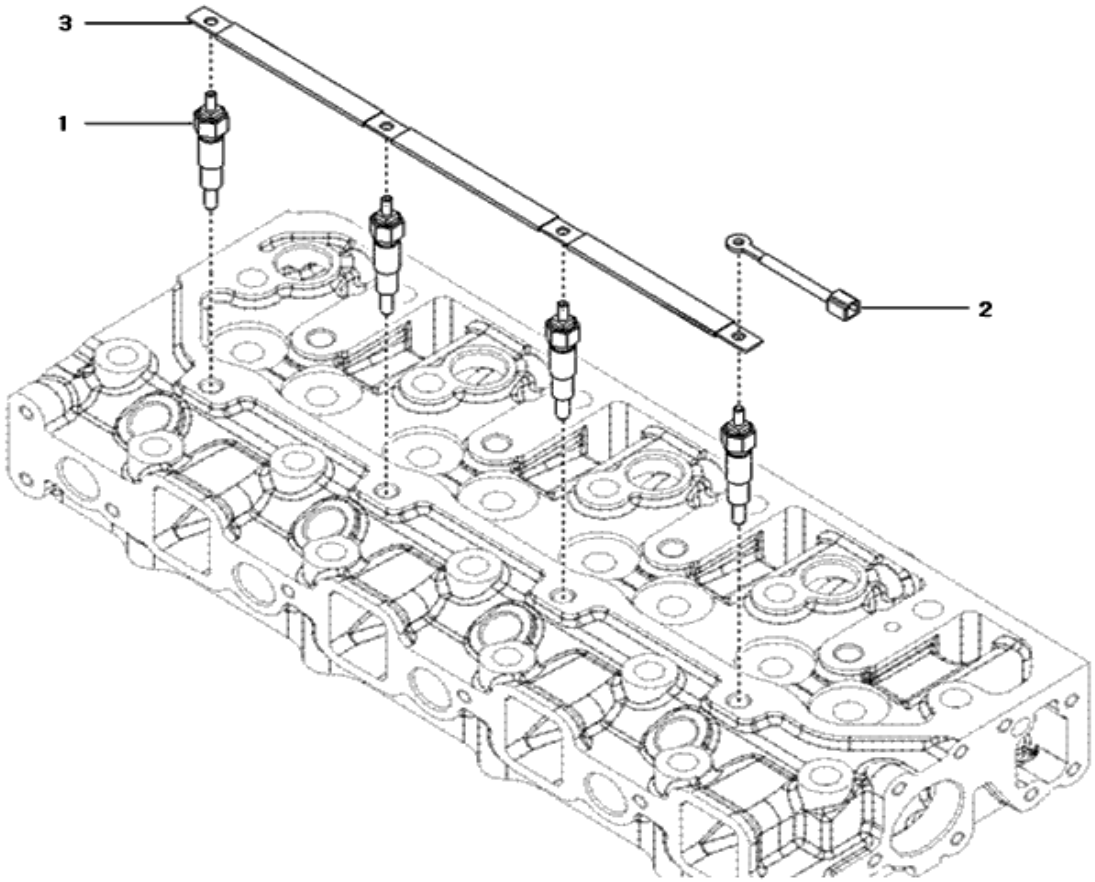

A04_005 예열플러그조합부 (GLOW PLUG ASS'Y OPTION)

A: K58P

순번 (NO)	부품번호 (PART NO)	품 명 (PART NAME)	품 명 (PART NAME)	수량 A			규격 (SPEC)	비 고 (REMARK)
1	HK15170000A4	예열플러그	PLUG, PREHEAT	4				
2	HA00000920A	배선H	HARNESS H	1				
3	HRA1801300A4	커넥터(예열플러그)	CONNECTOR,ELECTRICAL	1			T2.0	

A05_005	크랭크축 조합부 (CRANK SHAFT ASS'Y OPTION)

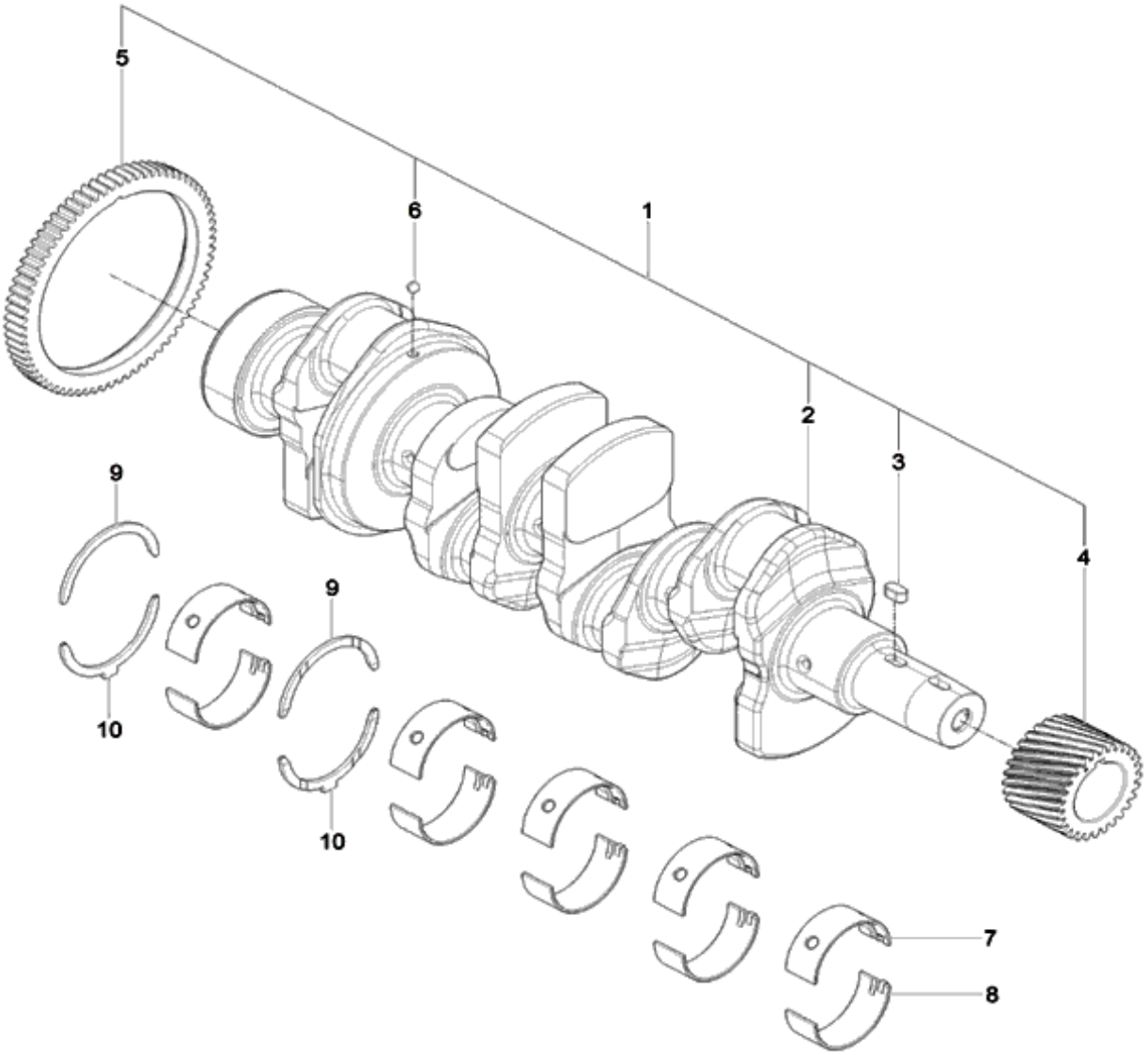

A05_005 크랭크축 조합부 (CRANK SHAFT ASS'Y OPTION)

A: K58P

순번 (NO)	부품번호 (PART NO)	품 명 (PART NAME)	품 명 (PART NAME)	수량 A			규격 (SPEC)	비 고 (REMARK)
1	EA00004512A	크랭크축조합	CRANK SHAFT ASS'Y	1				
2	HRA0800101E0	크랭크축	CRANKSHAFT	1				
3	22512-070140	230,ALL,슬라이딩키이(7*7*14)	KEY, SQUARE	1				
4	HRA0800200A3	229,ALL,크랭크기어	GEAR,CRANK SHAFT	1				
5	HRA0800400A3	밸런스구동기어(A)	GEAR,BALANCERDRIVEN	1				
6	24190-080002	강구1/4	BALL, STEEL	1				
7	HRA0100201A3	233,ALL,메인베어링(상)	BEARING,MAIN (UPPER)	5				
8	HRA0100202A3	234,ALL,메인베어링(하)	BEARING,MAIN (LOWER)	5				
9	HRA0100301A3	236,ALL,스러스트베어링(상)	THRUST BEARING,CRANKSHAFT (UPPER)	2				
10	HRA0100302A3	237,ALL,스러스트베어링(하)	THRUST BEARING,CRANKSHAFT (LOWER)	2				

A06_006	브리더 시스템 (BREATHER OPTION)

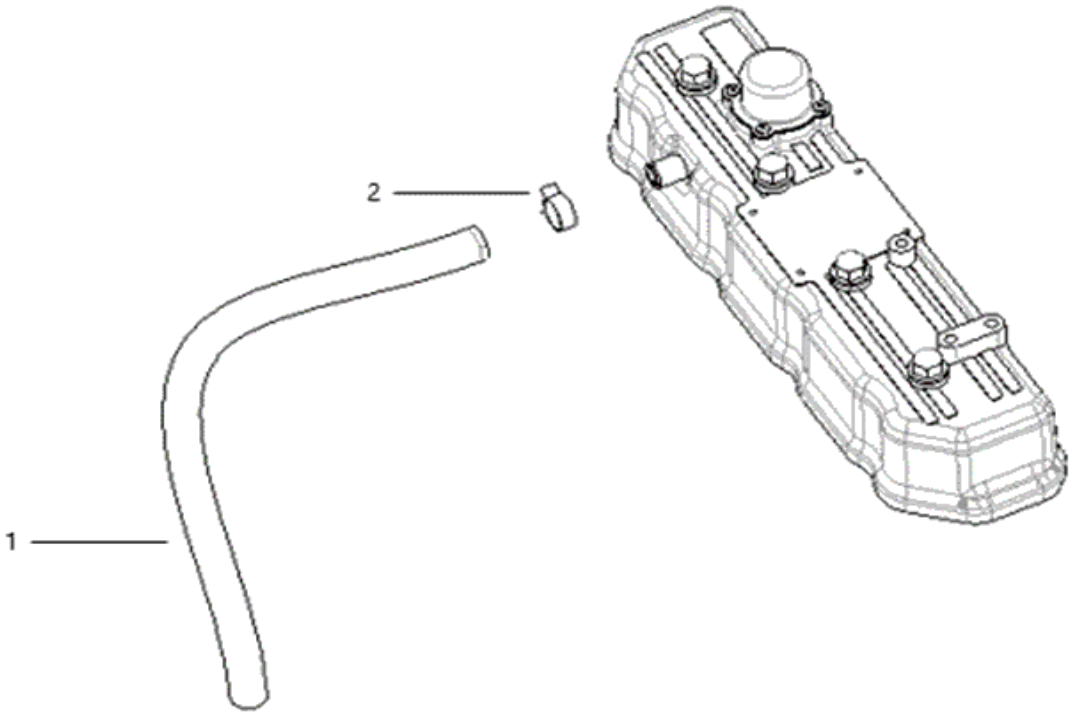

A06_006 브리더 시스템 (BREATHER OPTION)

A: K58P

순번 (NO)	부품번호 (PART NO)	품 명 (PART NAME)	품 명 (PART NAME)	수량 A			규격 (SPEC)	비 고 (REMARK)
1	HLT0501000A4	243,ALL,브리더호스	HOSE,PLAIN	1				
2	23080-021000	244,A202322,호스클램프	CLAMP, V BAND	1				

A07_005 캠축조합부 (CAMSHAFT)

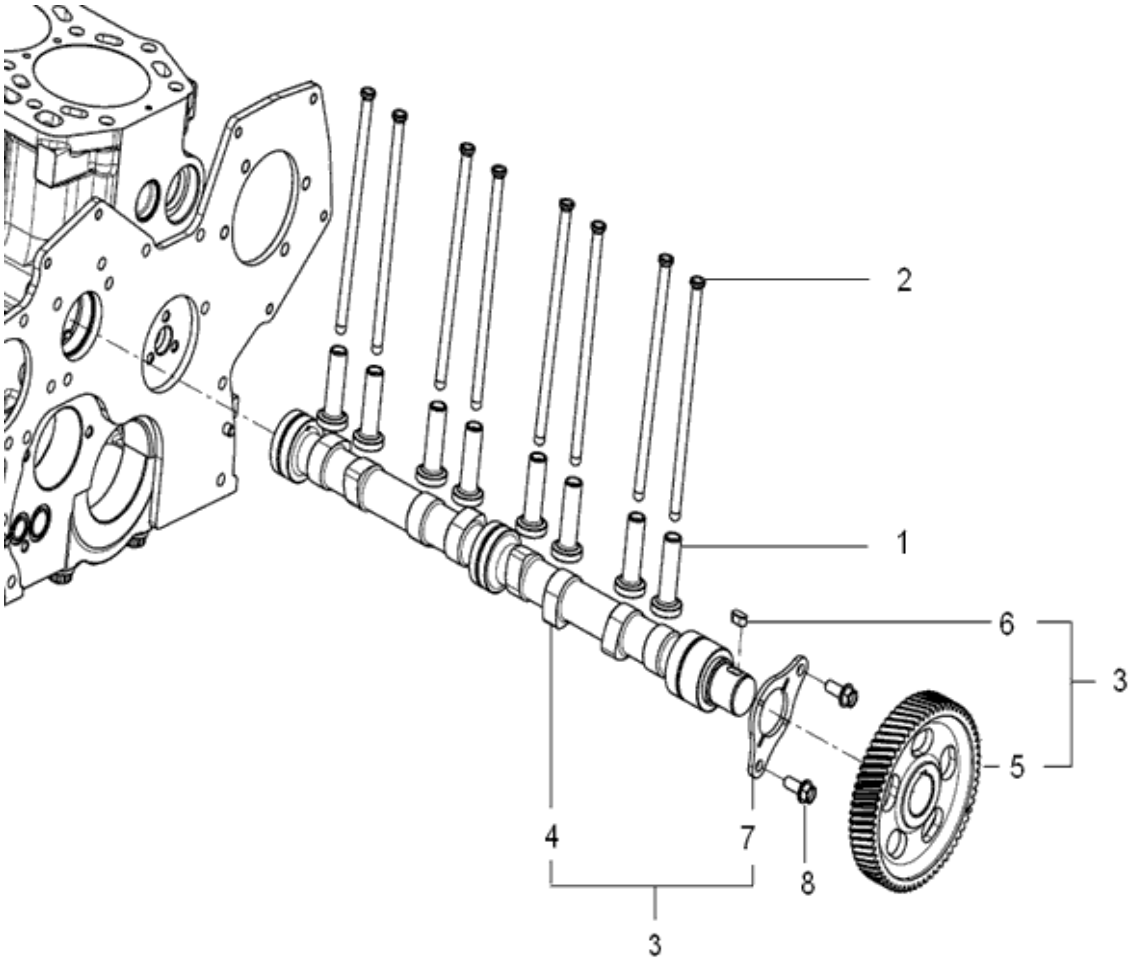

A07_005 캠축조합부 (CAMSHAFT)

A: K58P

순번 (NO)	부품번호 (PART NO)	품 명 (PART NAME)	품 명 (PART NAME)	수량 A			규격 (SPEC)	비 고 (REMARK)
1	HH08060000B4	246,ALL,태핏	TAPPET,VALVE	8				
2	HRA0700200B4	247,ALL,푸시로드	ROD,PUSH	8				
3	EA00006025A	캠축조합	CAMSHAFT	1				
4	EA00005922A	캠축(T5_4A)	CAMSHAFT	1				
5	HRA0700302A3	250,ALL,캠축기어	GEAR,CAMSHAFT	1				
6	22512-070140	230,ALL,슬라이딩키이(7*7*14)	KEY,SQUARE	1			7X7X14	
7	HRA0700304A4	스러스트베어링(캠축)	Bearing, Camshaft Thrust	1				
8	26106-080202	육각플랜지볼트	SCREW,HEX FLANGE HEAD CAP	2			M8XP1.25X20	

A08_006 발전기부 (ALTERNATOR)

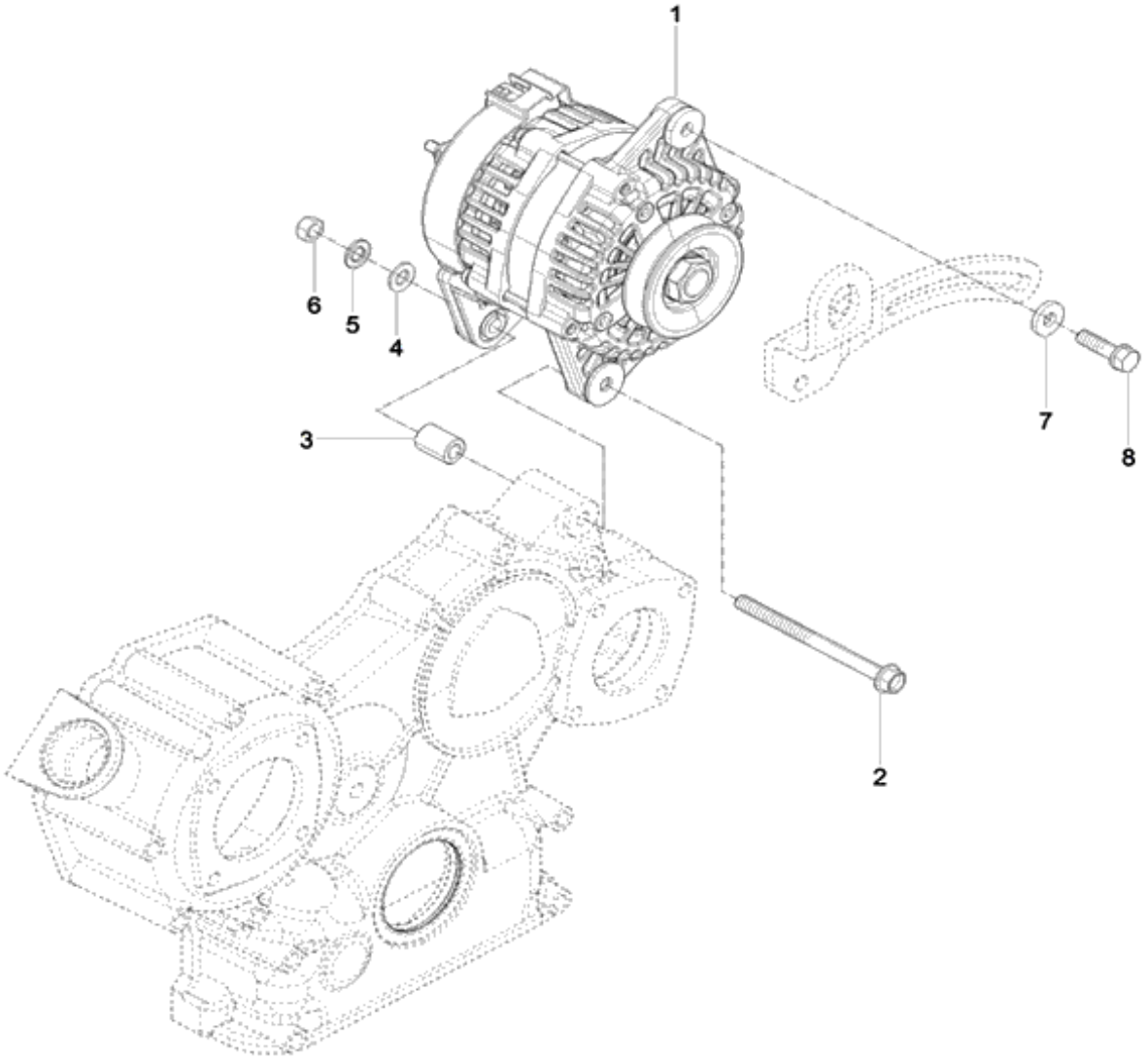

A08_006 발전기부 (ALTERNATOR)

A: K58P

순번 (NO)	부품번호 (PART NO)	품 명 (PART NAME)	품 명 (PART NAME)	수량 A			규격 (SPEC)	비 고 (REMARK)
1	EA00004190B	발전기조합(12V-70A)	ALTERNATOR(12V-70A)	1				
2	26106-081052	육각플랜지볼트	HEX. FLANGE BOLT	1			M8X1.25X105	
3	HN21240000A4	스페이스	SPACER,ALTERNATOR	1			D8.3XD15.3	
4	22137-080000	와셔8	PLAIN WASHER	1			M8	
5	22217-080000	스프링와셔8	SPRING WASHER	1			M8	
6	26716-080002	육각너트	HEX. NUT	1			M8xP1.25	
7	RR15170000B4	와셔 8.5x20x3.2	WASHER 8.5X20X3.2	1			T2.3	
8	26013-080302	와셔조립육각볼트(+SW)	BOLT, WASHER SET	1			M8XP1.25X30	

A09_007 냉각수펌프조합부 (COOLING WATER PUMP)

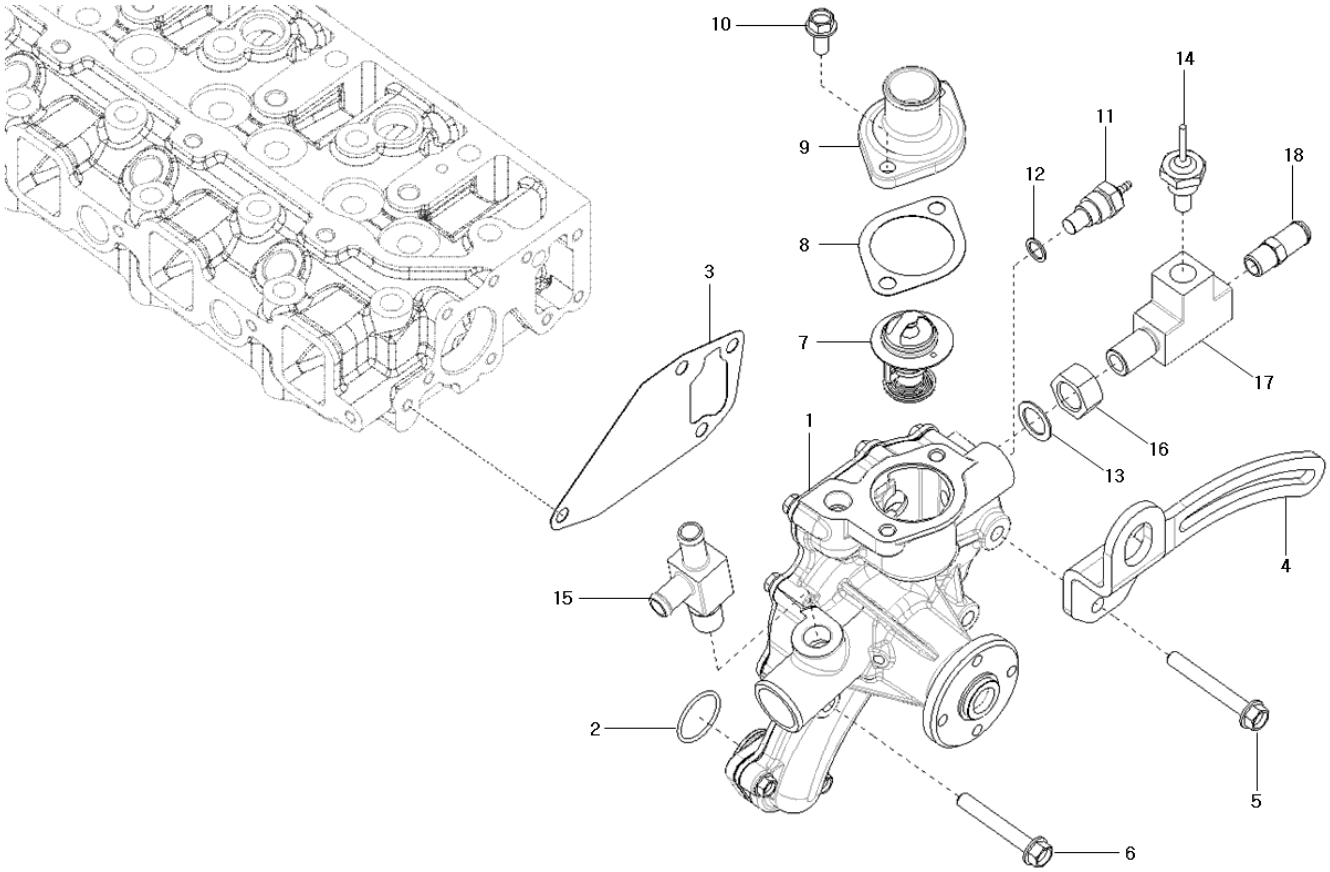

A09_007 냉각수펌프조합부 (COOLING WATER PUMP)

A: K58P

순번 (NO)	부품번호 (PART NO)	품 명 (PART NAME)	품 명 (PART NAME)	수량 A			규격 (SPEC)	비 고 (REMARK)
1	EA00006114A	냉각수펌프조합	WATER PUMP ASS'Y	1				
2	24341-000280	446,ALL,O-링S-28	O-RING	1			S28	
3	HRA1200200B3	패킹(CWP커버외측)	GASKET,WATERPUMP	1			T0.5	
4	EA00004306B	벨트조정브래킷	BRACKET, BELT ADJUSTMENT	1			T6.0	
5	26106-080602	육각플랜지볼트	HEX. FLANGE BOLT	1			M8XP1.25X60	
6	26106-080552	육각플랜지볼트	HEX. FLANGE BOLT	3			M8XP1.25X55	
7	HK10030000A3	260,ALL,서모스탯	THERMOSTAT	1				
8	HA10670000C4	커버패킹	GASKET,THERMOSTAT	1			T0.5	
9	HC09160000B4	커버(서머스타트)	COVER, THERMOSTAT	1				
10	26106-080182	444,ALL,플랜지볼트	HEX. FLANGE BOLT	2				
11	HH12190000A3	수온센서	WATER TEMP SENSOR	1				
12	23414-100014	동패킹	PACKING	1			M10	
13	23414-160000	동패킹	PACKING	1			M16	
14	HH12210000A3	센서(에어히터)	SENSOR,GLOWPLUG	1				
15	FLW5110000B3	T-죠인트	T-JOINT	1				
16	26736-160002	특수NUT	HEX, NUT	1			M16XP1.5	
17	FLW5100000A3	T-죠인트	T-Joint	1				
18	HRC1204000B4	조인트 PT 1/4	NIPPLE, PLAIN PIPE	1			D13.8XT2.3	

A10_008	냉각팬스페이서조합부 (COOLING FAN SPACER)

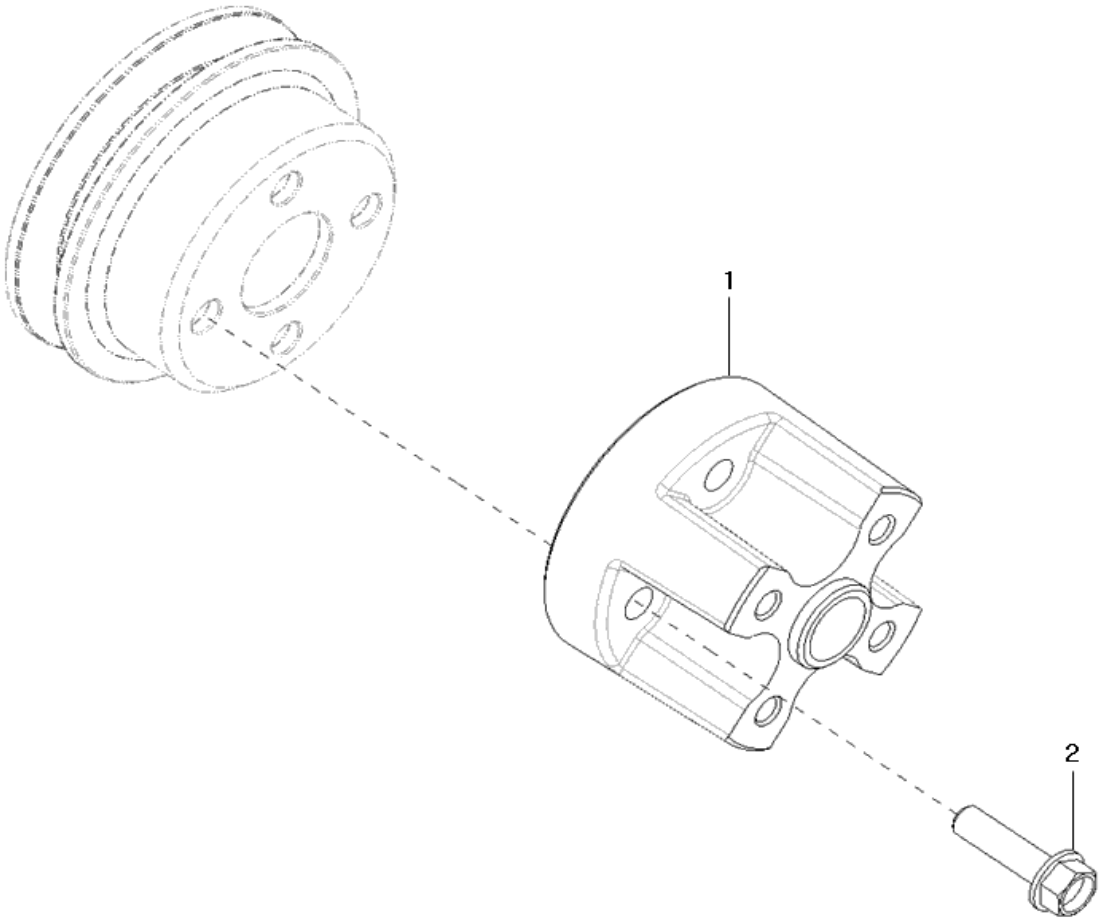

A10_008 냉각팬스페이서조합부 (COOLING FAN SPACER)

A: K58P

순번 (NO)	부품번호 (PART NO)	품 명 (PART NAME)	품 명 (PART NAME)	수량 A			규격 (SPEC)	비 고 (REMARK)
1	EA00004571A	스페이스(냉각휀)	SPACER(COOLING FAN)	1				
2	26106-080302	육각플랜지볼트	SCREW, HEX FLANGE HEAD CAP	4			M8XP1.25X30	

A11_007	연료분사밸브조합 (INJECTOR)

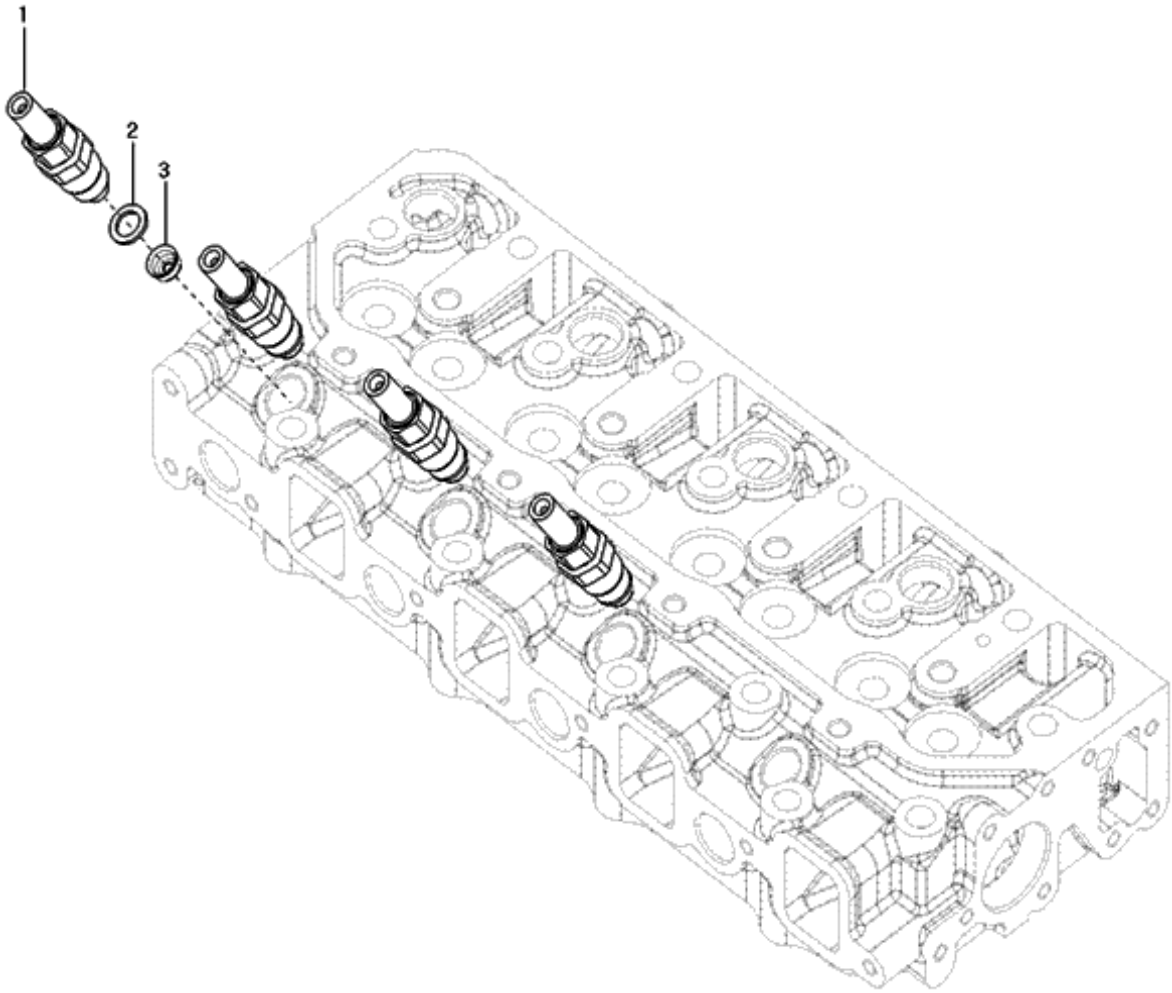

A11_007 연료분사밸브조합 (INJECTOR)

A: K58P

순번 (NO)	부품번호 (PART NO)	품 명 (PART NAME)	품 명 (PART NAME)	수량 A			규격 (SPEC)	비 고 (REMARK)
1	EA00000642B	연료분사밸브조합	INJECTER	4				
2	HRA0405000A4	노즐스페이서	SPACER, FUEL INJECTOR	4			T 0.8	
3	HRA0404900A4	464,ALL,동패킹(노즐)	SEAL,INJECTOR	4			T 1.5	

A12_014 연료분사펌프부 (FUEL INJECTON)

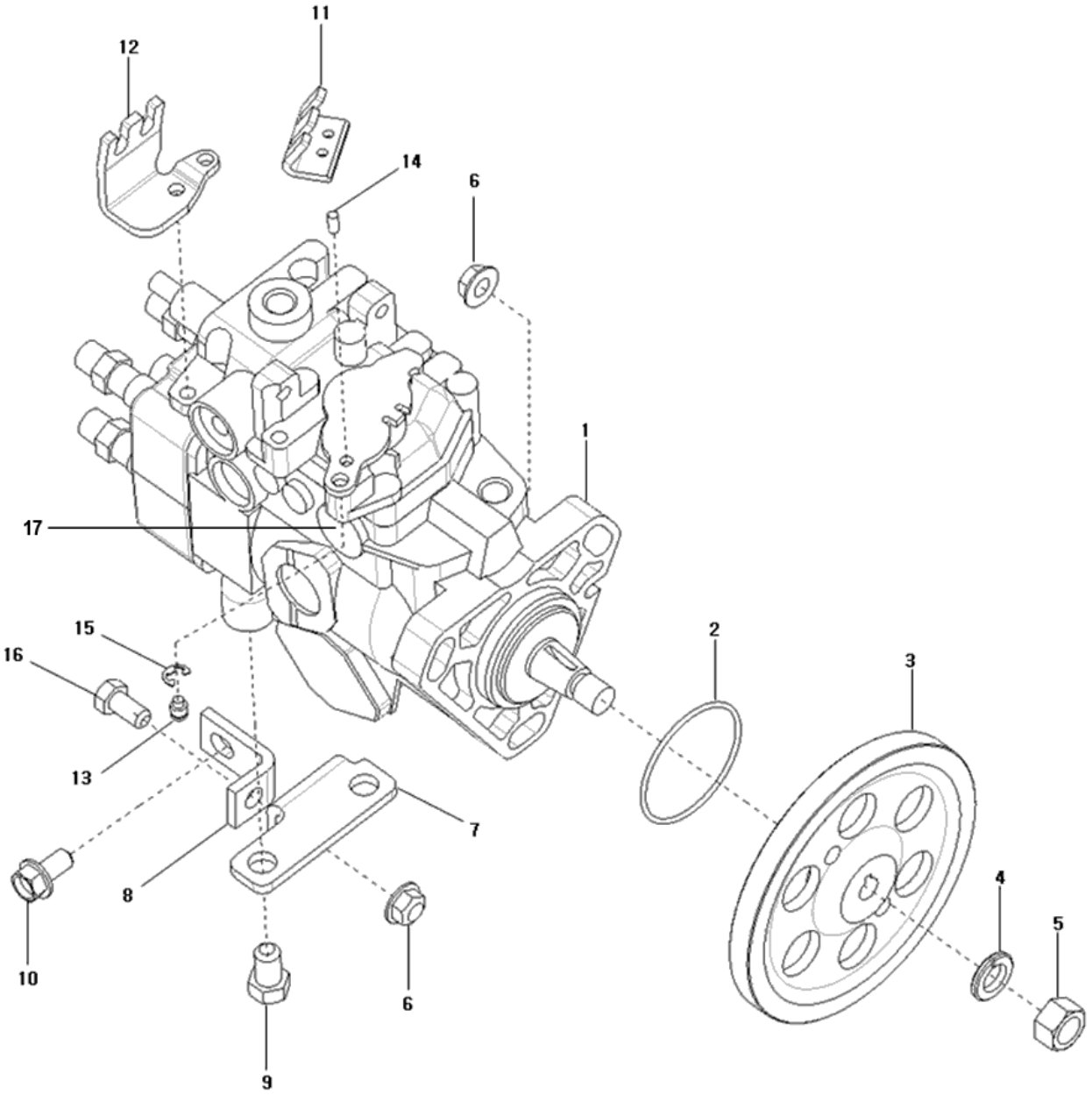

A12_014 연료분사펌프부 (FUEL INJECTON)

A: K58P

순번 (NO)	부품번호 (PART NO)	품 명 (PART NAME)	품 명 (PART NAME)	수량 A			규격 (SPEC)	비 고 (REMARK)
1	EA00002882B	연료분사펌프조합	FUEL INJECTION PUMP	1				
2	24311-000500	O링	O-RING	1			P50	
3	HRA070080DC3	연료분사펌프기어	GEAR,FUELPUMP	1				
4	22217-120000	스프링와셔	WASHER, SPRING	1			M12	
5	26716-120002	295,ALL,육각너트	HEX. NUT	1			M12X1.75	
6	26367-080002	259, 육각플랜지너트	HEX. FLANGE NUT	4			M8XP1.25	
7	HRA130020DB4	VE지지브라켓(A)	BRACKET,PUMP	1			T 4.5	
8	HRA130030DB4	VE지지브라켓(B)	BRACKET,PUMP	1			T 4.5	
9	26116-100162	육각보울트	HEX. BOLT	2			M10X1.5X16	
10	26106-080162	플랜지볼트8X16	HEX. FLANGE BOLT	2			M8XP1.25X16	
11	EA00004970B	후크-액셀레버	ADJUST BRACKET(ACCEL LEVER)	1				
12	EA00006027B	써포트(엑셀레버)	SUPPORT(ACCEL LEVER)	1			T4.0	
13	HRA1300702A9	고정핀	PIN	1				
14	EA00002103A	핀	PIN	1			-N-4	
15	22272-000050	E형스냅링5	E-TYPE RETAINING RING	1			D5	
16	26116-080162	육각볼트	SCREW, HEXAGON HEAD CAP	1			M8X1.25X16	
17	EA00003768A	픽업센서	PICKUP SENSOR	1				

A13_005 연료분사파이프부 (PLUMBING, FUEL)

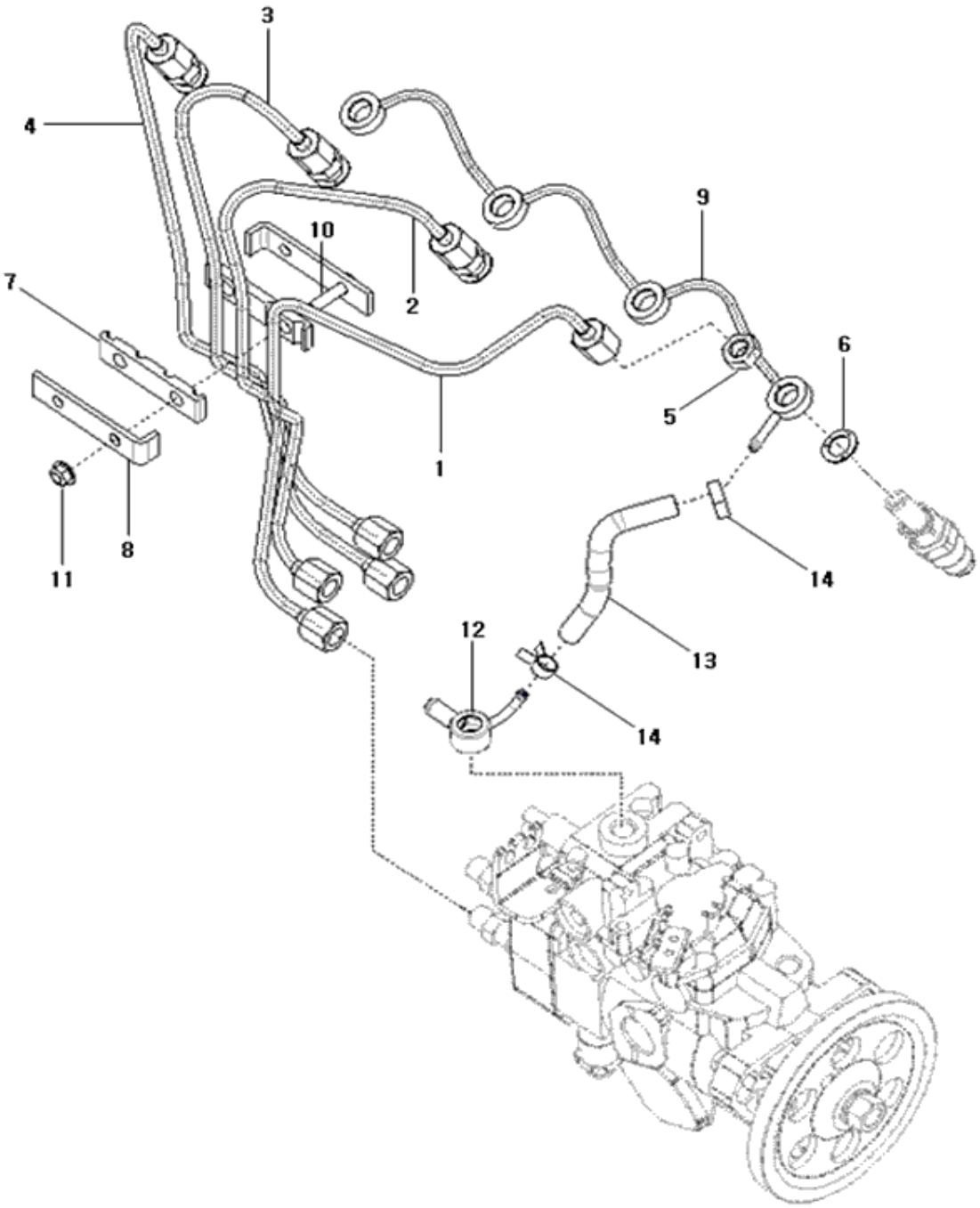

A13_005 연료분사파이프부 (PLUMBING, FUEL)

A: K58P

순번 (NO)	부품번호 (PART NO)	품 명 (PART NAME)	품 명 (PART NAME)	수량 A			규격 (SPEC)	비 고 (REMARK)
1	HRA150050DC0	연료파이프조합(A)	TUBE,INJECTOR FUEL SUPPLY	1				
2	HRA150060DC0	연료파이프조합(B)	TUBE,INJECTOR FUEL SUPPLY	1				
3	HRA150070DC0	연료파이프조합(C)	TUBE,INJECTOR FUEL SUPPLY	1				
4	HRA150080DC0	연료파이프조합(D)	TUBE,INJECTOR FUEL SUPPLY	1				
5	HK13450000A4	육각고정너트	NUT,REGULARHEXAGON	4			M12X1.5	
6	HK13440000A4	306,ALL,패킹(죠인트)(와류실)	GASKET,FUELMANIFOLD	4				
7	HRA1502700A4	462,ALL,브래킷고무	RUBBER,BRACKET	2				
8	HRA1502800A4	브래킷판	CLAMP,TUBE	2			T 3.2	
9	HRA1500900D3	퇴유파이프조합	MANIFOLD,FUEL	1				
10	HRA1502600B4	브래킷(연료파이프)	BRACKET,PIPE	1				
11	26367-060002	플랜지너트	NUT, HEXAGON FLANGE	2			M6XP1.0	
12	HRA1502400D4	죠인트	CONNECTOR, BANJO	1				
13	EA00000700A	퇴유호스	TUBE, FUEL DRAIN	1				
14	EA00006187A	Cobra클램프(Ø11)	Cobra CLAMP(Ø11)	2				

A16_002	연료필터 조합부 (FUEL FILTER ASS'Y OPTION)

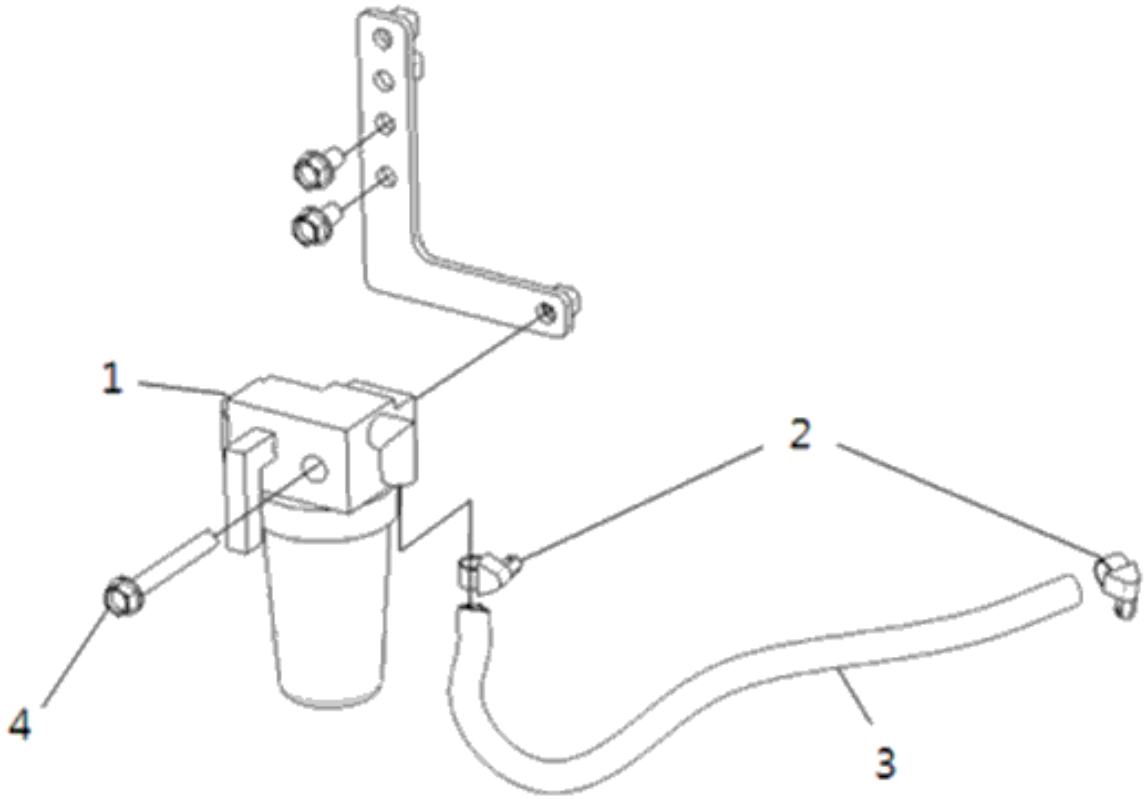

A16_002 연료필터 조합부 (FUEL FILTER ASS'Y OPTION)

A: K58P

순번 (NO)	부품번호 (PART NO)	품 명 (PART NAME)	품 명 (PART NAME)	수량 A			규격 (SPEC)	비 고 (REMARK)
1	HK13010000C2	연료필터조합	FUEL FILTER ASS'Y	1				
2	EA00006188A	Cobra클램프(Ø13)	Cobra CLAMP(Ø13)	2				
3	EA00000698B	연료 호스	FUEL HOSE	1				
4	26106-080652	280,A22,볼트	BOLT, FLANGE	1				

A17_008 흡기매니폴드조합부 (INTAKE MANIFOLD ASS'Y OPTION)

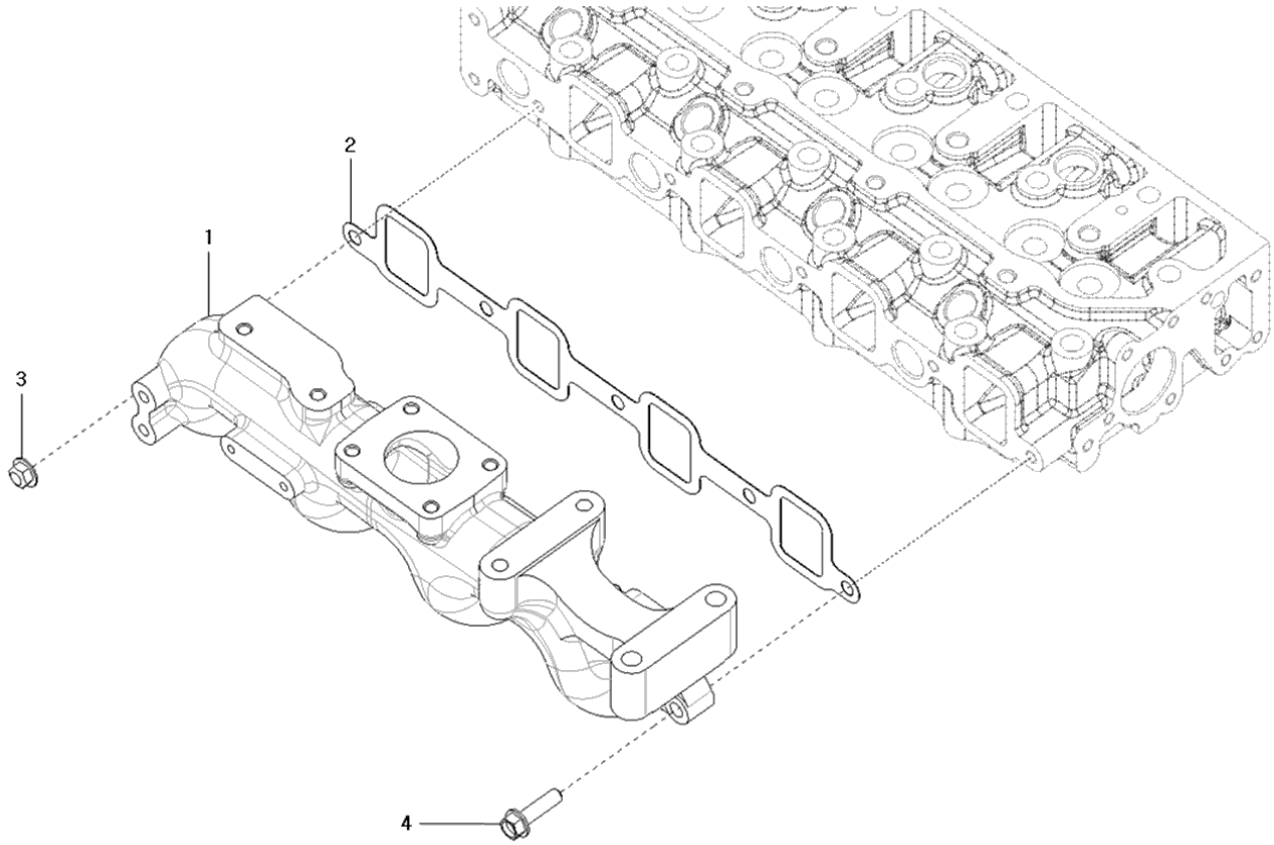

A17_008 흡기매니폴드조합부 (INTAKE MANIFOLD ASS'Y OPTION)

A: K58P

순번 (NO)	부품번호 (PART NO)	품 명 (PART NAME)	품 명 (PART NAME)	수량 A			규격 (SPEC)	비 고 (REMARK)
1	EA00003502B	흡기매니폴드	MANIFOLD,AIR INTAKE	1				
2	HRA0500200B3	패킹(흡기매니폴드)	GASKET,INTAKE MANIFOLD	1			T0.5	
3	26367-080002	259, 육각플랜지너트	NUT,HEXAGON FLANGE	1			M8XP1.25	
4	26106-080302	육각플랜지볼트	SCREW,HEX FLANGE HEAD CAP	4			M8XP1.25X30	

A18_022	플라이휠부 (FLYWHEEL)

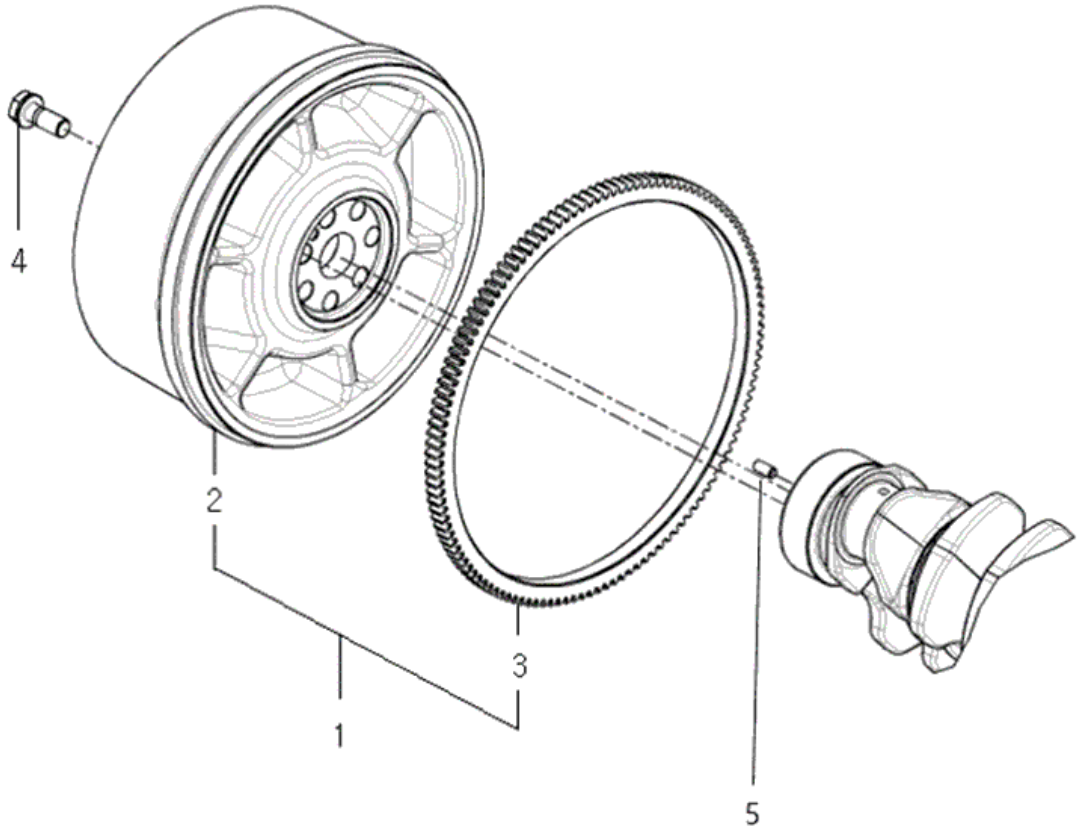

A18_022 플라이휠부 (FLYWHEEL)

A: K58P

순번 (NO)	부품번호 (PART NO)	품 명 (PART NAME)	품 명 (PART NAME)	수량 A			규격 (SPEC)	비 고 (REMARK)
1	EA00003321C	플라이휠조합	FLYWHEEL ASSEMBLY	1				
2	EA00003322C	플라이휠	FLYWHEEL	1				
3	HA07070000A2	링기어	RING GEAR,FLYWHEEL	1				
4	HRC0801000A4	311,ALL,플라이휠볼트	SCREW,HEXAGONHEADCAP	6			M10X1.25X35	
5	22312-080160	평행핀	PIN, DOWEL	1			D8X16	

A19_015	플라이휠 하우징부 (FLYWHEEL HOUSING)

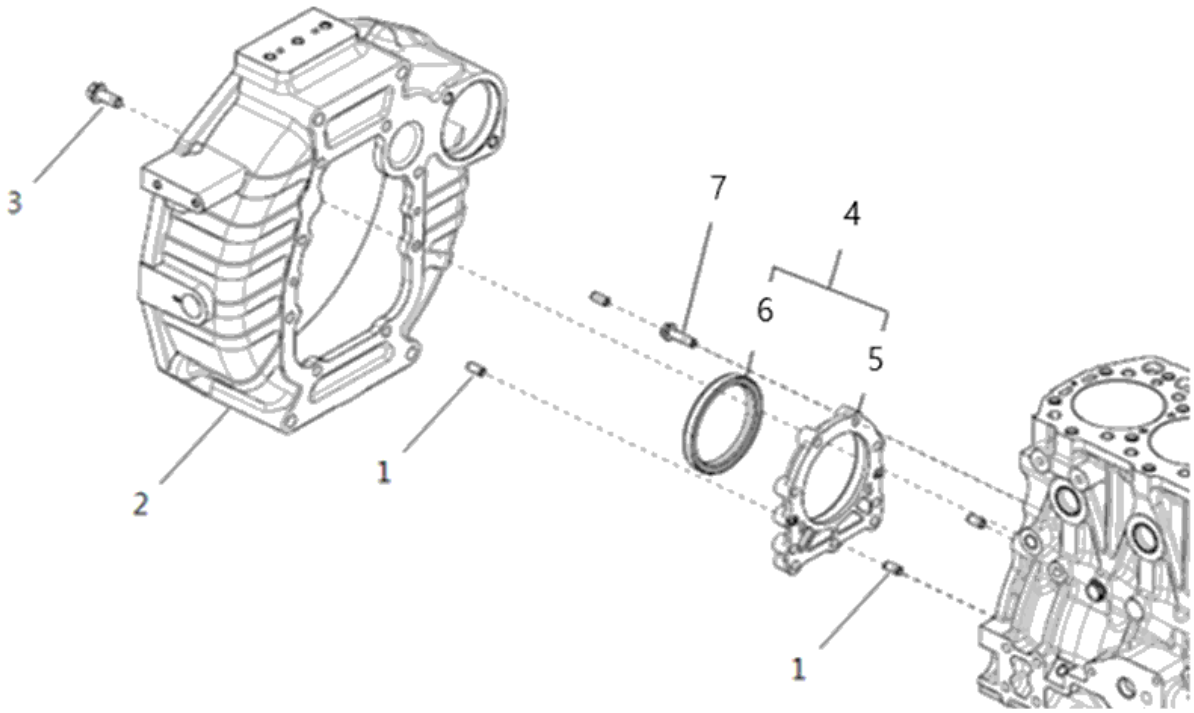

A19_015 플라이휠 하우징부 (FLYWHEEL HOUSING)

A: K58P

순번 (NO)	부품번호 (PART NO)	품 명 (PART NAME)	품 명 (PART NAME)	수량 A			규격 (SPEC)	비 고 (REMARK)
1	22312-080160	평행핀	PIN, PARALLER 8 x 16	4			D8X16	
2	HRC7000300B0	플라이휠하우징	HOUSING, FLYWHEEL	1				
3	26106-100252	육각플랜지볼트	BOLT, FLANGE 10 x 20	8			M10XP1.5X25	
4	HRA0301400B9	오일실하우징조합	HOUSING ASS'T, OIL SEAL	1				
5	HRA0301401B2	오일실하우징	HOUSING, OIL SEAL	1				
6	HRA0301402B4	오일실(F)	OIL SEAL (F)	1			D102X12	
7	26106-080302	육각플랜지볼트	BOLT, FLANGE 8 x 30	9			M8XP1.25X30	

A20_011 실린더헤드조합 (HEAD, CYLINDER)

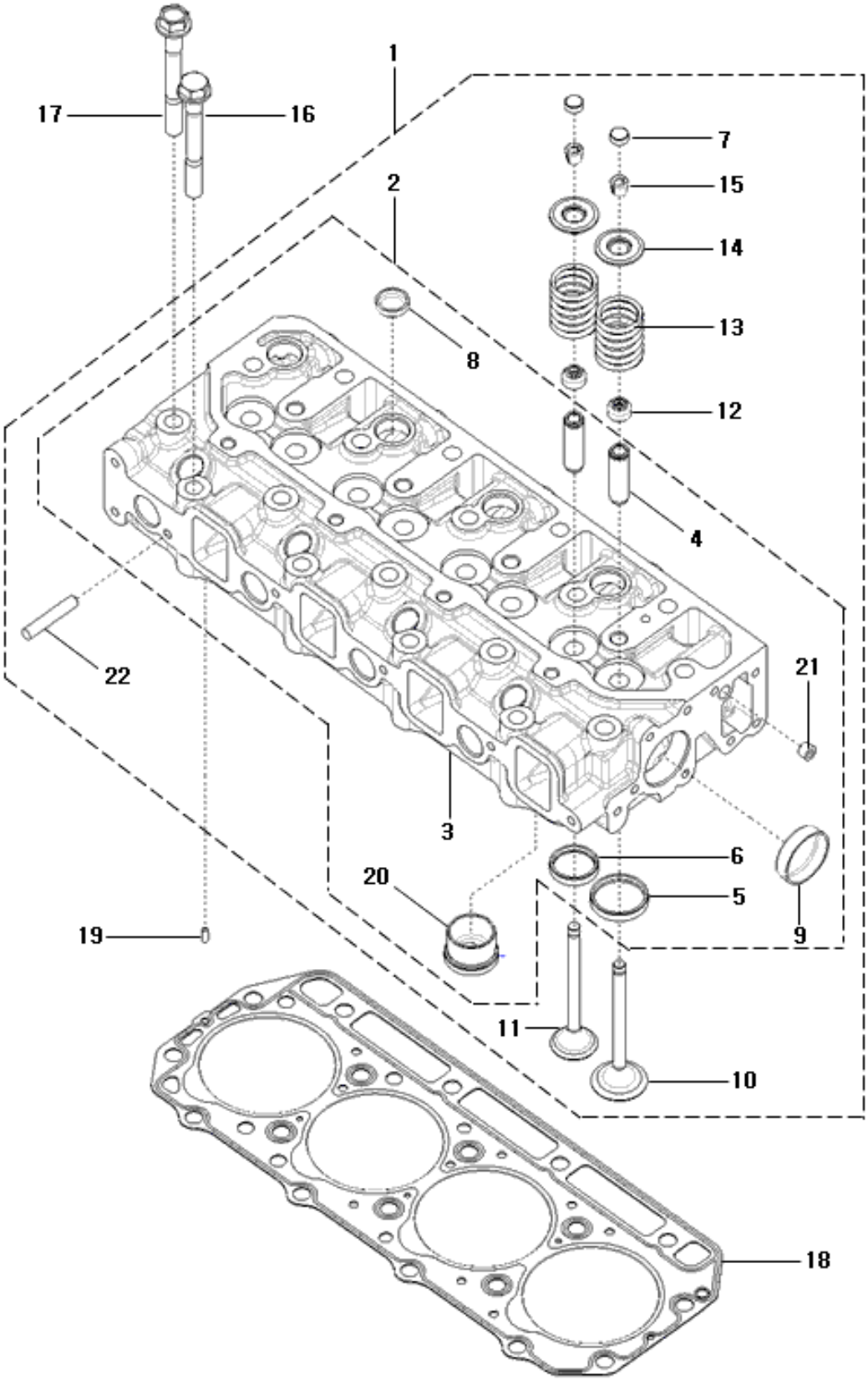

A20_011 실린더헤드조합 (HEAD, CYLINDER)

A: K58P

순번 (NO)	부품번호 (PART NO)	품 명 (PART NAME)	품 명 (PART NAME)	수량 A			규격 (SPEC)	비 고 (REMARK)
1	EA00004718A	실린더헤드조합-A2300T15-KTR_4	HEAD ASS'Y, CYLINDER	1				
2	EA00000635A	실린더헤드조합	HEAD ASS'Y, CYLINDER	1				
3	HRU220100MC0	실린더헤드(소재)	HEAD, CYLINDER	1				
4	HRA0400103C4	배기밸브가이드	GUIDE,VALVE STEM	8			D13/D8	
5	HRA0400104B4	흡기밸브시트	SEAT,ENGINEINTAKEVALVE	4				
6	HRA0400105B4	배기밸브시트	SEAT,ENGINE EXHAUST VALVE	4				
7	HK03680000B4	344,ALL,밸브캡	CAP,VALVE	8				
8	27241-220000	캡형플러그 22	PLUG, CAP	8				
9	27241-400000	캡형플러그 40 (335,ALL,PLUG40)	PLUG, CAP	2				
10	HRA0400200A4	337,ALL,흡기밸브	VALVE,INTAKE	4				
11	HRA0400300A4	338,ALL,배기밸브	VALVE,EXHAUST	4				
12	HA03070000A4	340,ALL,밸브축시일	SEAL,VALVESTEM	8				
13	HRA0400700A4	341,ALL,밸브스프링	SPRING,VALVE	8				
14	HRA0400800A4	342,ALL,밸브스프링리테이너	RETAINER,VALVESPRING	8				
15	HRA0400900A4	343,ALL,밸브스프링코터	COTTER,VALVE	16				
16	HRA0100700A4	347,ALL,볼트(실린더헤드)	SCREW,HEXFLANGEHEADCAP	4			M11X1.5X92	
17	HRA0100500A4	실린더헤드 볼트	SCREW,HEXFLANGEHEADCAP	14			M11X1.5	
18	HRU0100400B2	헤드개스킷	GASKET,CYLINDER HEAD	1			T1.28	
19	22312-040100	평행핀	PIN, DOWEL	2			D4X10	
20	EA00000083A	예연소실	PRECOMBUSTION CHAMBER	4				
21	23871-010000	테이퍼플러그	PLUG, PIPE	1			PT1/8	
22	26216-080352	심음볼트(1.5D)	STUD BOLT	1			M8X1.25X35	

A21_004 헤드커버부 (HEAD COVER)

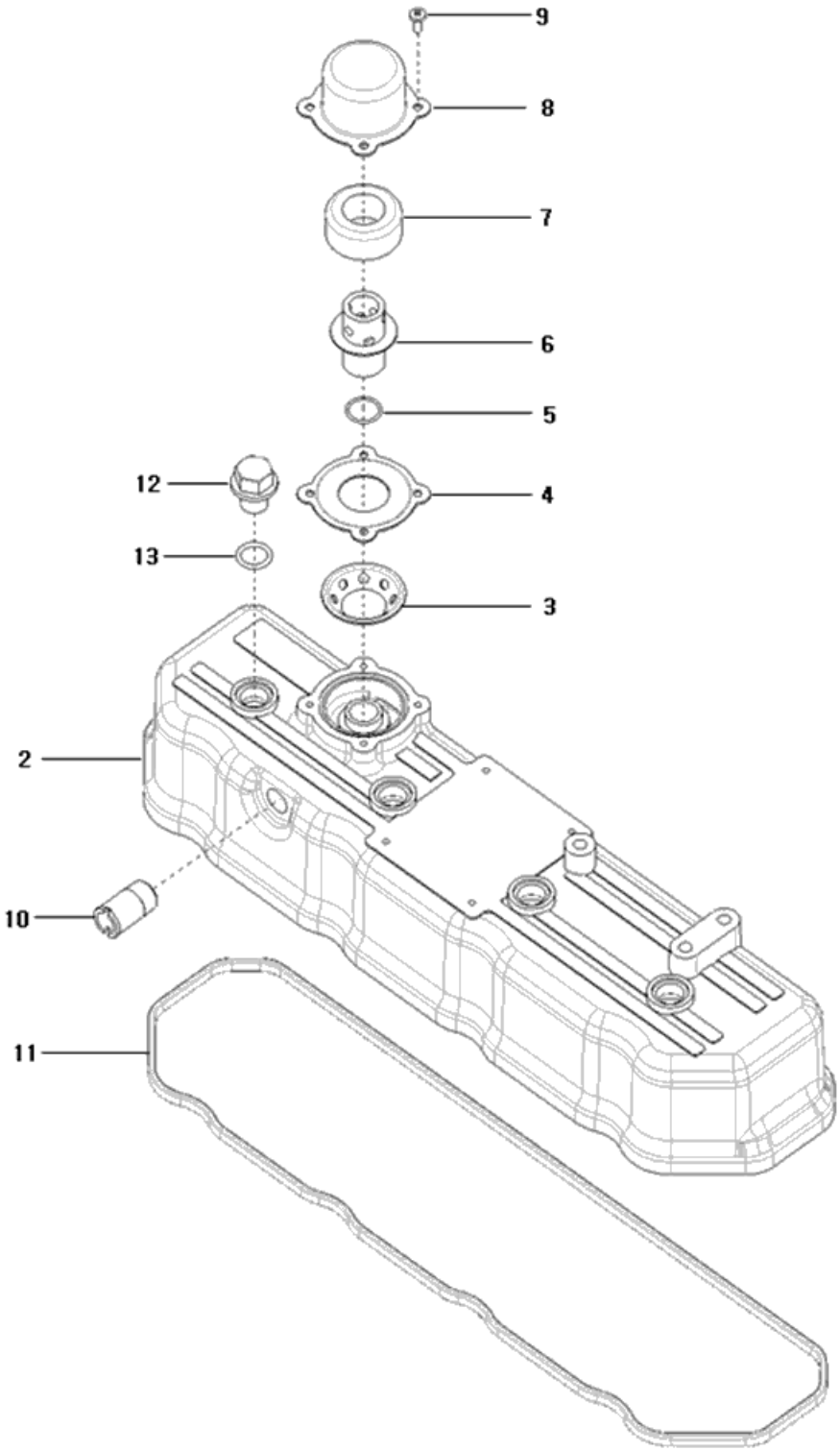

A21_004 헤드커버부 (HEAD COVER)

A: K58P

순번 (NO)	부품번호 (PART NO)	품 명 (PART NAME)	품 명 (PART NAME)	수량 A			규격 (SPEC)	비 고 (REMARK)
1	EA00004727A	헤드커버조합부	HEAD COVER ASS'Y	1				
2	HRA0402300F0	헤드커버	COVER, VALVE	1				
3	HRA0403900A4	592,ALL,브리더조절판	PLATE,BREATHERADJUSTING	1			T1.2	
4	HRA0403800A4	브리더 커버 가스켓	GASKET,BREATHER	1			T0.5	
5	24341-000160	O-링(S형)	O-RING	1			S10	
6	HRA0403700A4	590,ALL,가이드조합	Valve, Pressure Relief	1				
7	HC03720000B4	배플	BAFFLE	1			17mmX155mm	
8	HRA0403600A4	589,ALL,브리더커버	COVER,BREATHER	1			T1.2	
9	26587-040102	245,ALL,스크로우(3X54X10)	CROSS-RECESSED HEAD SCREW	4			M4X10	
10	HRA0404000A4	597,A14172023,연결관	TUBE,BREATHER	1			D17.3XT2.3	
11	HRA0402400B3	헤드커버패킹-A2300	GASKET,VALVECOVER	1				
12	HA03520000B4	440,ALL,상부커버캡	NUT,HEXAGONCAP	4				
13	24311-000140	441,ALL,O-RINGP-14	O-RING	4			P14	

A23_007 터보차저취부부 (TURBOCHARGER SUPPORT ASS'Y OPTION)

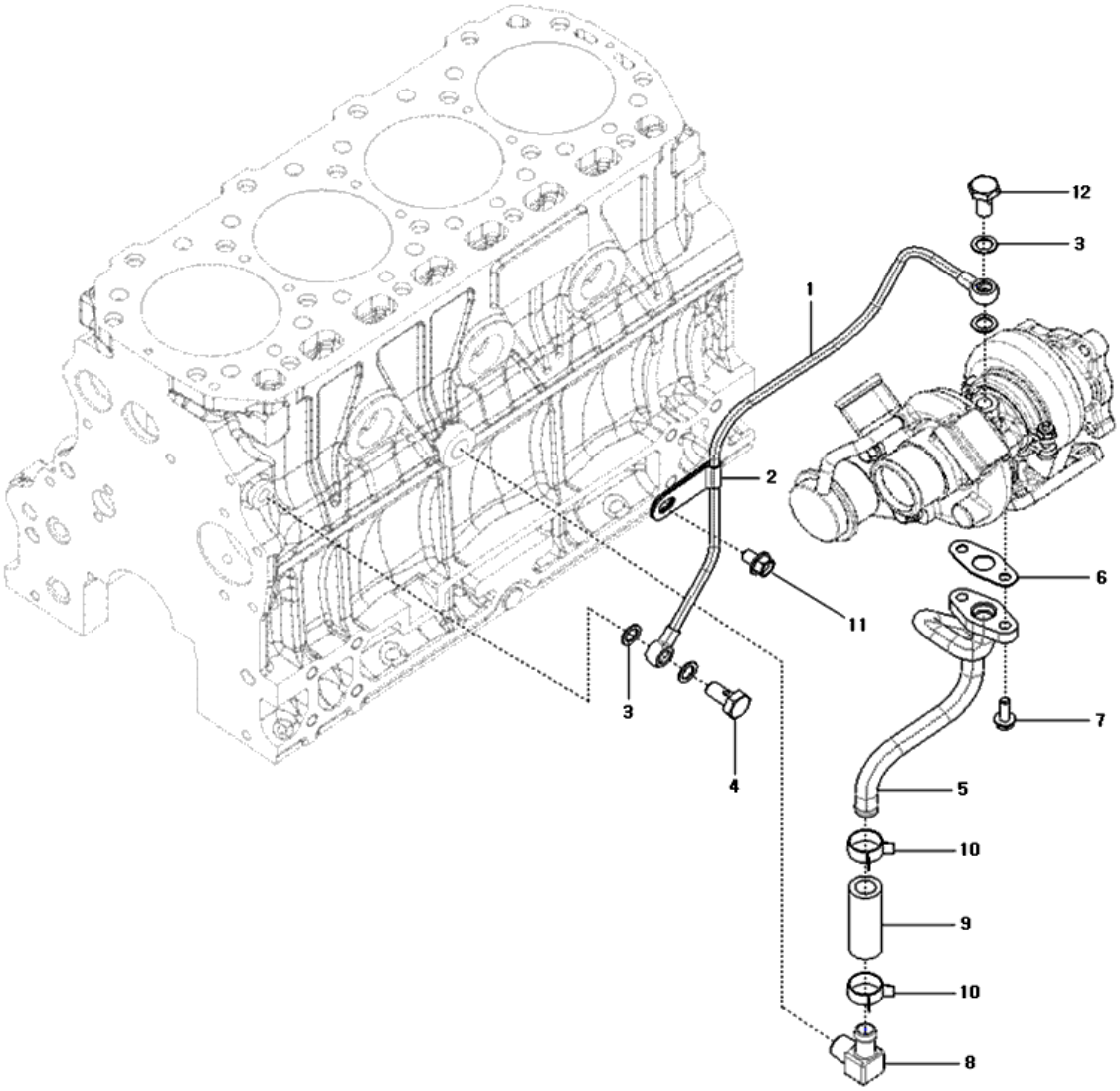

A23_007 터보차저취부부 (TURBOCHARGER SUPPORT ASS'Y OPTION)

A: K58P

순번 (NO)	부품번호 (PART NO)	품 명 (PART NAME)	품 명 (PART NAME)	수량 A			규격 (SPEC)	비 고 (REMARK)
1	EA00005612A	윤활유관 T/C IN	TUBE, TURBO OIL SUPPLY	1				
2	EA00005685A	파이프 클램프	PIPE CLAMP	1				
3	23414-100000	429,A202322,패킹10	WASHER,SEALING	4			M10	
4	HA09220000A4	428,A22,파이프보울트	SCREW,BANJOCONNECTOR	1			M10X1.25	
5	EA00003504C	윤활유관 T/C OUT	TUBE, TURBO OIL DRAIN	1				
6	HP09350000A4	433,A22,패킹	GASKET,OILDRAIN	1				
7	26106-060182	434,A22,육각플랜지볼트	HEX. FLANGE BOLT	2			M6X1.0X18	
8	HRF1105000A4	90도엘보 3/8	ELBOW,PLAIN UNION	1				
9	HRU0430900C3	호스죠인트	HOSE, PLAIN	1				
10	EA00006186A	KALE클램프	KALE CLAMP	2				
11	26106-080122	육각플랜지볼트	HEX. FLANGE BOLT	1			M8XP1.25X12	
12	EA00005036A	파이프볼트	BOLT, PIPE	1				

A24_004 터보차져조합부 (TURBOCHARGER)

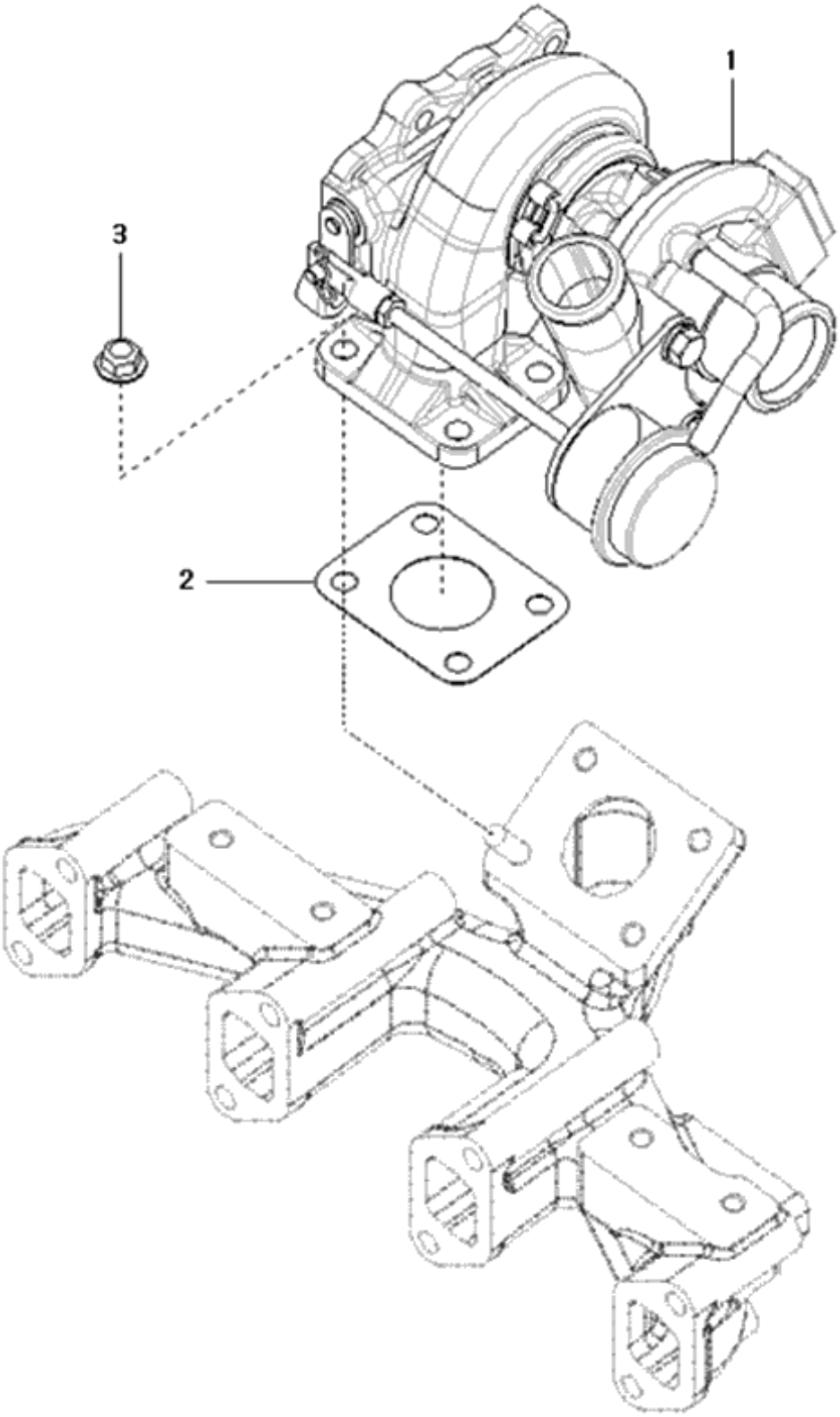

A24_004 터보차져조합부 (TURBOCHARGER)

A: K58P

순번 (NO)	부품번호 (PART NO)	품 명 (PART NAME)	품 명 (PART NAME)	수량 A			규격 (SPEC)	비 고 (REMARK)
1	EA00004548A	터보차져(IHI)	TURBOCHARGER	1				
2	HL0706000EB4	터보차져 가스켓	GASKET,TURBOCHARGER	1				
3	2636A-080002	육각플랜지너트	HEX. FLANGE NUT	4				

A25_003 오일제트조합부 (OIL JET ASS'Y OPTION)

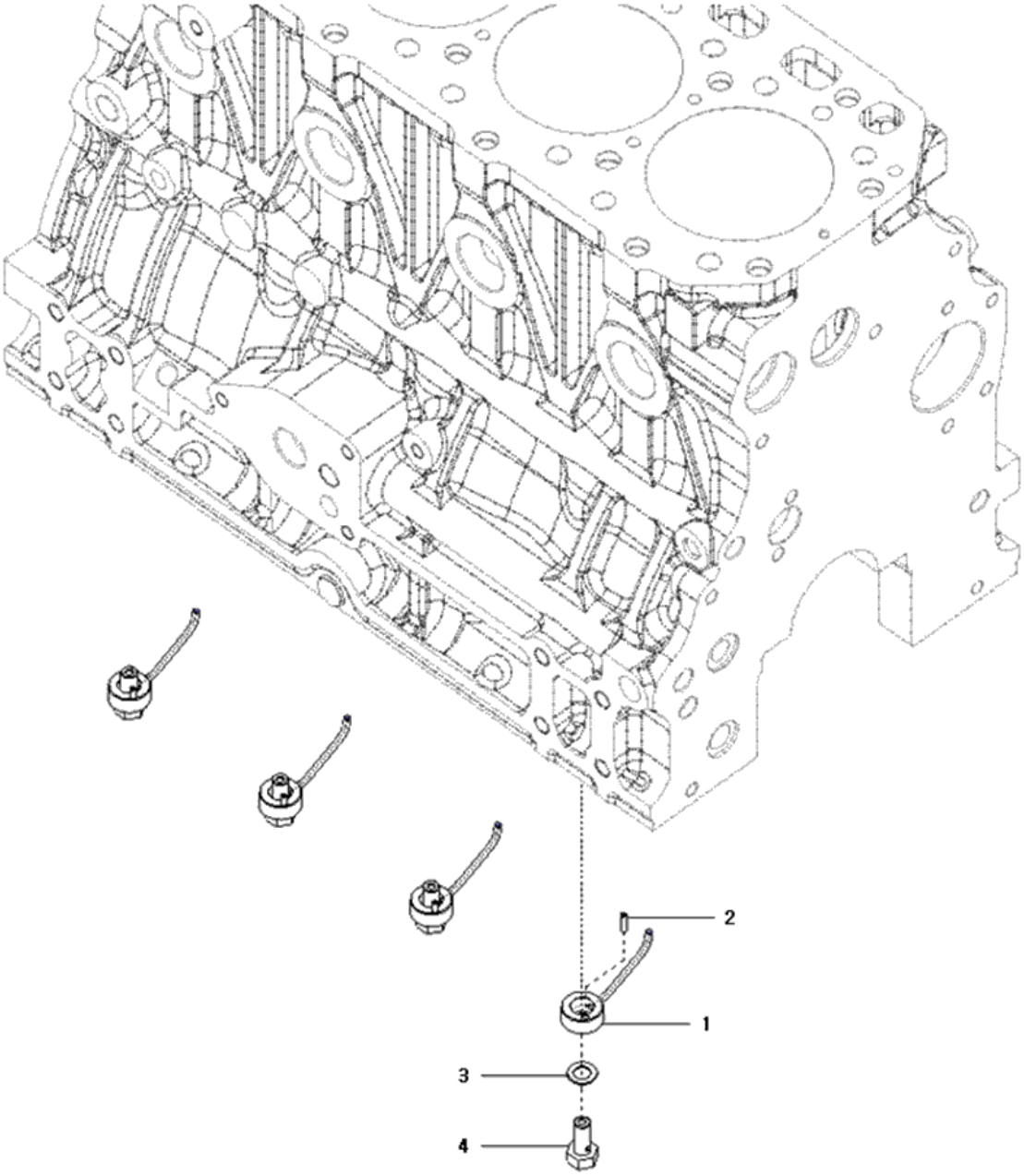

A25_003 오일제트조합부 (OIL JET ASS'Y OPTION)

A: K58P

순번 (NO)	부품번호 (PART NO)	품 명 (PART NAME)	품 명 (PART NAME)	수량 A			규격 (SPEC)	비 고 (REMARK)
1	HRC1101900A3	노즐제트	NOZZLE,PISTON COOLING	4				
2	22351-030010	스프링핀	PIN,ROLL	4			D3X10	
3	23414-080000	320,ALL,패킹8	WASHER	4			M8	
4	HRC1102000B4	체크밸브조합	CHECK VALVE ASS'Y	4				

A26_005 오일쿨러조합부 (COOLER, ENGINE OIL)

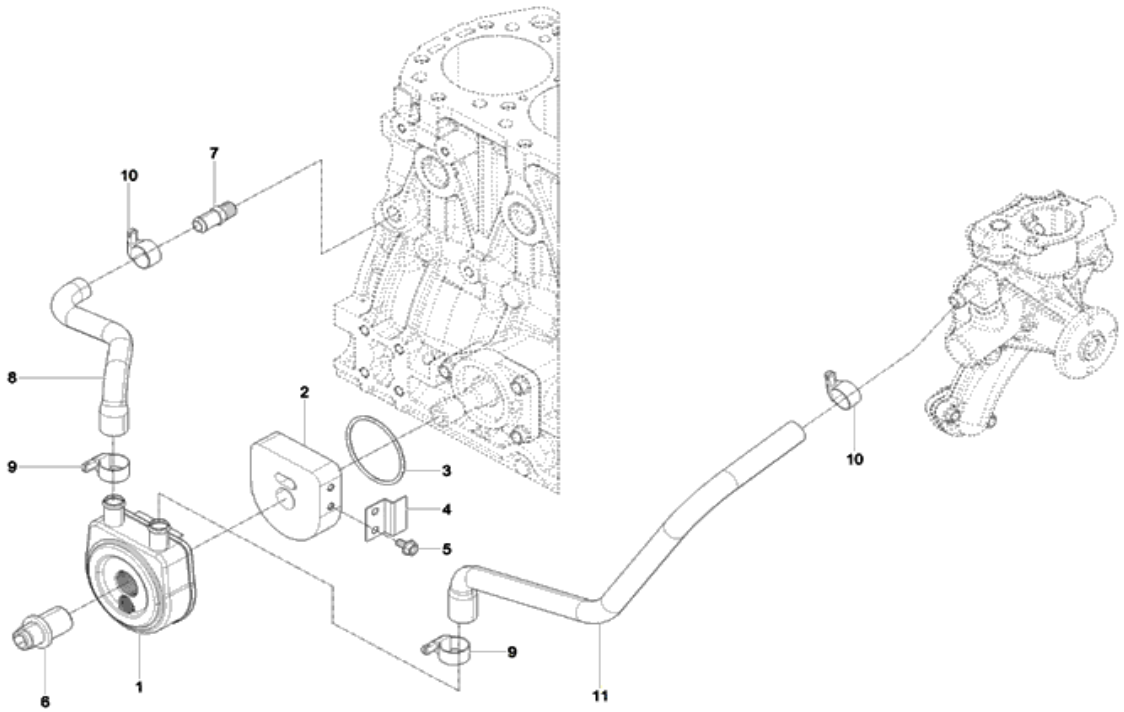

A26_005 오일쿨러조합부 (COOLER, ENGINE OIL)

A: K58P

순번 (NO)	부품번호 (PART NO)	품 명 (PART NAME)	품 명 (PART NAME)	수량 A			규격 (SPEC)	비 고 (REMARK)
1	EA00000309A	오일쿨러	OIL COOLER	1				
2	EA00002818A	스페이서(오일쿨러)	SPACER(OIL COOLER)	1				
3	24321-000600	O-링1AG-60(국산)	O-RING	1			G60	
4	EA00002900B	보강브래킷(오일쿨러스페이서)	SUPPORT BRACKET(SPACER)	1				
5	26106-060122	육각플랜지볼트	HEX. FLANGE BOLT	2			M6XP1.0X12	
6	EA00000310A	볼트(오일쿨러)	BOLT(OIL COOLER)	1				
7	HRC1204000A4	369,A22,조인트PT1/4	NIPPLE,PLAINPIPE	1			PT 1/4	
8	EA00004503A	오일쿨러냉각호스A	HOSE A, OIL COOLER	1				
9	EA00006186A	KALE클램프	CLIP, HOSE	2				
10	EA00006186A	KALE클램프	CLIP, HOSE	2				
11	EA00002855A	오일쿨러냉각호스B	HOSE B, OIL COOLER	1				

A27_010 오일팬조합부 (OIL PAN ASS'Y OPTION)

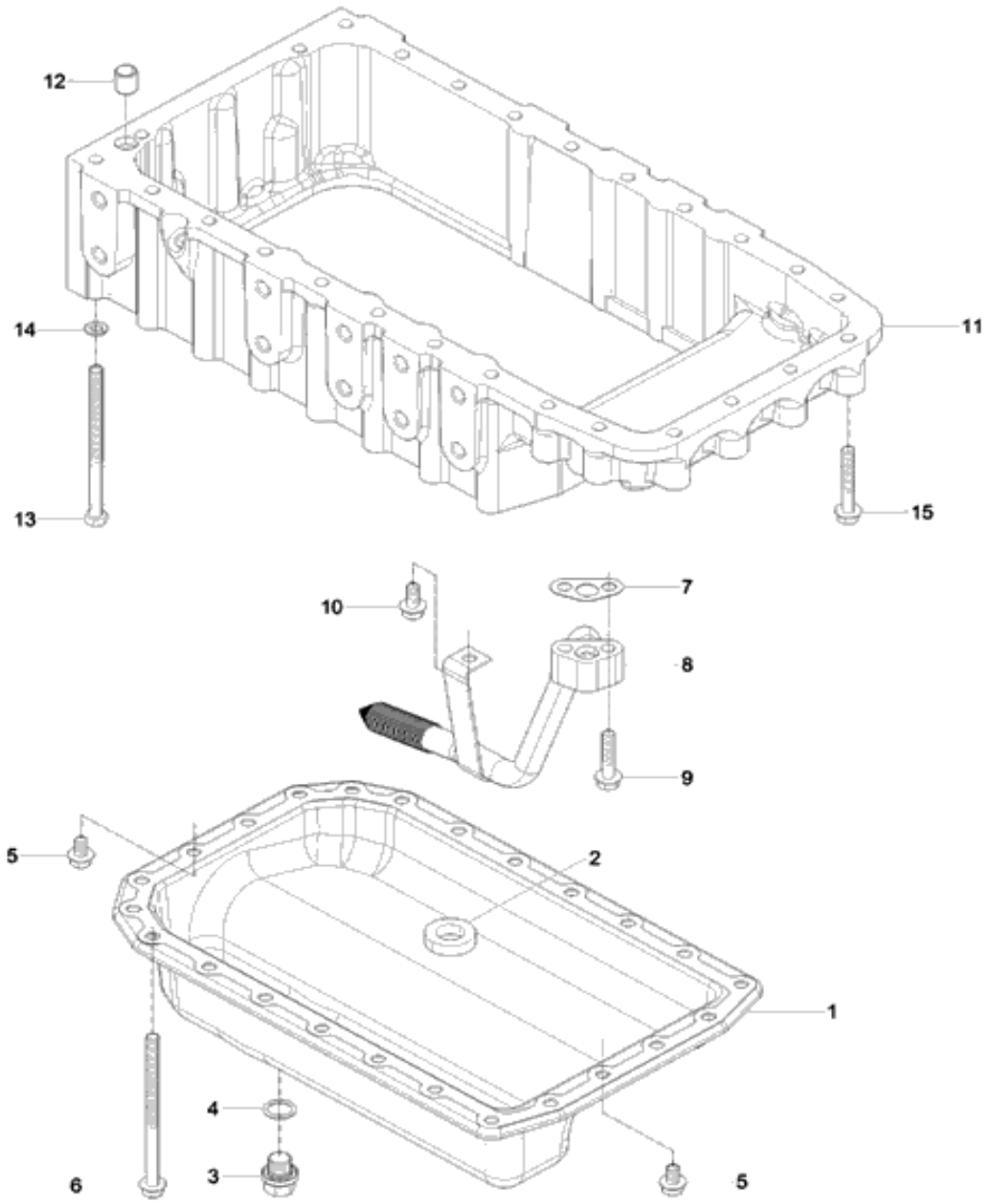

A27_010 오일팬조합부 (OIL PAN ASS'Y OPTION)

A: K58P

순번 (NO)	부품번호 (PART NO)	품 명 (PART NAME)	품 명 (PART NAME)	수량 A			규격 (SPEC)	비 고 (REMARK)
1	HRA0300700A1	하부커버	COVER, LOWER	1				
2	HF01470000A4	392,ALL.자석	MAGNET	1				
3	23490-140002	393,A202322,드레인플러그	PLUG, DRAIN	1			M14	
4	24311-000160	O-링 P 16	O-RING	1			P16	
5	26106-080122	육각플랜지볼트	HEX. FLANGE BOLT	8			M8XP1.25X12	
6	26106-081202	BOLTM8X120PLATED	HEX. FLANGE BOLT	16				
7	HRD1100700B4	패킹(오일흡입관)	GASKET,OILPAN	1			T0.5	
8	HRA1100800A2	오일흡입관조합	PIPEASSY,OILINTAKE	1				
9	26106-080352	육각플랜지볼트	HEX. FLANGE BOLT	2			M8XP1.25X35	
10	26106-080162	플랜지볼트8X16	HEX. FLANGE BOLT	1			M8XP1.25X16	
11	HRA0300400C0	오일팬조합 - A2300	ADAPTER,OIL PAN	1				
12	HRA0300800A4	노크핀	PIN,GUIDE	1				
13	26116-081202	볼트	HEX. BOLT	2				
14	22217-080000	스프링와셔8	WAHSER, SPRING	2			M8	
15	26106-080502	328,ALL,육각플랜지볼트	HEX. FLANGE BOLT	8			M8X1.25X50	

A28_001	오일펌프조합부 (PUMP, LUBRICATING OIL)

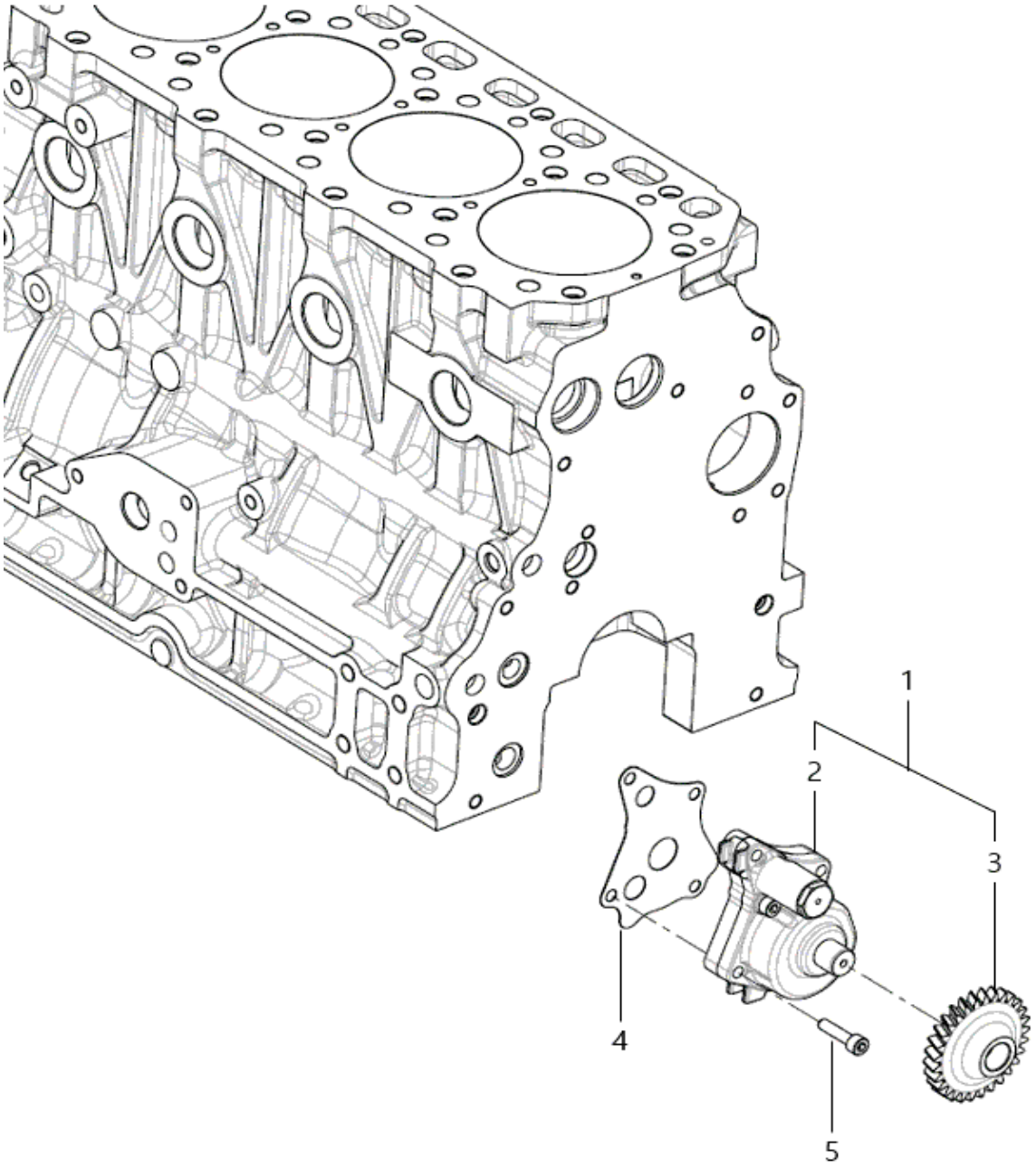

A28_001 오일펌프조합부 (PUMP, LUBRICATING OIL)

A: K58P

순번 (NO)	부품번호 (PART NO)	품 명 (PART NAME)	품 명 (PART NAME)	수량 A			규격 (SPEC)	비 고 (REMARK)
1	EA00006157A	오일펌프조합	OIL PUMP ASS'Y	1				
2	EA00006116A	오일펌프조합	OIL PUMP ASS'Y	1				
3	HRA1100112A3	385,ALL,오일펌프기어	GEAR,LUBRICATINGOILPUMP	1				
4	HRA1100600B4	패킹(오일펌프)	GASKET,LUBOILPUMP	1			T0.5	
5	26450-060252	387,ALL,육각구멍붙이볼트	SCREW, SOCKET HEAD CAP	4			M6X1.0X25	

A29_005 오일필터조합부 (FILTER, LUBRICATING OIL)

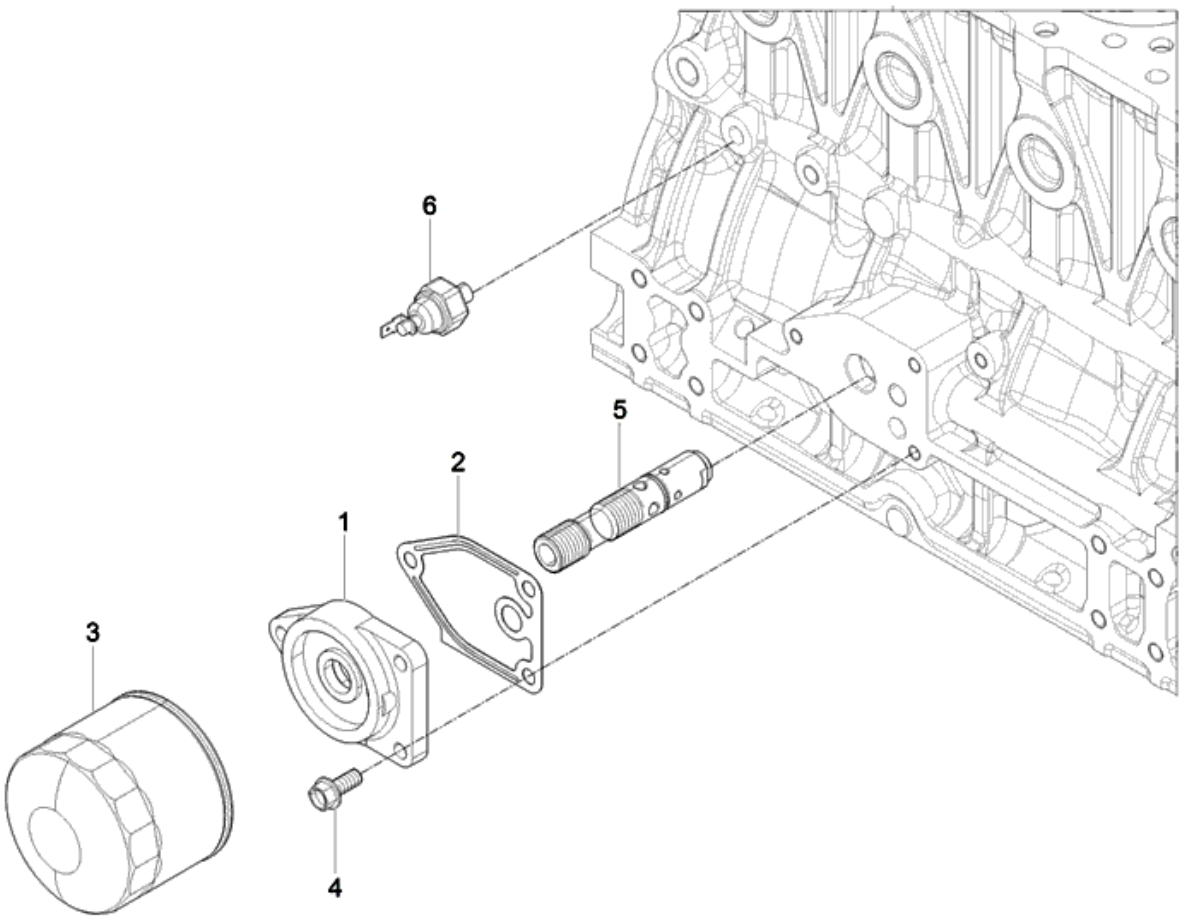

A29_005 오일필터조합부 (FILTER, LUBRICATING OIL)

A: K58P

순번 (NO)	부품번호 (PART NO)	품 명 (PART NAME)	품 명 (PART NAME)	수량 A			규격 (SPEC)	비 고 (REMARK)
1	HRA1100900B3	오일휠터브래킷	HEAD,LUBOILFILTER	1				
2	HRA1101000B4	패킹(오일휠터)	GASKET,FILTER HEAD	1			T0.5	
2	HRA1101000A4	오일필터 가스켓	GASKET,FILTERHEAD	1			T0.5	
3	EA00004647A	오일휠터	OIL FILTER	1				
4	26106-080202	육각플랜지볼트	HEX. FLANGE BOLT	3			M8XP1.25X20	
5	EA00002852A	압력조절밸브조합	PRESS CONTROL VALVE ASS'Y	1				
6	HA09250000A3	오일압력스위치	SWITCH,OILPRESSURE	1				

A30_003 유압펌프구동부 (FRONT GEAR ACCESSORY DRIVE)

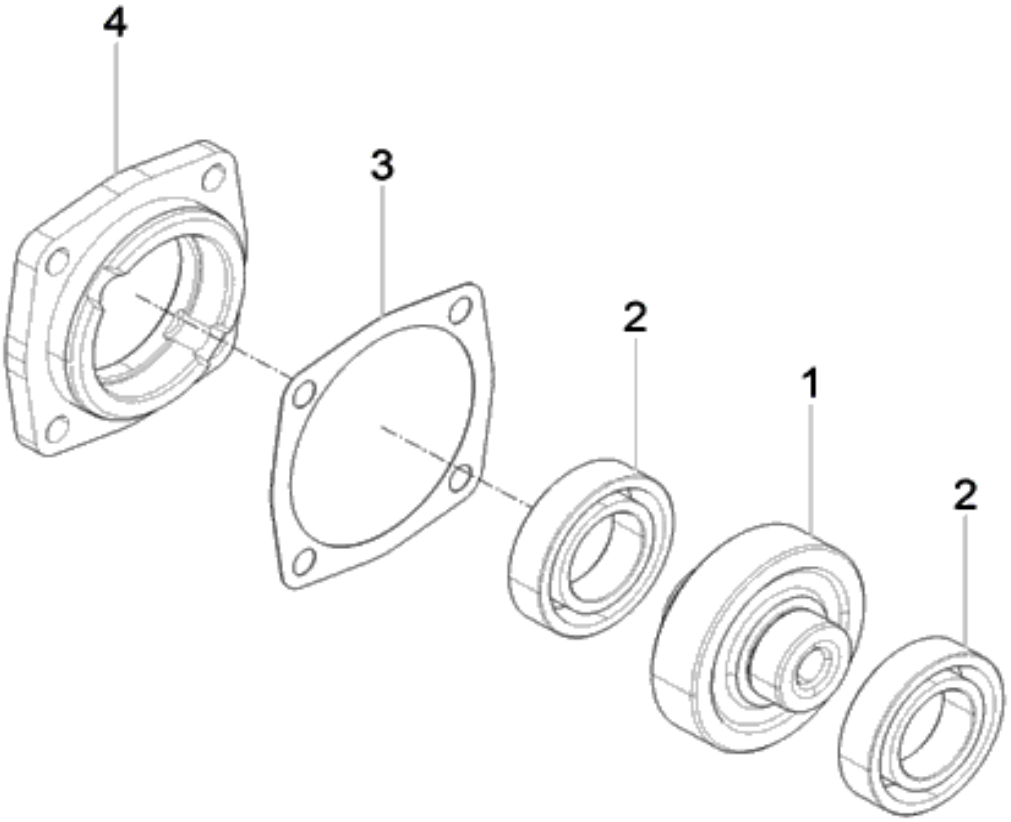

A30_003 유압펌프구동부 (FRONT GEAR ACCESSORY DRIVE)

A: K58P

순번 (NO)	부품번호 (PART NO)	품 명 (PART NAME)	품 명 (PART NAME)	수량 A			규격 (SPEC)	비 고 (REMARK)
1	HRA4000300A3	유압펌프구동기어조합	HYD.PUMP GEAR	1			12T / 15T	
2	24101-060064	볼베어링6006	BEARING, BALL	2			#6006	
3	HK02350000A4	253,ALL,패킹	GASKET,ACCDRIVECOVER	1			T0.5	
4	HK02340000B3	유압펌프기어커버	HOUSING, POWER TAKEOFF	1				

A31_007 피스톤조합부 (PISTON)

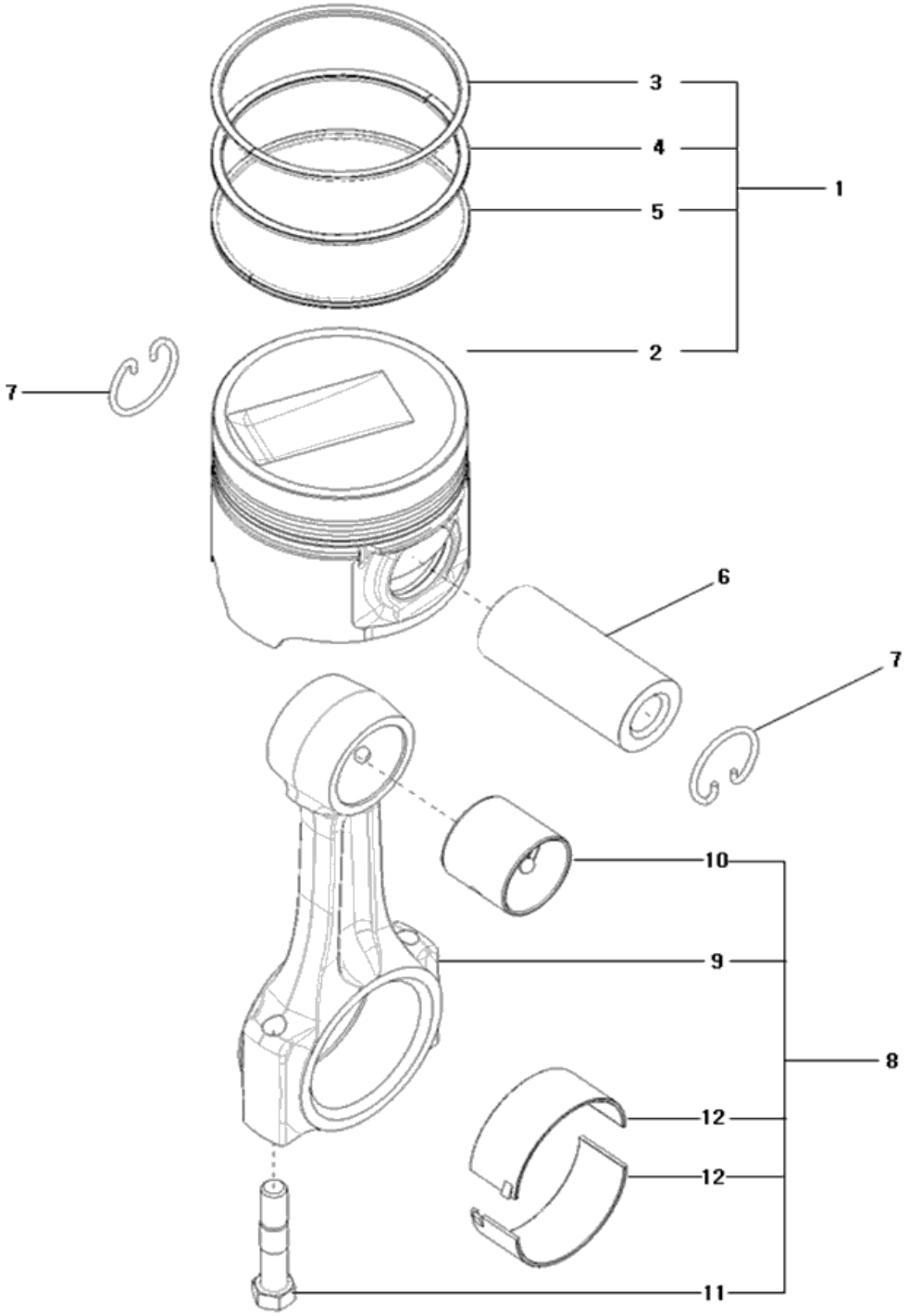

A31_007 피스톤조합부 (PISTON)

A: K58P

순번 (NO)	부품번호 (PART NO)	품 명 (PART NAME)	품 명 (PART NAME)	수량 A			규격 (SPEC)	비 고 (REMARK)
1	HRA0801300A9	피스톤조합	PISTON ASS'Y	4				
2	HRA0801301C1	피스톤A2300(T),A1700	PISTON,ENGINE A2300(T),A1700	4				
3	HRA0801303A4	401,A172322,피스톤링(1ST)	RING,1STCOMPRESSIONPISTON	4				
4	HRA0801304B4	739,A172322,피스톤링(2ND)	RING,2NDCOMPRESSIONPISTON	4				
5	HRA0801305B4	740,A172322,피스톤링(OIL)	RING,OILPISTON	4				
6	HK27150000D4	피스톤핀	PIN,PISTON	4				
7	HA08070000A4	468,ALL,멈춤링	RING,RETAINING	8				
8	HRA0801600C9	커넥팅로드조합	ROD,ENGINE CONNECTING	4				
9	HRA0801601C2	커넥팅로드	ROD,ENGINE CONNECTING	4				
10	HRA0801603B4	부시(피스톤핀)	BUSHING	4				
11	HRA0801602A4	408,ALL,볼트(커넥팅로드)	SCREW,HEXAGONHEADCAP	8				
12	HRA0801700A3	커넥팅로드 베어링	BEARING,CONNECTINGROD	8				

A32_003 로커암조합부 (LEVER, LOCKER)

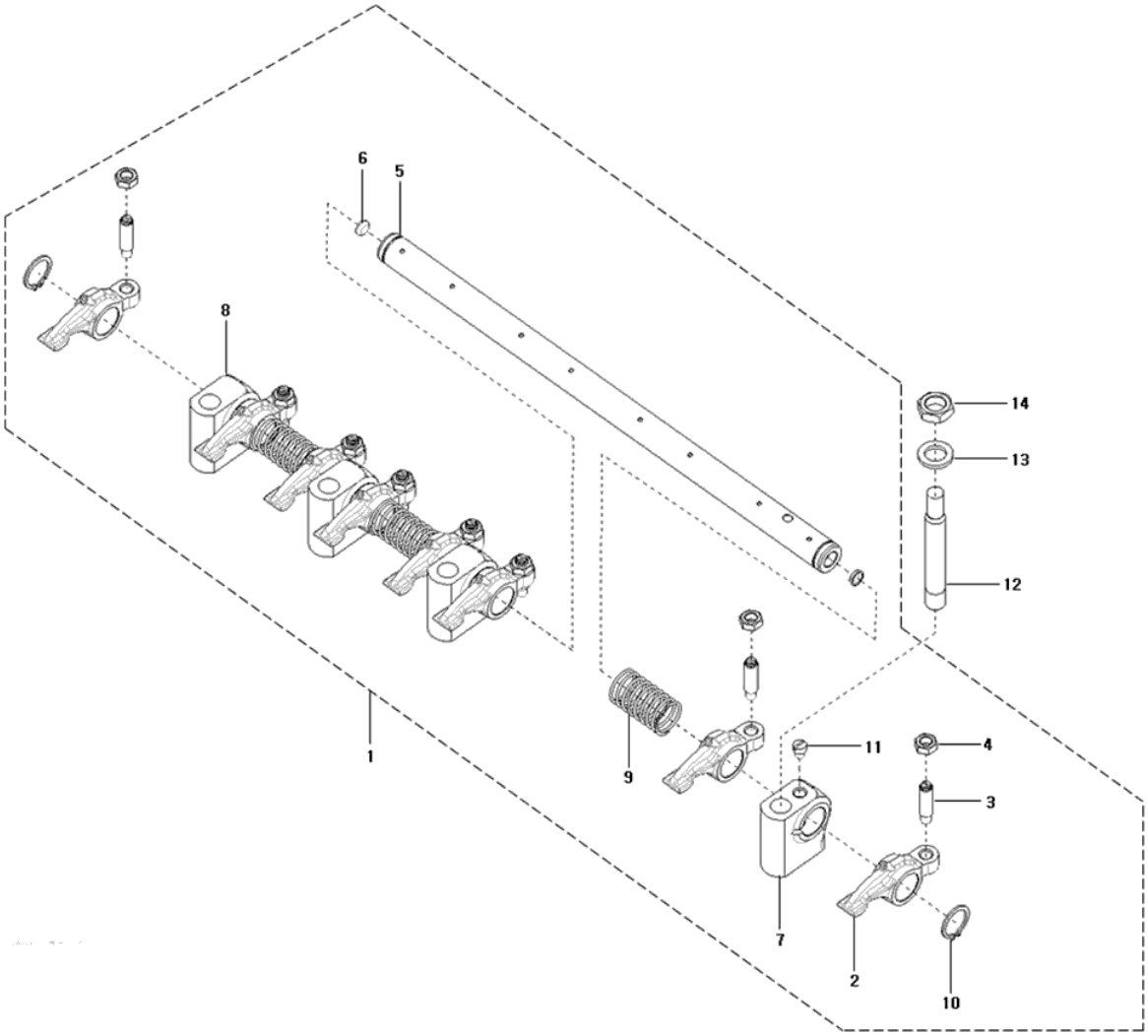

A32_003 로커암조합부 (LEVER, LOCKER)

A: K58P

순번 (NO)	부품번호 (PART NO)	품 명 (PART NAME)	품 명 (PART NAME)	수량 A			규격 (SPEC)	비 고 (REMARK)
1	HRA0401100C2	로커암축조합	LEVER,ROCKER	1				
2	HRA0401600C4	로커암	LEVER,ROCKER	8				
3	AF02110000E4	밸브조정나사	SCREW,RKRLEVERADJUSTING	8				
4	HH05280000A4	418,ALL,너트	NUT,VALVEADJUSTING	8				
5	HRA0401501B9	로커암축	LEVER,ROCKER	1				
6	27241-100000	캡형플러그 10	PLUG, CAP	2				
7	HRA0401200A4	412,ALL,써포트(A)	SUPPORT,ROCKERLEVER	1				
8	HRA0401300A4	써포트(B)	SUPPORT,ROCKERLEVER	3				
9	HRA0401400A4	414,ALL,스프링(로커암)	SPRING,COMPRESSION	3				
10	22242-000190	축용스냅링19	CIRCLIP	2			D19	
11	26921-080102	419,ALL,STOPSCREW	SCREW, STOP 8×10	1				
12	HRA0401800A4	421,ALL,심음볼트	STUD	4				
13	22117-120000	422,ALL,와셔12	WASHER 12	4			M12	
14	HA03180000B4	423,ALL,너트	NUT,REGULARHEXAGON	4				

A33_011 배기매니폴드부 (EXHAUST MANIFOLD)

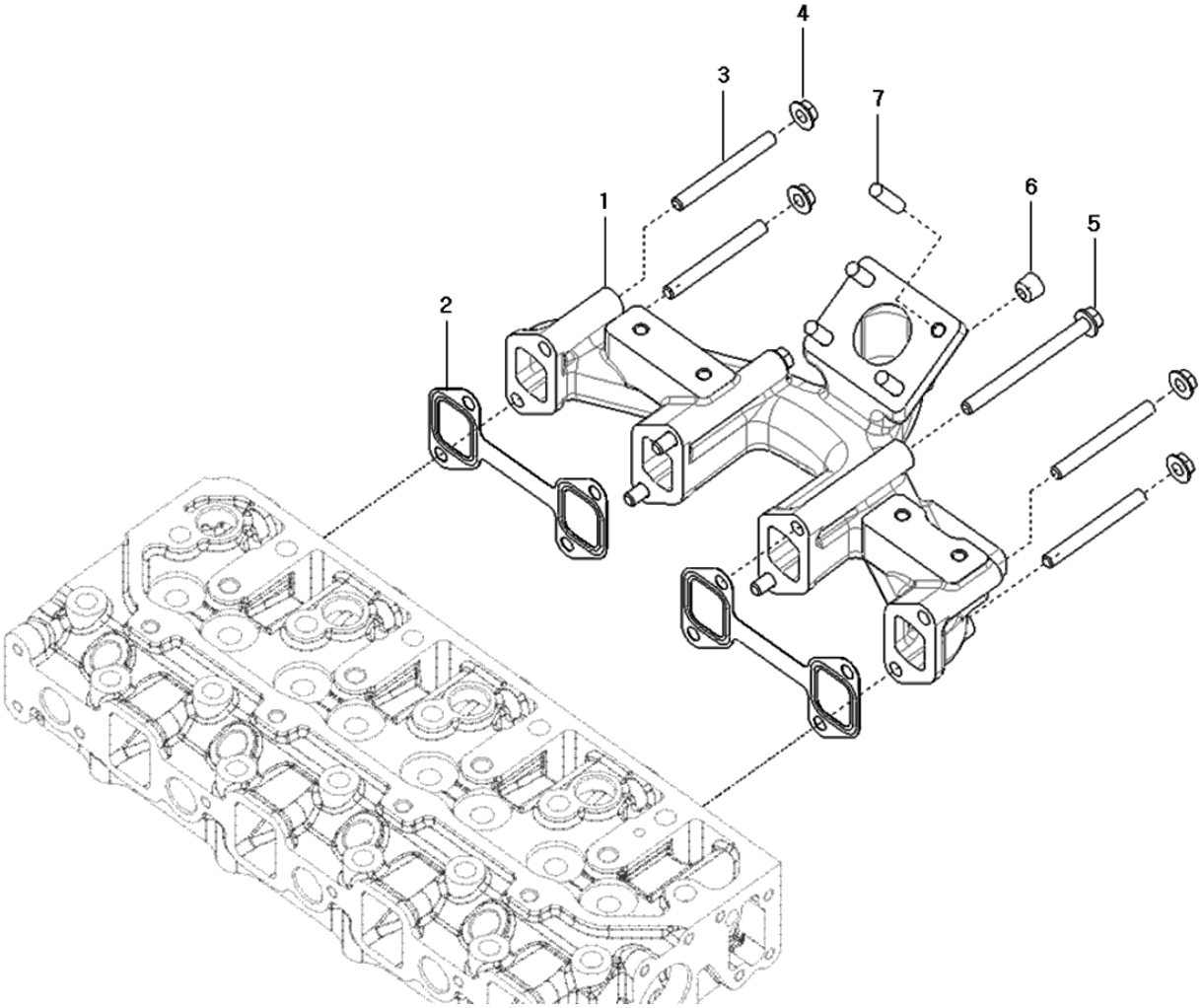

A33_011 배기매니폴드부 (EXHAUST MANIFOLD)

A: K58P

순번 (NO)	부품번호 (PART NO)	품 명 (PART NAME)	품 명 (PART NAME)	수량 A			규격 (SPEC)	비 고 (REMARK)
1	EA00003510B	배기매니폴드	EXHAUST MANIFOLD	1				
2	HRA0600200A3	배기매니폴드 가스켓 - A2300	GASKET,EXHAUSTMANIFOLD	2			T0.6(T0.3X2)	
3	2621D-080652	심음볼트	BOLT, STUD	4				
4	2636A-080002	육각플랜지너트	HEX. FLANGE NUT	4				
5	2610D-080952	육각플랜지볼트	HEX. FLANGE BOLT	4				
6	23871-020000	테이퍼플러그(PT1/4)	TAPER PLUG	1			PT1/4	
7	EA00006124A	심음볼트	BOLT, STUD	4			M8*P1.25	

A35_002 아이들기어조합부 (IDLE GEAR)

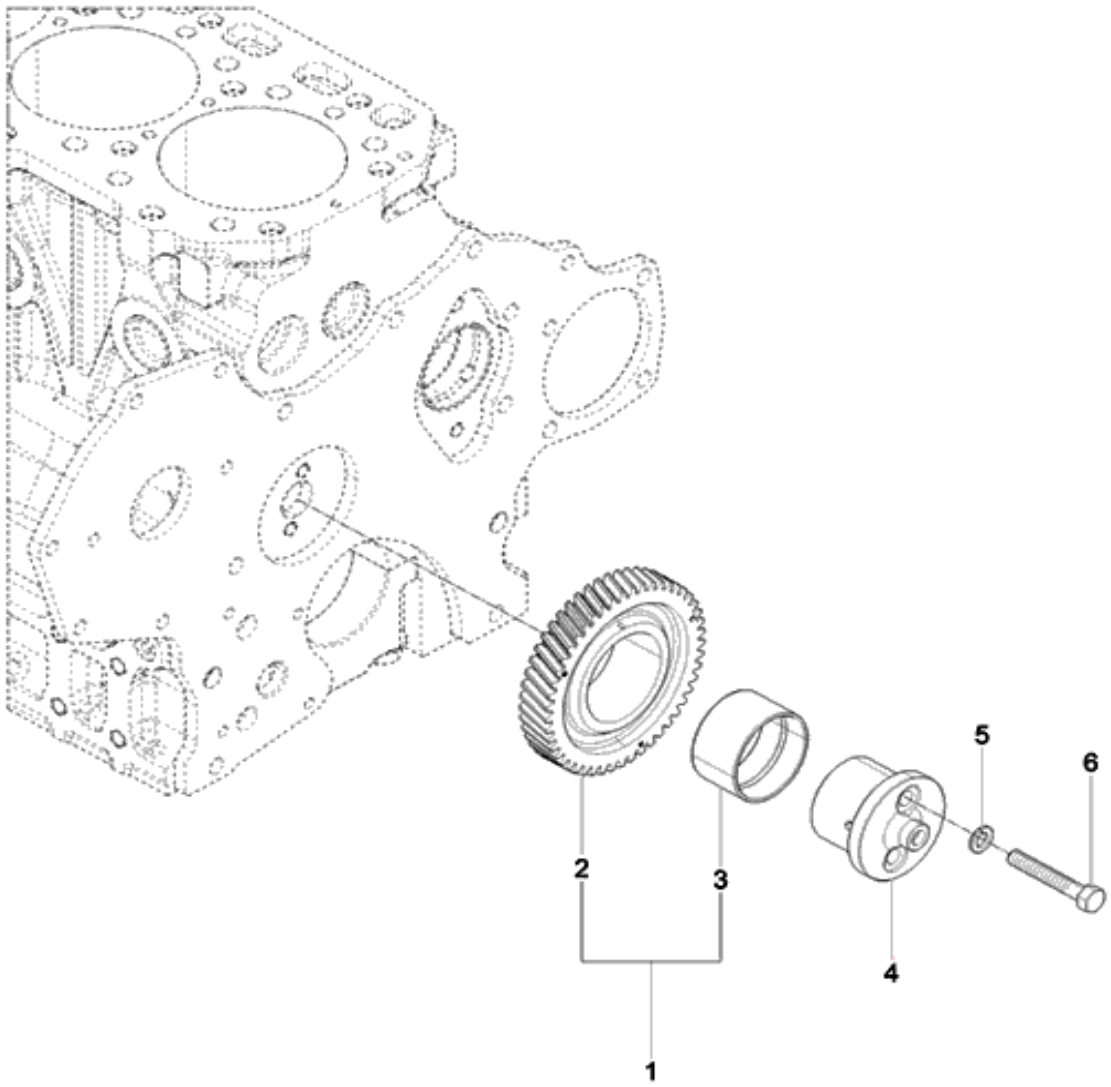

A35_002 아이들기어조합부 (IDLE GEAR)

A: K58P

순번 (NO)	부품번호 (PART NO)	품 명 (PART NAME)	품 명 (PART NAME)	수량 A			규격 (SPEC)	비 고 (REMARK)
1	HRA0700600A3	아이들기어조합	GEAR,IDLER	1				
2	HRA0700601A9	아이들기어	GEAR,IDLER	1				
3	HH08120000A4	부시(아이들기어)	BUSH	1				
4	EA00000848B	아이들기어축	SHAFT, IDLE GEAR	1				
5	22217-080000	스프링와셔8	WAHSER, SPRING	2			M8	
6	HRU0700700A4	볼트(아이들기어축)	BOLT,IDLESHAFT	2				

A36_004 기어케이스조합부 (COVER, FRONT GEAR)

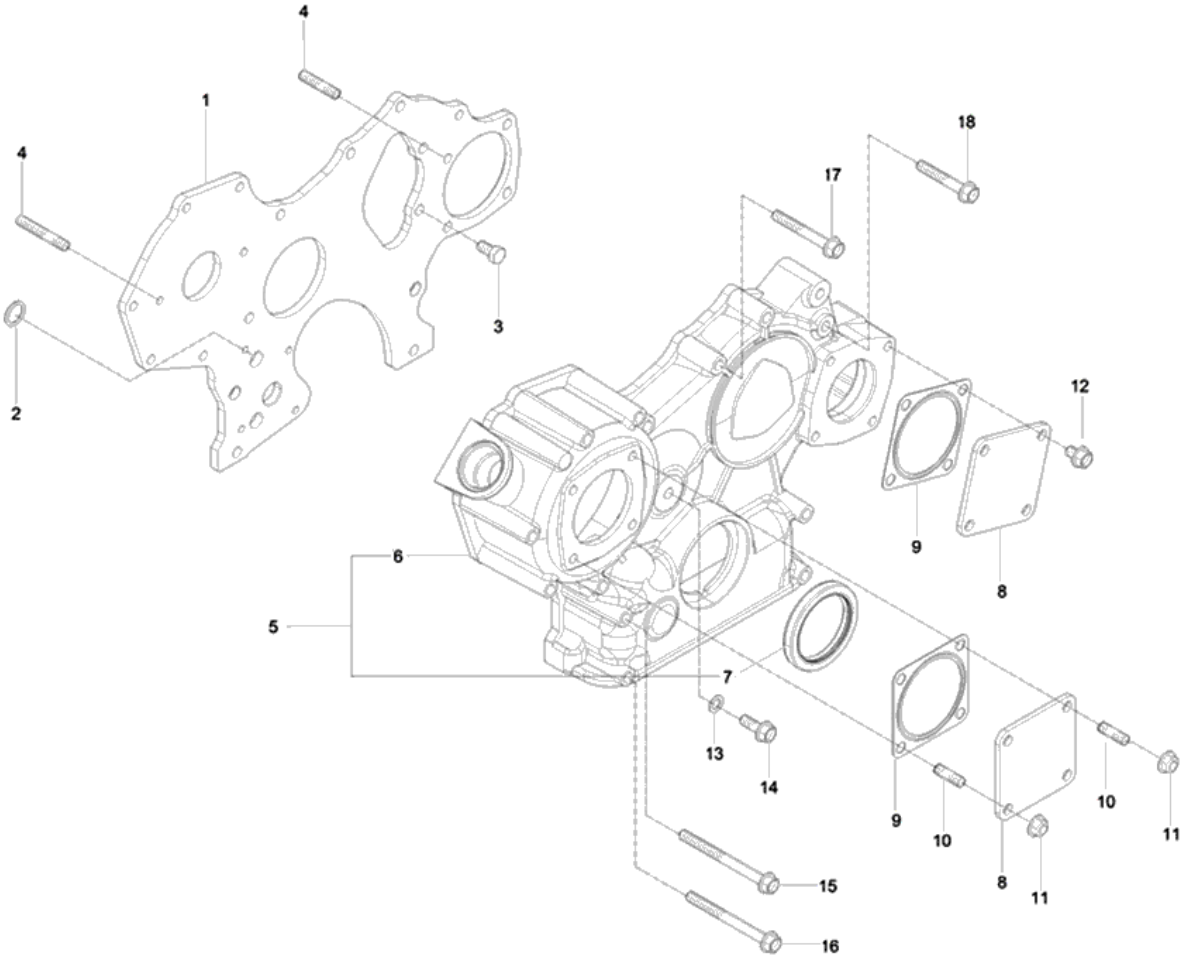

A36_004 기어케이스조합부 (COVER, FRONT GEAR)

A: K58P

순번 (NO)	부품번호 (PART NO)	품 명 (PART NAME)	품 명 (PART NAME)	수량 A			규격 (SPEC)	비 고 (REMARK)
1	HRA020010DE2	플랜지(기어케이스)	PLATE, GEAR COVER	1			17.2	
2	24311-000160	O-링 P 16	O-RING	2			P16	
3	26116-080162	육각볼트	HEX. BOLT	3			M8X1.25X16	
4	HM02380000A4	290,ALL,심볼트	STUD	4			M8X1.25X30	
5	EA00000527C	기어케이스조합	GEAR CASE ASS'Y	1				
6	EA00000413E	기어케이스	GEAR CASE	1				
7	HRC0200402B4	오일실(G)	OIL SEAL (G)	1			D55 X 72 X 10	
8	HC01230000C4	커버	COVER,ACCESSORYDRIVE	2			T4.5	
9	HA02110000C4	패킹	GASKET,ACCDRIVECOVER	2			T0.35	
10	26216-080162	볼트	STUD BOLT	4				
11	26367-080002	259, 육각플랜지너트	HEX. FLANGE NUT	4			M8XP1.25	
12	26106-080162	플랜지볼트8X16	HEX. FLANGE BOLT	4			M8XP1.25X16	
13	23414-080000	320,ALL,패킹8	PACKING	1			M8	
14	26106-080222	육각플랜지보울트	HEX. FLANGE BOLT	1			M8X1.25X22	
15	26106-080902	326,ALL,육각플랜지볼트	HEX. FLANGE BOLT	2				
16	26106-080852	327,ALL,플랜지볼트8X85	HEX. FLANGE BOLT	7			M8X1.25X85	
17	26106-080602	육각플랜지볼트	HEX. FLANGE BOLT	3			M8XP1.25X60	
18	26106-080502	328,ALL,육각플랜지볼트	HEX. FLANGE BOLT	1			M8X1.25X50	

A37_001 밸런스부 (BALANCE ASS'Y)

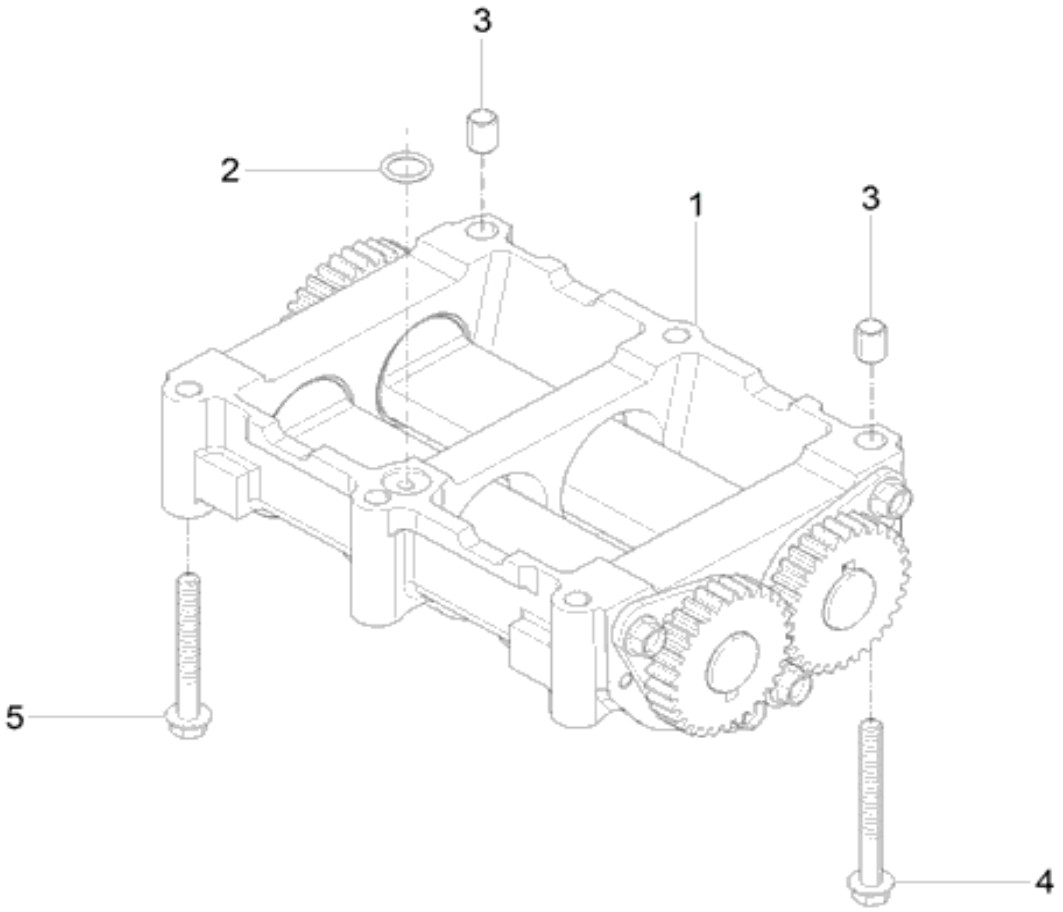

A37_001 밸런스부 (BALANCE ASS'Y)

A: K58P

순번 (NO)	부품번호 (PART NO)	품 명 (PART NAME)	품 명 (PART NAME)	수량 A			규격 (SPEC)	비 고 (REMARK)
1	HRA1000100A1	밸런스조합	BALANCER	1				
2	24311-000140	441,ALL,O-RINGP-14	O-RING	1			P14	
3	HRA1000700A4	노크핀	PIN,GUIDE	2			D11XS9X14	
4	26106-080752	육각플랜지볼트	HEX. FLANGE BOLT	2			M8XP1.25X75	
5	26106-080652	280,A22,볼트	HEX. FLANGE BOLT	4				

A38_007 검유봉조합부 (GAUGE, OIL LEVEL)

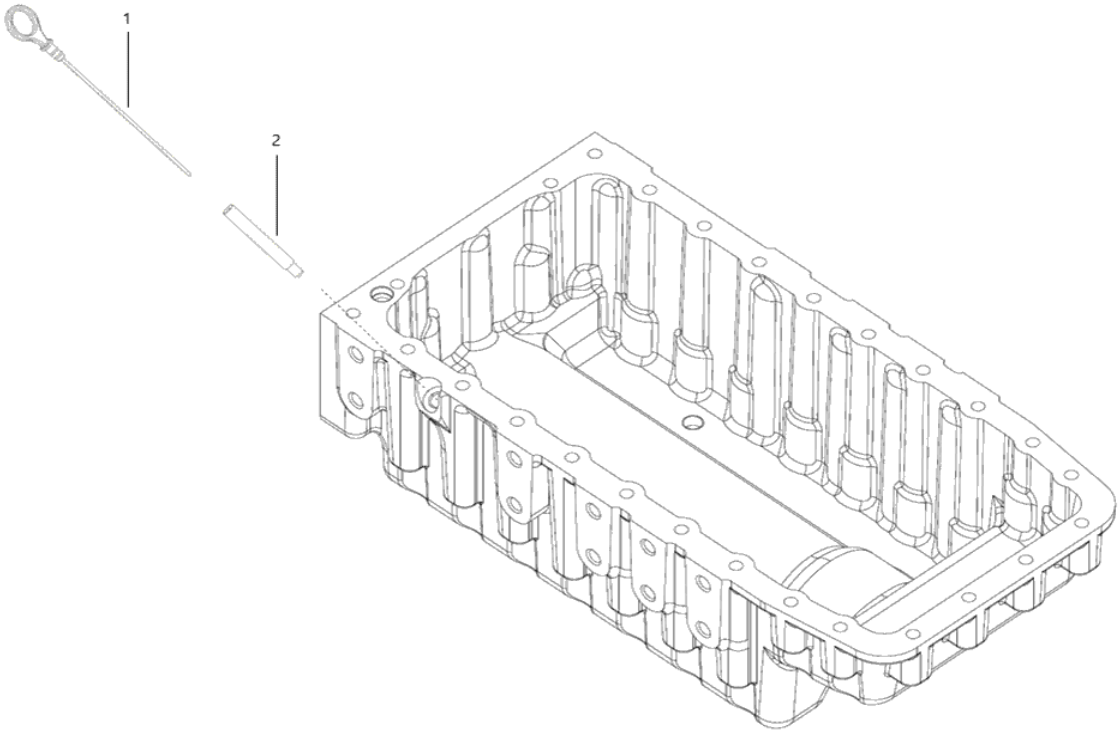

A38_007 검유봉조합부 (GAUGE, OIL LEVEL)

A: K58P

순번 (NO)	부품번호 (PART NO)	품 명 (PART NAME)	품 명 (PART NAME)	수량 A			규격 (SPEC)	비 고 (REMARK)
1	EA00005163A	검유봉	DIPSTICK	1				
2	EA00005162A	가이드(검유봉)	TUBE,OIL GAUSE	1				

A39_001	급유구조합 (OIL FILLER CAP)

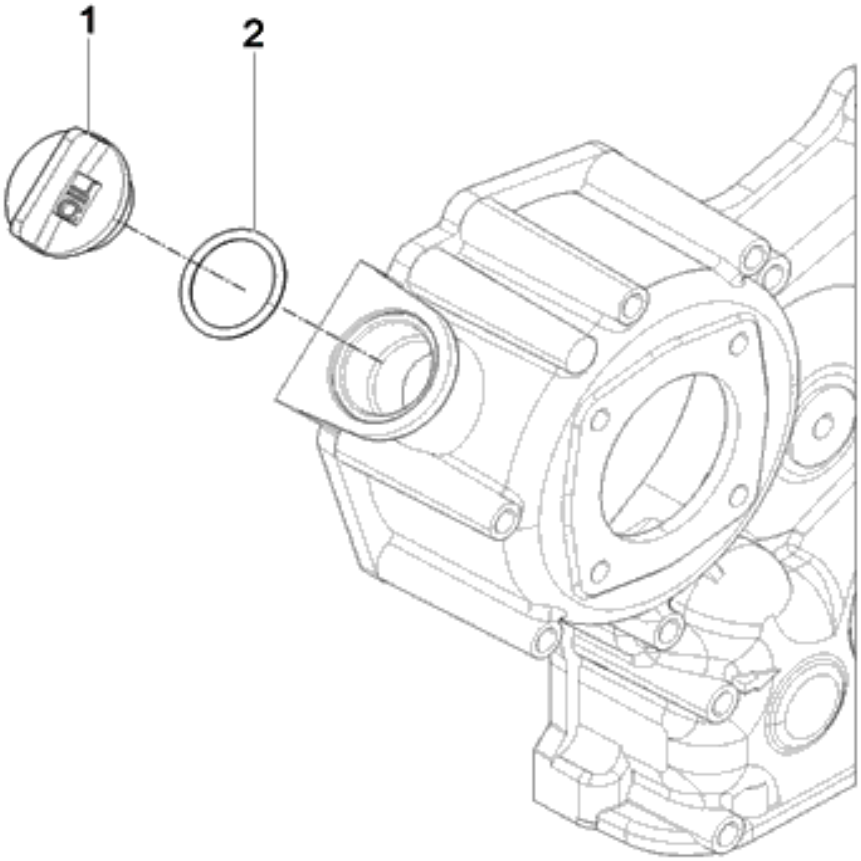

A39_001 급유구조합 (OIL FILLER CAP)

A: K58P

순번 (NO)	부품번호 (PART NO)	품 명 (PART NAME)	품 명 (PART NAME)	수량 A			규격 (SPEC)	비 고 (REMARK)
1	HC03470000B4	급유구	CAP,FILTER	1				
2	24311-000320	O링(P형)	O-RING	1				

A40_003	엔진리프트조합부 (LIFT ASS'Y OPTION)

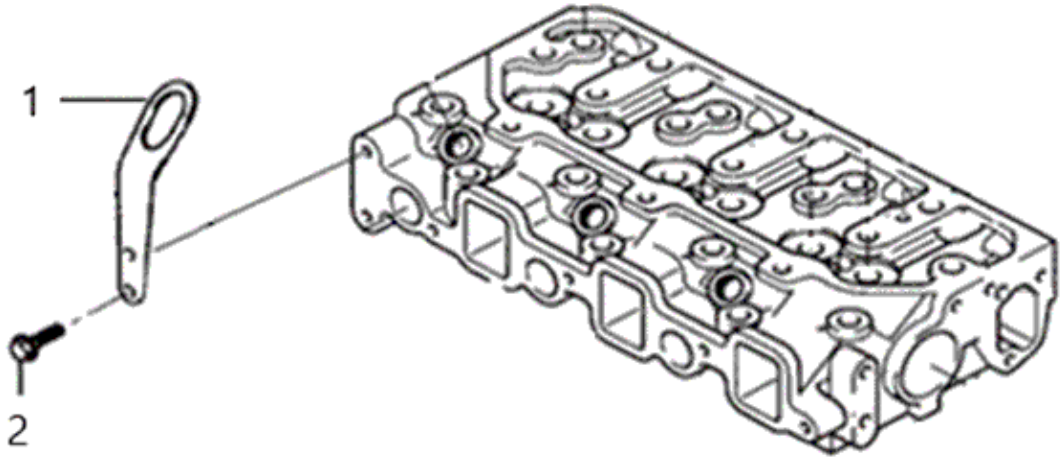

A40_003 엔진리프트조합부 (LIFT ASS'Y OPTION)

A: K58P

순번 (NO)	부품번호 (PART NO)	품 명 (PART NAME)	품 명 (PART NAME)	수량 A			규격 (SPEC)	비 고 (REMARK)
1	HK03530000B4	리프트	BRACKET,LIFTING	1			T4.5	
2	26106-080162	플랜지볼트8X16	SCREW,HEX FLANGE HEAD CAP	2			M8XP1.25X16	

A41_001 컴프레셔구동부 (COMP,DRIVE PULLEY ASS'Y OPTION)

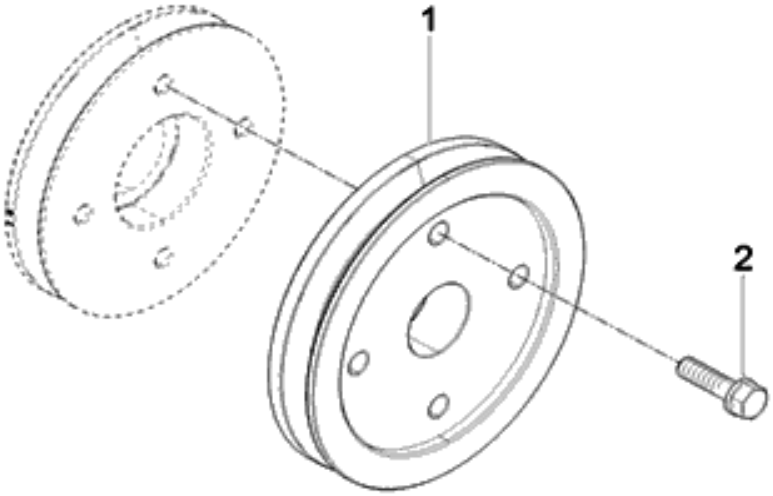

A41_001 컴프레셔구동부 (COMP,DRIVE PULLEY ASS'Y OPTION)

A: K58P

순번 (NO)	부품번호 (PART NO)	품 명 (PART NAME)	품 명 (PART NAME)	수량 A			규격 (SPEC)	비 고 (REMARK)
1	HRC7001500A3	컴프레셔 구동 V풀리	V PULLEY	1				
2	26013-080302	와셔조립육각볼트(+SW)	BOLT, WASHER SET	4			M8XP1.25X30	

A42_004	스타터 (MOTER, STARTIONS)

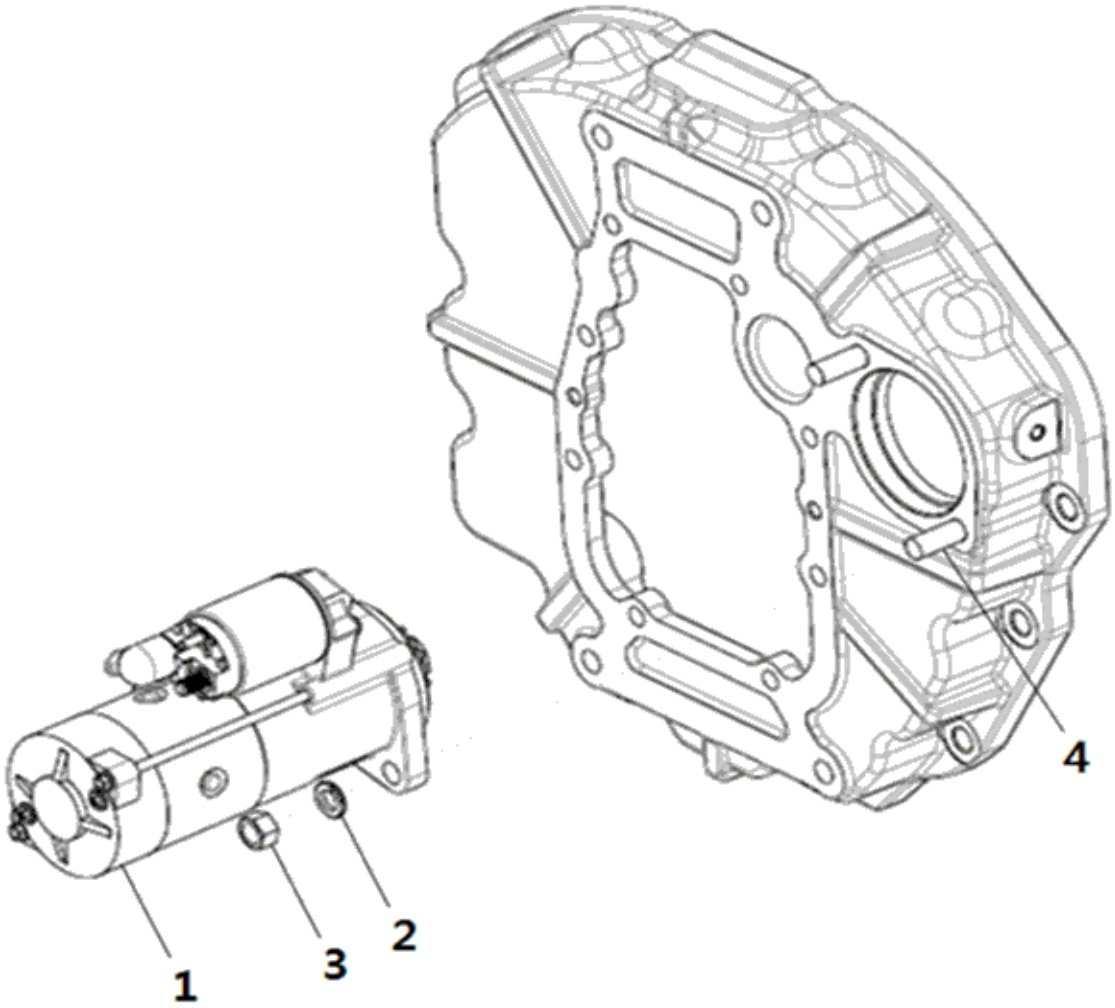

A42_004 스타터 (MOTER, STARTIONS)

A: K58P

순번 (NO)	부품번호 (PART NO)	품 명 (PART NAME)	품 명 (PART NAME)	수량 A			규격 (SPEC)	비 고 (REMARK)
1	EA00004194B	스타터(2.2KW)	STARTER MOTOR	1				
2	22217-120000	스프링와셔	WASHER, SPRING	2			M12	
3	26716-120002	295,ALL,육각너트	NUT , HEX/2	2			M12X1.75	
4	26216-120302	STUD	STUD, M12 × 30	2				

A44_004 DPF취부부 (DPF MOUNTING OPTION)

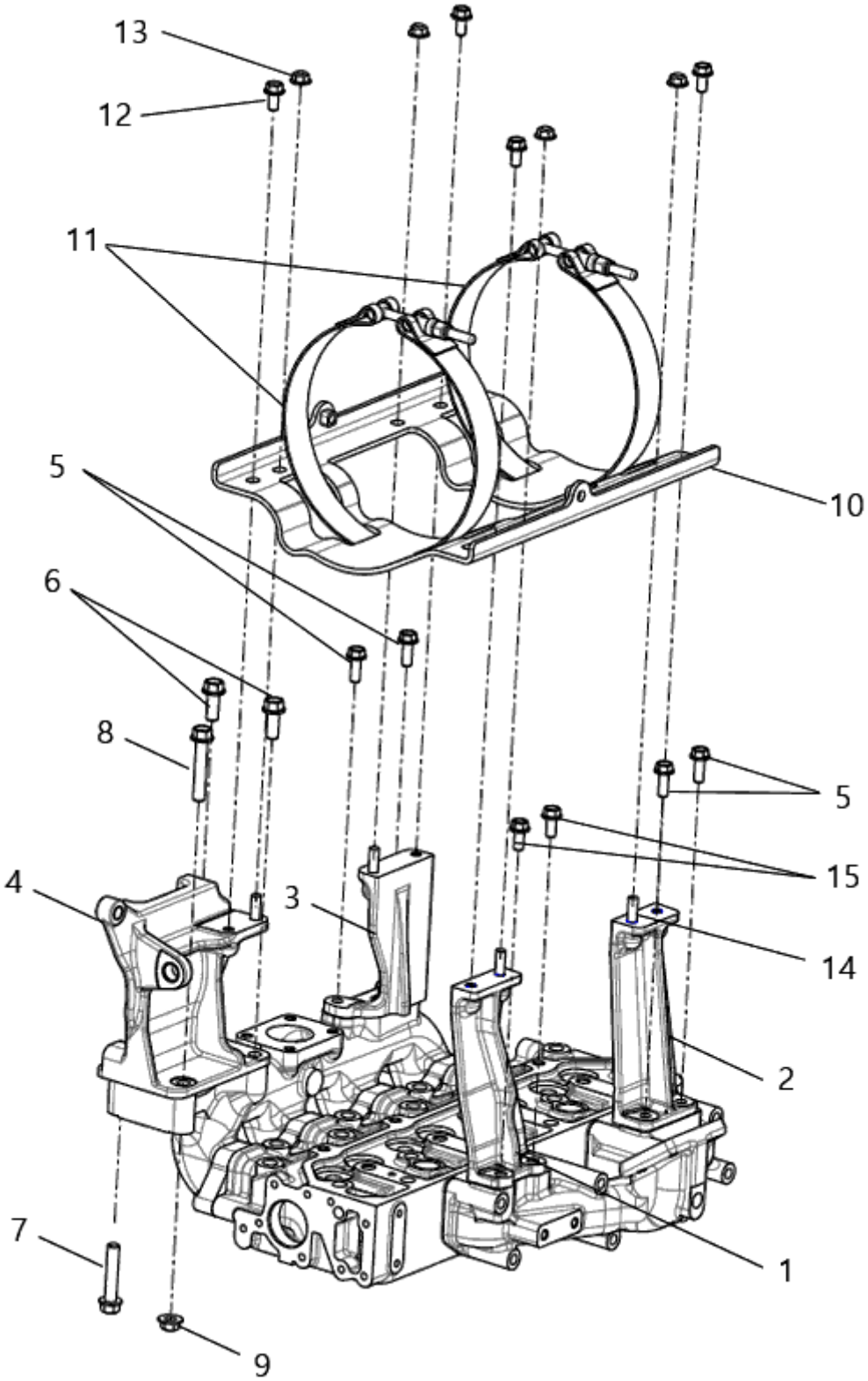

A44_004 DPF취부부 (DPF MOUNTING OPTION)

A: K58P

순번 (NO)	부품번호 (PART NO)	품 명 (PART NAME)	품 명 (PART NAME)	수량 A			규격 (SPEC)	비 고 (REMARK)
1	EA00003507B	DPF 지지대(A)	DPF SUPPORT(A)	1				
2	EA00003508A	DPF 지지대(B)	DPF SUPPORT(B)	1				
3	EA00003509A	DPF 지지대(C)	DPF SUPPORT(C)	1				
4	EA00003501B	콤프레셔고정브래킷	BRACKET, COMPRESSOR	1				
5	26106-080222	육각플랜지보울트	HEX. FLANGE BOLT	4			M8X1.25X22	
6	26106-100252	육각플랜지볼트	HEX. FLANGE BOLT	2			M10XP1.5X25	
7	26106-100502	플랜지볼트	HEX. FLANGE BOLT	1				
8	26106-100552	육각플랜지볼트	HEX. FLANGE BOLT	1			M10X1.5X55	
9	26367-100002	263,ALL,고정너트(우나사)	HEX. FLANGE NUT	1			M10X1025	
10	EA00004273A	메인브라켓조합	MAIN BRACKET ASS'Y	1				
11	EA00004268A	DPF 클램프	CLAMP, DPF	2				
12	26106-080162	플랜지볼트8X16	HEX. FLANGE BOLT	4			M8XP1.25X16	
13	26367-080002	259, 육각플랜지너트	HEX. FLANGE NUT	4			M8XP1.25	
14	26216-080222	437,ALL,심음보울트M8X22	STUD BOLT	4			M8X1.25X22	
15	26106-080182	444,ALL,플랜지볼트	HEX. FLANGE BOLT	2				

A45_002	DPF부 (DPF)

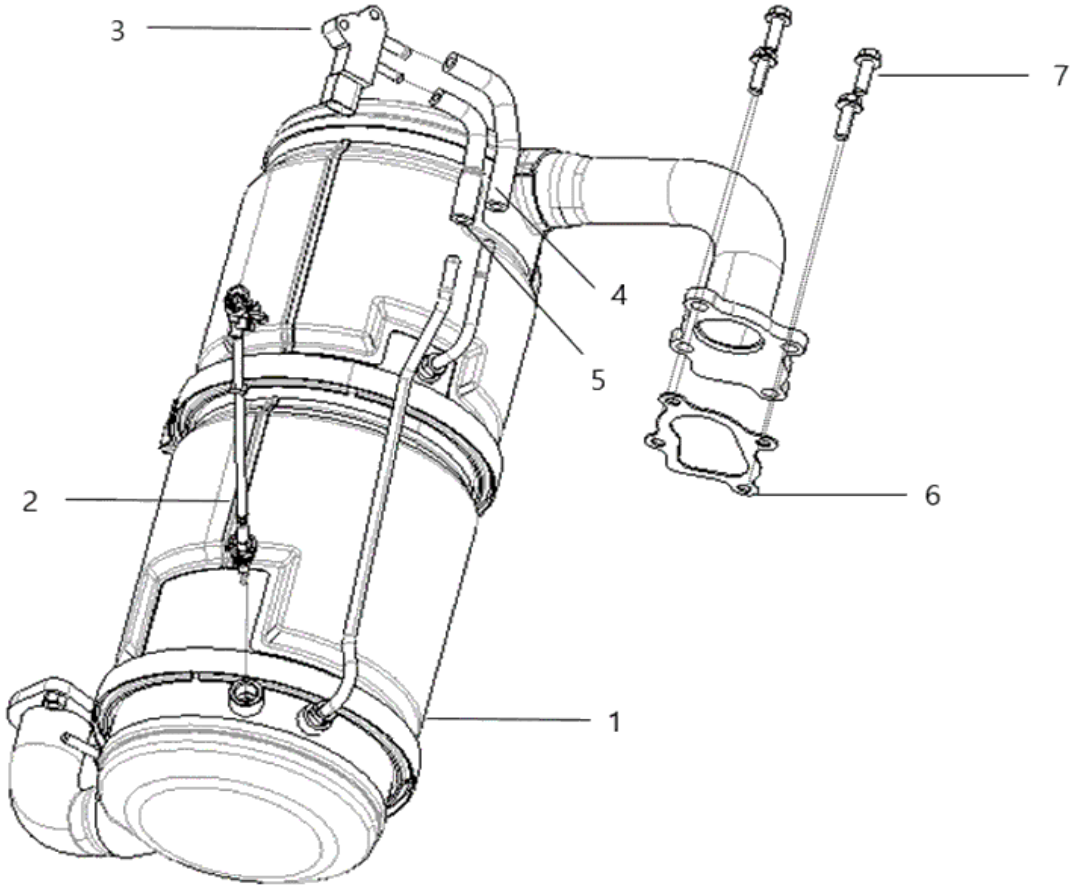

A45_002 DPF부 (DPF)

A: K58P

순번 (NO)	부품번호 (PART NO)	품 명 (PART NAME)	품 명 (PART NAME)	수량 A			규격 (SPEC)	비 고 (REMARK)
1	EA00004115D	DPF조합(5.66")_내수	DPF ASS'Y	1				
2	EA00005845A	온도센서(DARTS)	SENSOR, TEMP.	1				
3	EA00003291A	차압센서	SENSOR, DIFF. PRESS	1				
4	EA00003287A	차압센서 호스A	HOSE(IN), DIFF. PRESS SENSOR	1				
5	EA00003288A	차압센서 호스B	HOSE(OUT), DIFF. PRESS SENSOR	1				
6	HP0524000EA4	개스킷(T/COUT)	GASKET (T/OUT)	1				
7	2610D-080252	육각플랜지볼트	HEX. FLANGE BOLT	4				

A48_006	V-벨트부 (V-BELT)

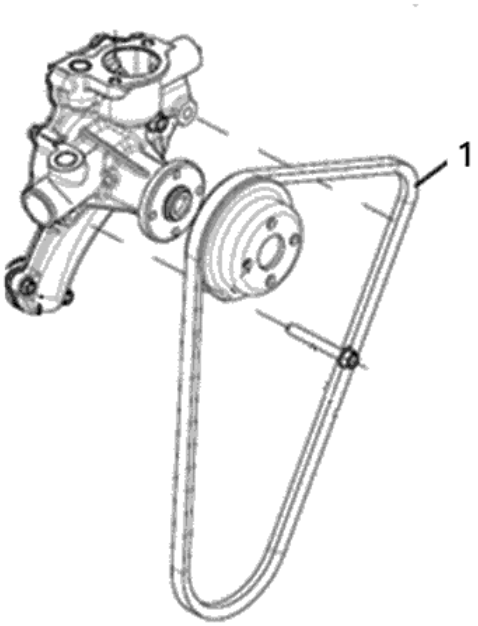

A48_006 V-벨트부 (V-BELT)

A: K58P

순번 (NO)	부품번호 (PART NO)	품 명 (PART NAME)	품 명 (PART NAME)	수량 A			규격 (SPEC)	비 고 (REMARK)
1	EA00005549A	V-벨트 RPF-L A40	V-BELT(40")	1				

A51_002 흡기호스조합부 (INTAKE HOSE ASSY OPTION)

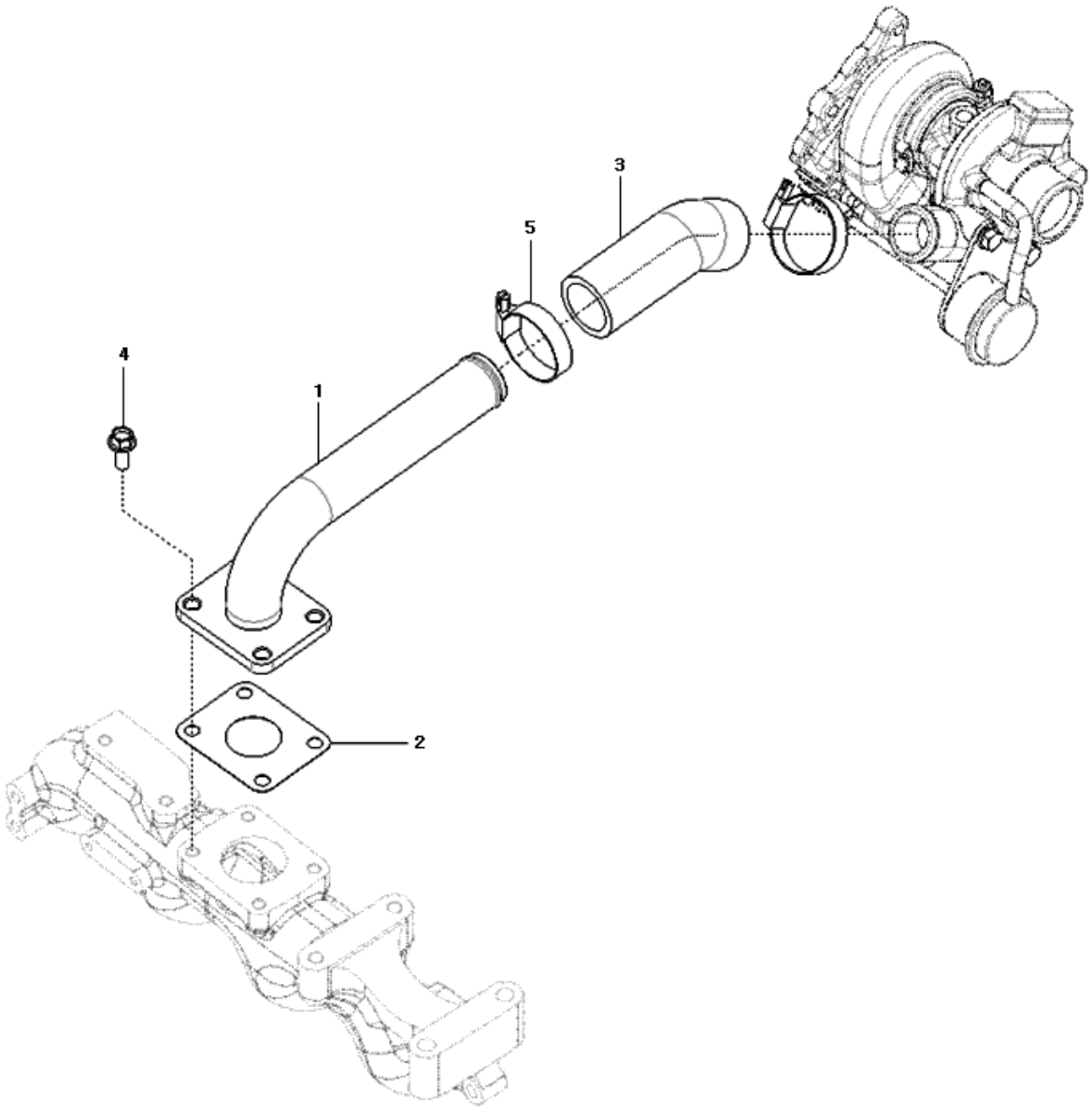

A51_002 흡기호스조합부 (INTAKE HOSE ASSY OPTION)

A: K58P

순번 (NO)	부품번호 (PART NO)	품 명 (PART NAME)	품 명 (PART NAME)	수량 A			규격 (SPEC)	비 고 (REMARK)
1	EA00005609B	흡기파이프	PIPE ASSY,INTAKE	1				
2	EA00003585B	가스켓(흡기파이프)	GASKET	1				
3	EA00005608A	흡기호스	INTAKE HOSE	1				
4	26106-080202	육각플랜지볼트	SQR FLANGE BOLT	4			M8XP1.25X20	
5	23000-048000	호스클램프	CLAMP,HOSE	2			D48	

B

GROUP

엔진 악세서리 & 컨트롤
(ENGINE ACCESSORIES & CONTROL)

B01010	연료탱크 (FUEL TANK ASS`Y)

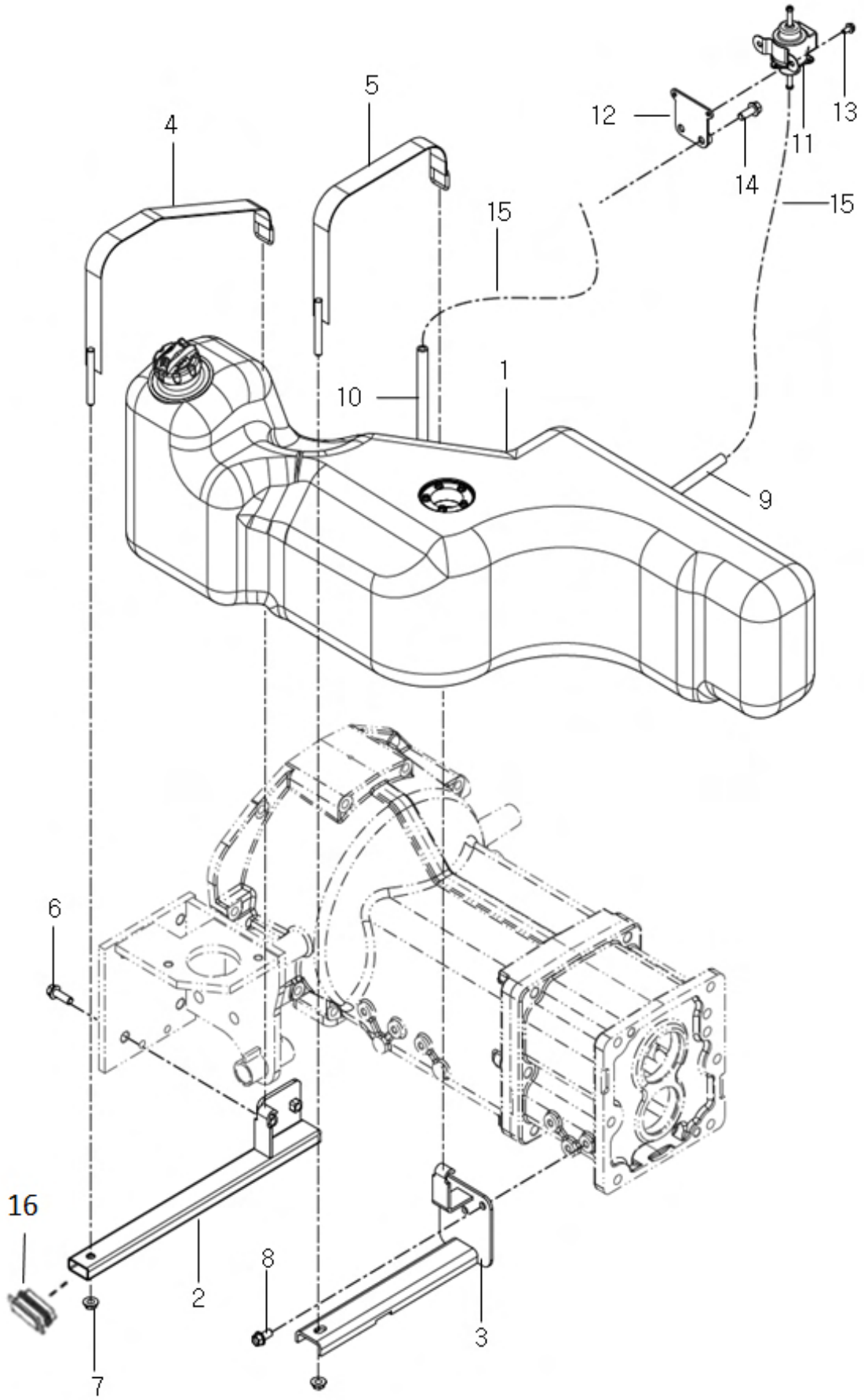

B01010 연료탱크 (FUEL TANK ASS`Y)

A: K58P

순번 (NO)	부품번호 (PART NO)	품 명 (PART NAME)	품 명 (PART NAME)	수량 A			규격 (SPEC)	비 고 (REMARK)
1	TA00043906B	연료탱크 총조합	FUEL TANK ASS`Y	1				
2	TA00042944B	탱크지지브래킷조합(전)	LOWER TANK BRACKET ASS`Y, (FR)	1				
3	TA00042948C	탱크지지브래킷조합(후)	LOWER TANK BRACKET ASS`Y, (RR)	1				
4	TA00042951C	연료탱크 고정밴드(전)	BAND, FUEL TANK (FR)	1				
5	TA00042953D	연료탱크 고정밴드(후)	BAND, FUEL TANK (RR)	1				
6	26106-100302	육각플랜지볼트	FLANGE BOLT, HEX	2				
7	26367-100002	육각플랜지너트	FLANGE NUT, HEX	2				
8	26106-100202	육각플랜지너트	FLANGE BOLT, HEX	3				
9	TA00036179B	호스(850)	HOSE	1				
10	TA00036176B	호스(1100)	HOSE	1				
11	HF20190000A2	피드펌프 조합	PUMP, FEED	1				
12	TC51420000B4	스테이(펌프)	Stay assy	1				
13	26106-060122	육각플랜지볼트	FLANGE BOLT, HEX	2				
14	26106-100252	육각플랜지볼트	FLANGE BOLT, HEX	2				
15	23080-012000	호스클램프	CLAMP	2				
16	TA00062769A	사각캡	CAP, PVC	1				

B02010 냉각팬 (COOLING FAN)

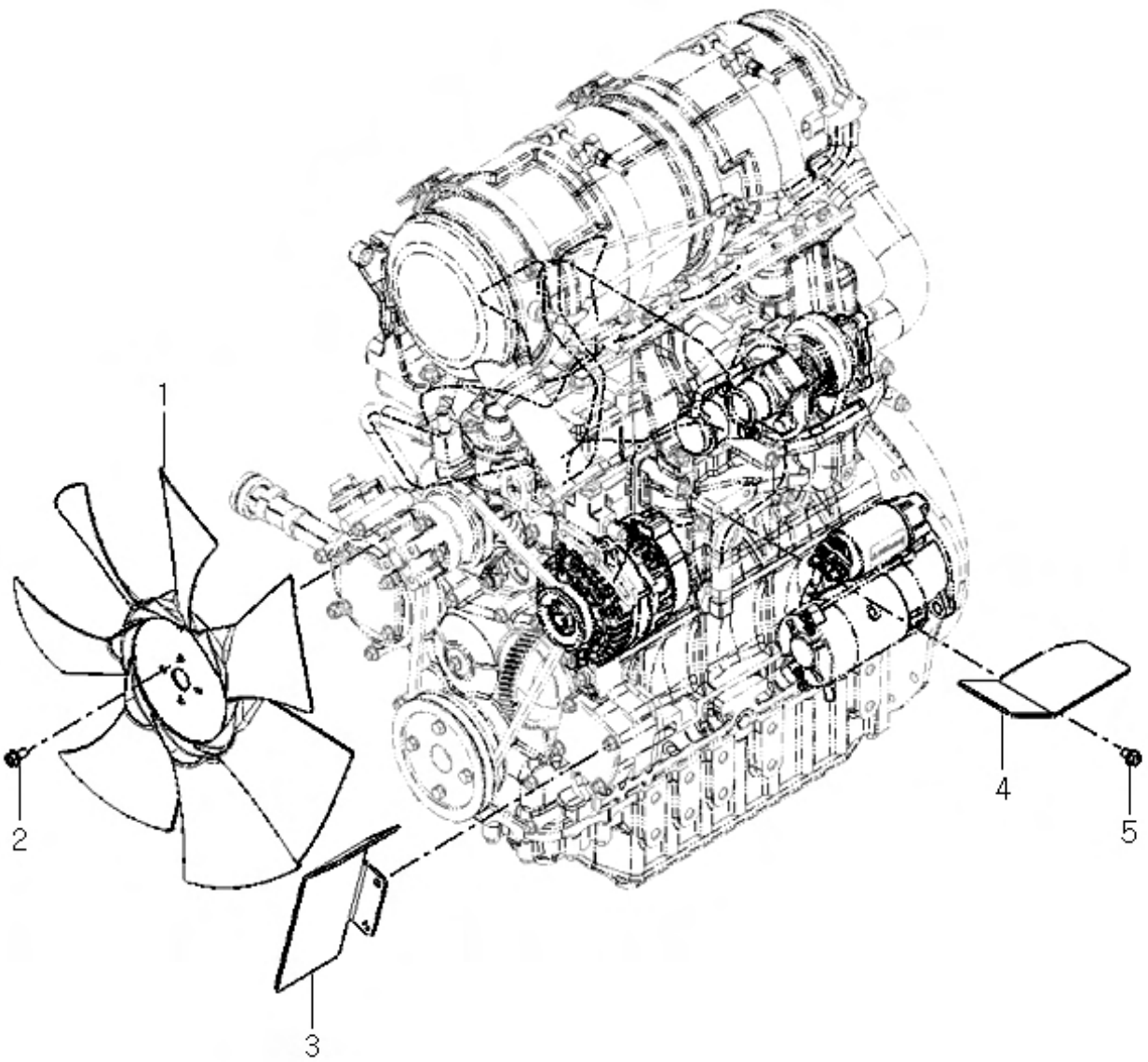

B02010 냉각팬 (COOLING FAN)

A: K58P

순번 (NO)	부품번호 (PART NO)	품 명 (PART NAME)	품 명 (PART NAME)	수량 A			규격 (SPEC)	비 고 (REMARK)
1	TA00036706A	냉각휀	COOLING FAN)	1				
2	26014-080202	와셔조립육각볼트	BOLT W/WASHER, HEX	4				
3	TA00045253A	바람막이판A	WIND-BRACKET A	1				
4	TA00045254A	바람막이판B	WIND-BRACKET B	1				
5	26106-080122	육각플랜지볼트	FLANGE BOLT, HEX	2				

B02020 라디에이터 (RADIATOR)

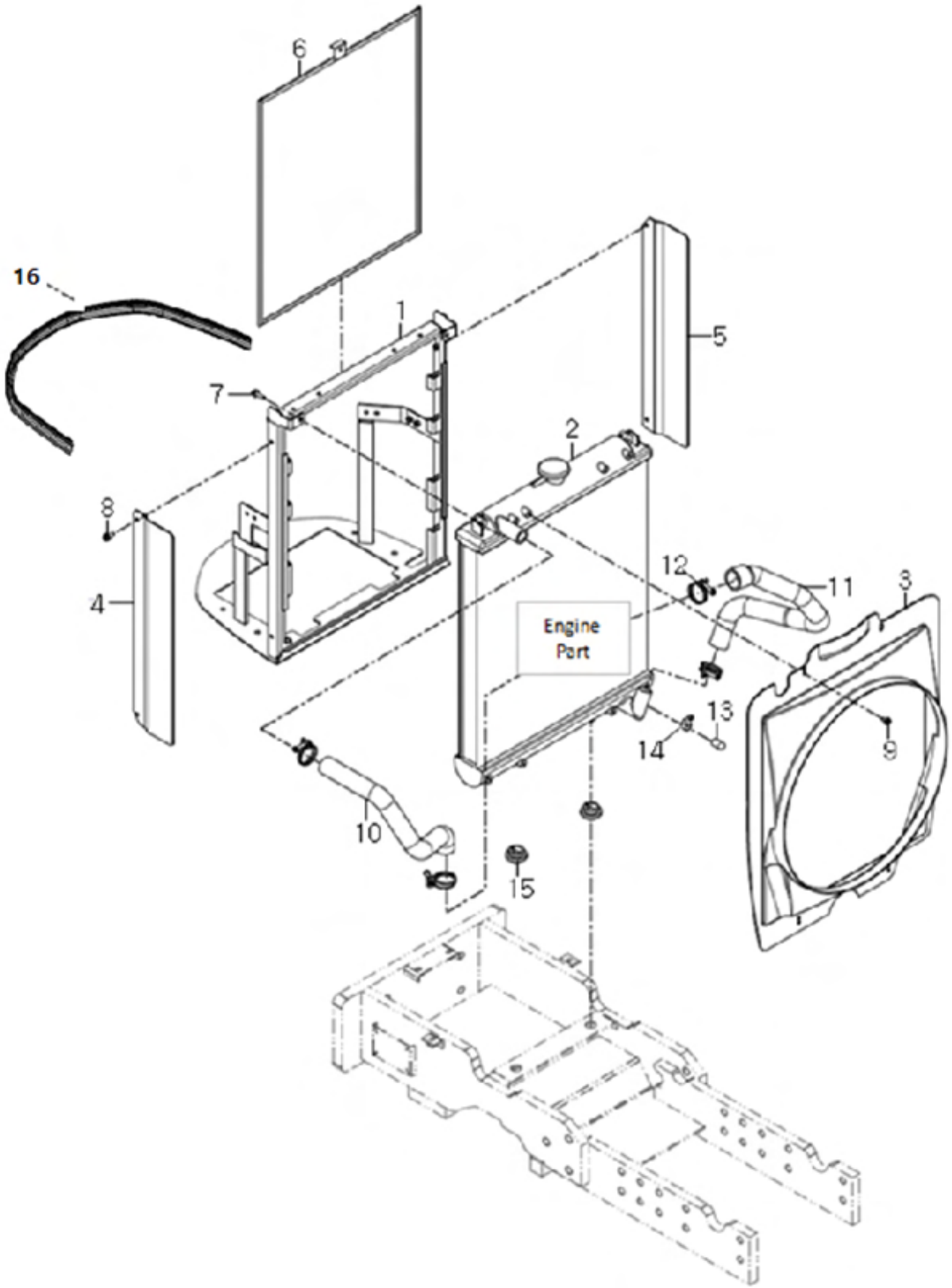

B02020 라디에이터 (RADIATOR)

A: K58P

순번 (NO)	부품번호 (PART NO)	품 명 (PART NAME)	품 명 (PART NAME)	수량 A			규격 (SPEC)	비 고 (REMARK)
1	TA00044122D	그릴프레임조합	GRILL FRAME ASS'Y	1				
2	EA00001873A	라디에이터	RADIATOR	1				
3	TA00032760D	슈라우드	SHROUD	1				
4	TA00025570C	라디에이터 브라켓	BRACKET, RADIATOR	1				
5	TA00044522B	라디에이터 브라켓	BRACKET, RADIATOR	1				
6	TA00024833B	방진망 조합	MESH, DUST	1				
7	26014-060252	와셔조립육각볼트	BOLT W/WASHER, HEX	2				
8	26106-060162	육각플랜지볼트	FLANGE BOLT, HEX	4				
9	HRA1203200A4	태핑나사	TAPPING SCREW	4				
10	TA00036682A	냉각수 호스A	HOSE(A), COOLING WATER	1				
11	TA00025609C	66	HOSE(B), COOLING WATER	1				
12	23010-038000	호스밴드	CUSHION RUBBER	4				
13	HRC1201200A4	캡(쿨러)	CAP	1				
14	23000-016000	호스클립	CLIP, HOSE	1				
15	HRA1203300A4	방진고무	RUBBER, DAMPER	2				
16	TA00063879A	본네트 스트립	STRIP, BONNET	1				

B02050	냉각수보조탱크 (COOLING WATER SUB-TANK)

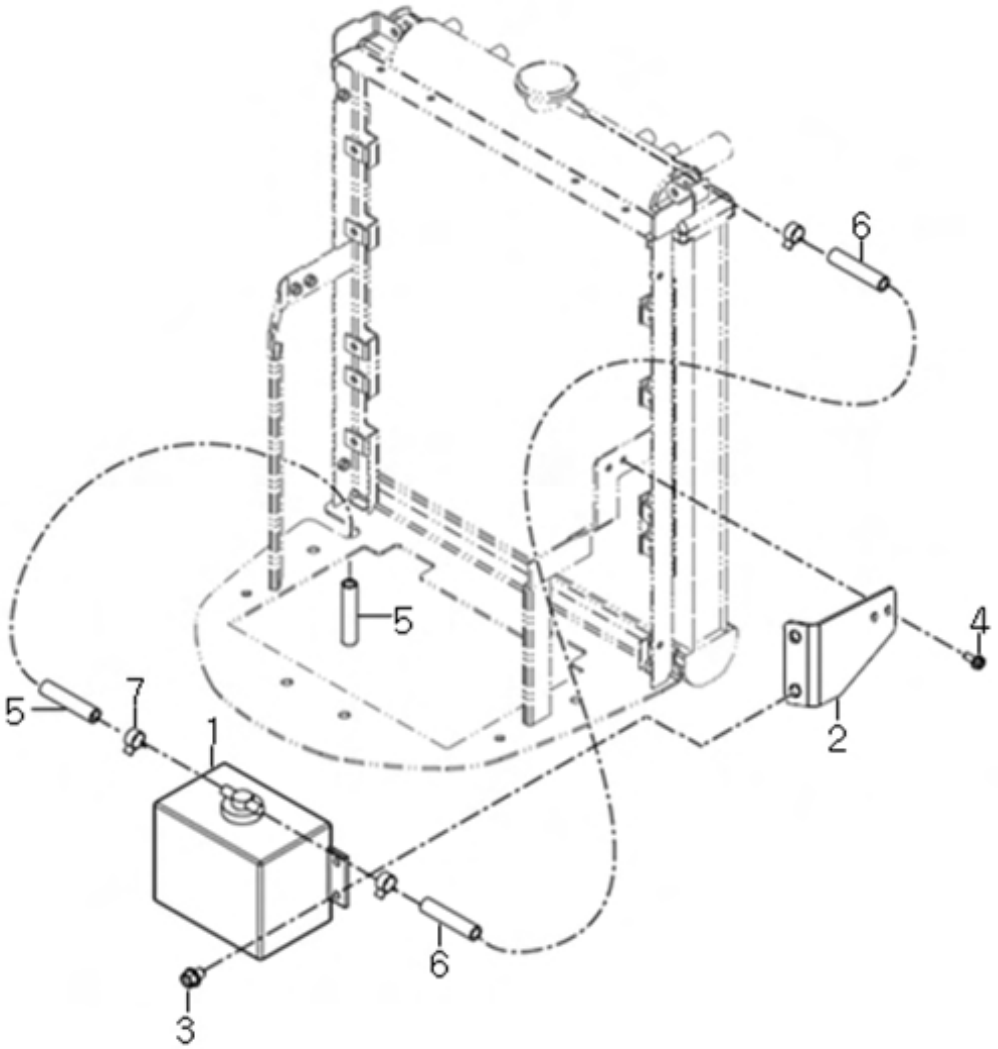

B02050 냉각수보조탱크 (COOLING WATER SUB-TANK)

A: K58P

순번 (NO)	부품번호 (PART NO)	품 명 (PART NAME)	품 명 (PART NAME)	수량 A			규격 (SPEC)	비 고 (REMARK)
1	TA00041471A	냉각수보조탱크	COOLING WATER SUB-TANK	1				
2	TA00045959A	냉각수 보조탱크 브래킷조합	BRACKET, COOLING WATER SUB-TANK	1				
3	26106-080162	육각플랜지볼트	FLANGE BOLT, HEX	2				
4	26106-060162	육각플랜지볼트	FLANGE BOLT, HEX	2				
5	23980-730600	플로토호스	HOSE	1				
6	TA00044503A	보조 냉각수 호스	HOSE	1				
7	23080-012000	호스클램프	CLAMP	3				

B03010	에어클리너 (AIR CLEANER)

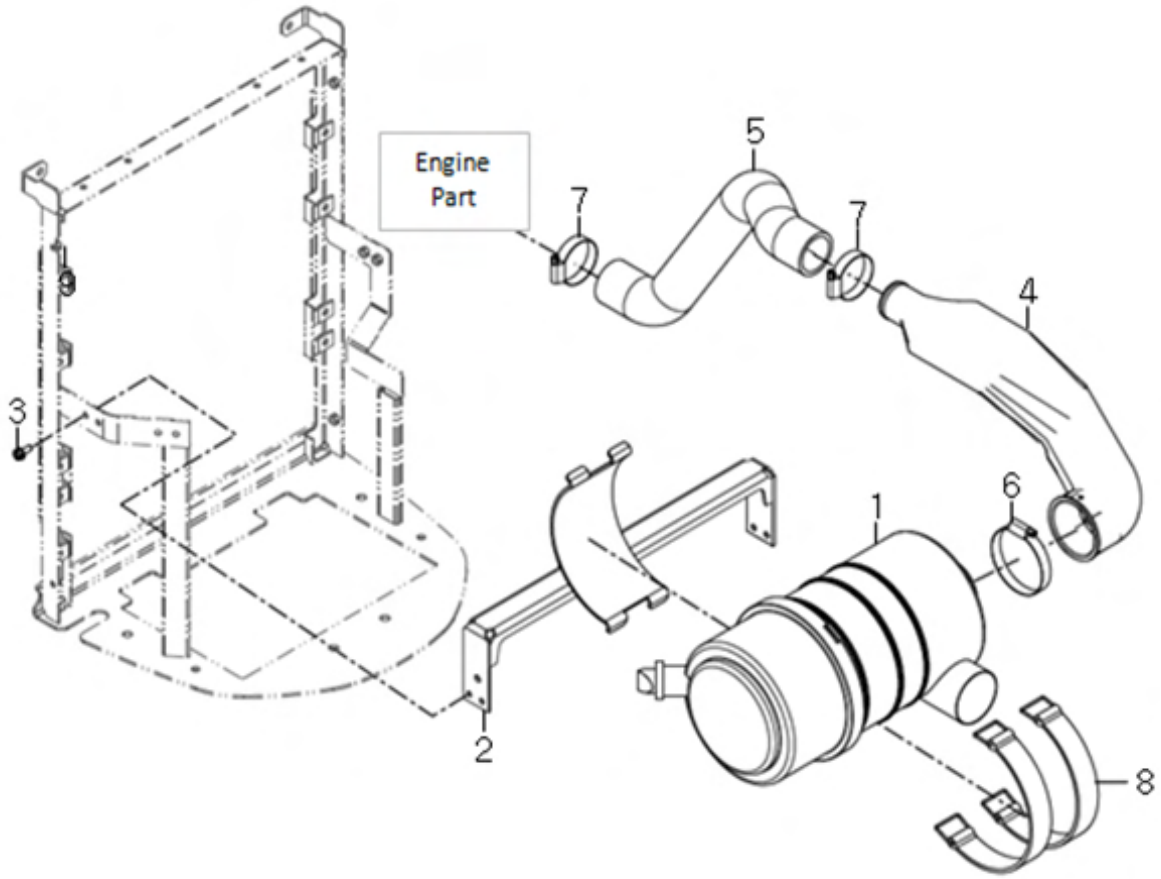

B03010 에어클리너 (AIR CLEANER)

A: K58P

순번 (NO)	부품번호 (PART NO)	품 명 (PART NAME)	품 명 (PART NAME)	수량 A			규격 (SPEC)	비 고 (REMARK)
1	HLT0621000A2	에어클리너 조합	ASS`Y AIR CLEANER	1				
2	TA00034921B	에어클리너브래킷조합	BRACKET, AIR-CLEANER	1				
3	26106-060162	육각플랜지볼트	FLANGE BOLT, HEX	4				
4	TA00034859A	흡기 파이프 조합	PIPE, INTAKE	1				
5	TA00034848A	흡기 호스	HOSE, INTAKE	1				
6	23000-080000	호스클립	CLIP, HOSE	1				
7	23000-054000	호스클립	CLIP, HOSE	2				
8	TZD6890000A4	에어클리너 취부 밴드	BAND	2				

B03030 배기파이프 (EXHAUST PIPE)

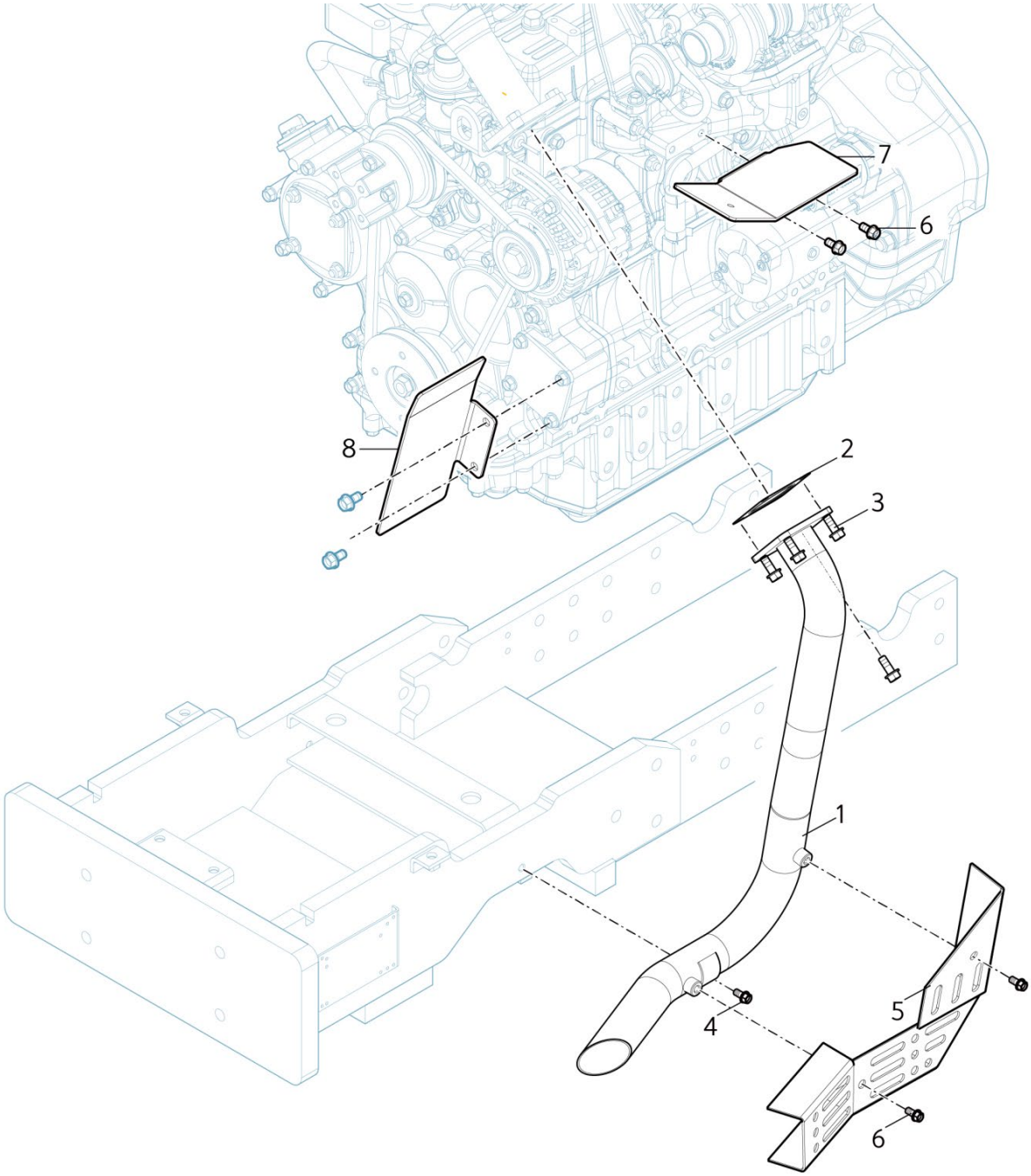

B03030 배기파이프 (EXHAUST PIPE)

A: K58P

순번 (NO)	부품번호 (PART NO)	품 명 (PART NAME)	품 명 (PART NAME)	수량 A			규격 (SPEC)	비 고 (REMARK)
1	TA00057439B	배기파이프조합(A5800)	EXHAUST VALVE ASS'Y	1				
2	EA00004235A	가스켓	GASKET	1				
3	26106-080202	육각플랜지볼트	BOLT	6				
4	26106-080162	육각플랜지볼트	BOLT	1				
5	TA00057735C	타공망 브라켓 조합	WIND-BRACKET A	1				
6	26106-080122	육각플랜지볼트	BOLT	1				
7	TA00045254D	바람막이판 B	WIND-BRACKET B	1				
8	TA00059020A	바람막이판(A5800)	WIND-BRACKET A	1				
	26106-080142	육각플랜지볼트	SCREW,HEX FLANGE HEAD CAP					
	EA00005795C	전자식배기밸브ASS'Y(조립식)	ELECTRONIC EXHAUST VALVE ASS'Y(ASSEMBLE TYPE)					

B05010 조속장치 (ACCELERATION STSTEM)

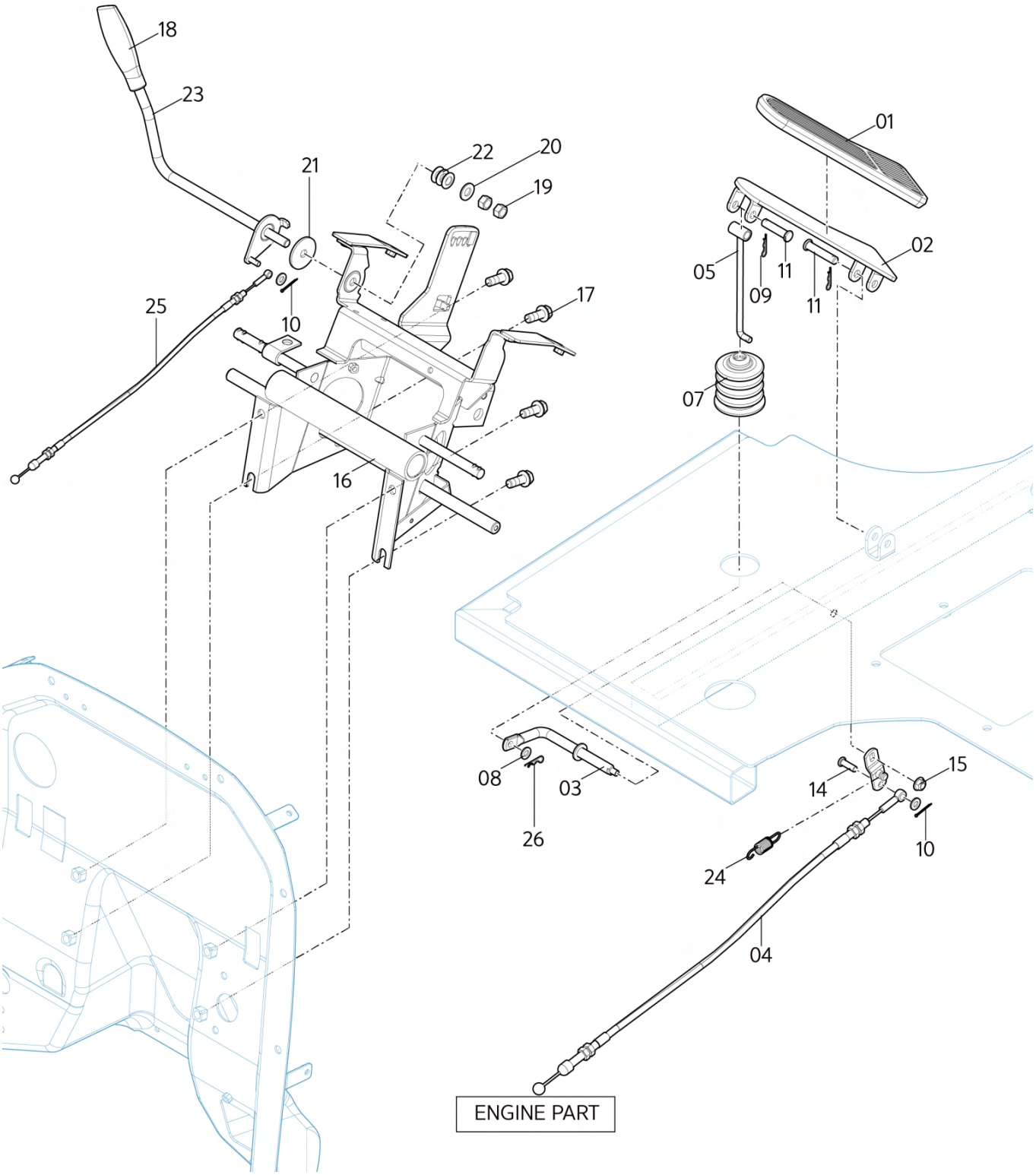

B05010 조속장치 (ACCELERATION STSTEM)

A: K58P

순번 (NO)	부품번호 (PART NO)	품 명 (PART NAME)	품 명 (PART NAME)	수량 A			규격 (SPEC)	비 고 (REMARK)
1	TT02250000A3	액슬페달커버	COVER, ACCEL. PEDAL	1				
2	TA00022124B	엑셀 페달	ACCEL. PEDAL	1				
3	TA00057257A	로드 조합	ROD ASSY	1				
4	TA00058167A	악셀케이블(페달)	ACCEL. CABLE	1				
5	TA00058216B	엑셀로드조합	ACCEL. ROD ASSY	1				
7	TA00020006A	액셀 페달 자바라	BOOT	1				
8	22137-060000	평와셔	WASHER, PLAIN	3				
9	22360-080000	스냅핀	SNAP PIN 8	2				
10	22417-160180	할핀(도금)	COTTER PIN	2				
11	22486-080300	두부핀	HEAD PIN	2				
14	NT01150000A4	암(엑셀조합)	ARM(ACCEL.ASS`Y)	1				
15	26367-060002	육각플랜지너트	FLANGE NUT, HEX	1				
16	TA00042650B	컬럼스테이	COLUMN STAY ASS'Y	1				
17	26106-080202	육각플랜지볼트	NUT, SPEED	4				
18	TA00056003A	엑셀 손잡이 노브 조합	KNOD, ACCELERATOR	1				
19	26716-100002	육각너트	NUT , HEX/2	2				
20	22137-100000	평와셔	WASHER, PLAIN	1				
21	TC45060000B4	마찰판	FRICTIONPLATE	1				
22	TC45010000A4	접시 스프링 와셔 10	WASHER, SPRING	3				
23	TA00022978C	레버(엑셀)	LEVER ACEEL	1				
24	TT98200000A4	리턴스프링	RETURNSPRING	1				
25	TA00057851B	엑셀와이어(레버)	ACCEL. WIRE(LEVER)	1				
26	22360-060000	스냅핀	SNAP PIN 6	1				

C

GROUP

페달, 레버
(PEDAL, LEVER)

C01030 클러치페달 (CLUTCH PEDAL)

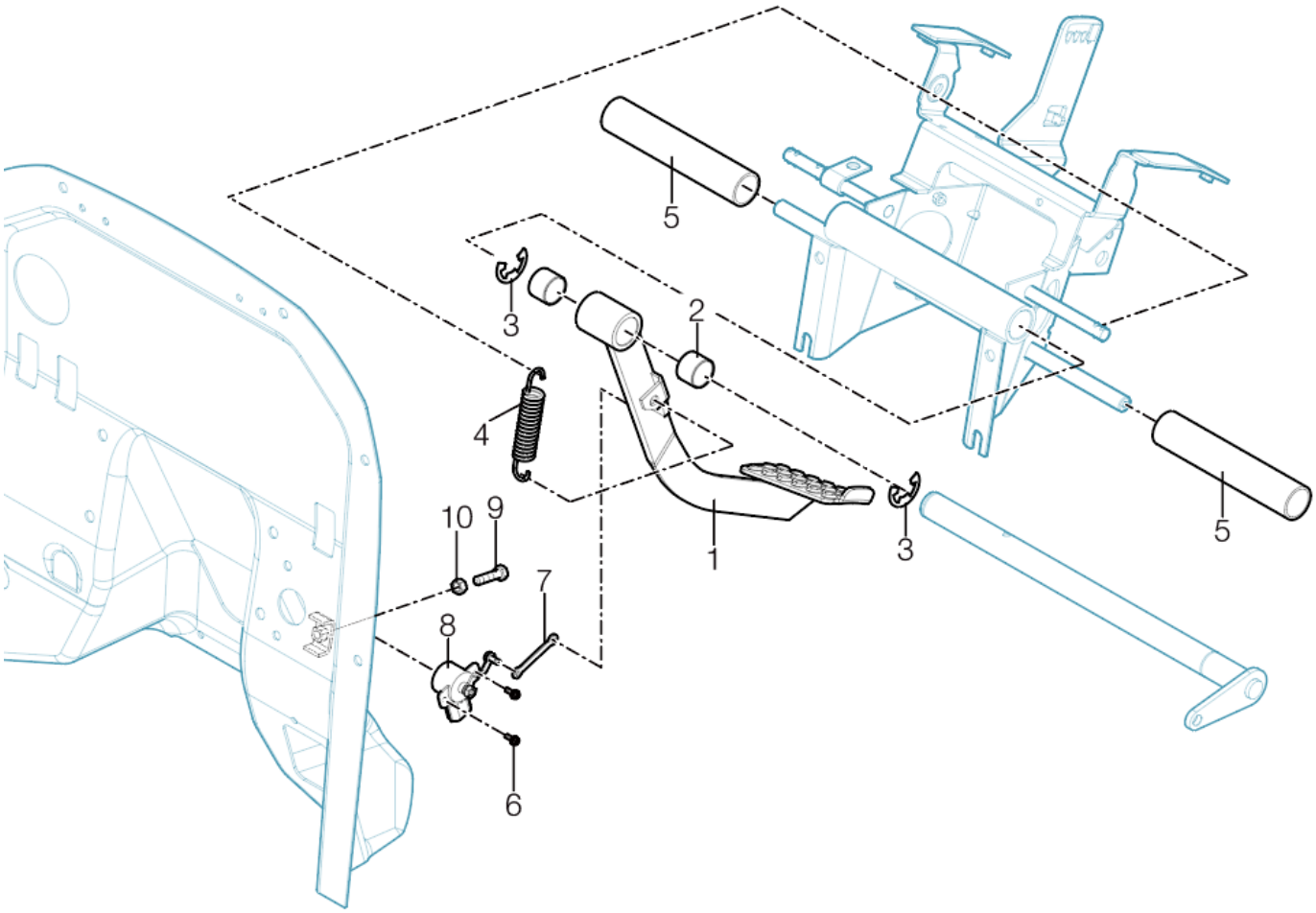

C01030 클러치페달 (CLUTCH PEDAL)

A: K58P

순번 (NO)	부품번호 (PART NO)	품 명 (PART NAME)	품 명 (PART NAME)	수량 A			규격 (SPEC)	비 고 (REMARK)
1	TA00057190A	클러치 페달	PEDAL, CLUTCH	1				
2	TC73010200A4	부시25X28X20	BUSH	2				
3	22272-000190	E형 스냅링	RING, SNAP	2				
4	TA00044623C	리턴스프링(클러치,80)	RETURN SPRING	1				
5	TCB6300000A3	파이프(스토퍼)	PIPE(STOPPER)	2				
6	26023-040102	와셔조립남비작은나사(SW+PW)	SCREW(SW+PW)	2				
7	TA00016171B	플레이트	PLATE	1				
8	HA00000851A	클러치센서	POTENTION METER	1				
9	26116-080302	볼트	BOLT	1				
10	26716-080002	육각너트	NUT, HEX	1				

C01050 MAIN 댐퍼 (MAIN DAMPER)

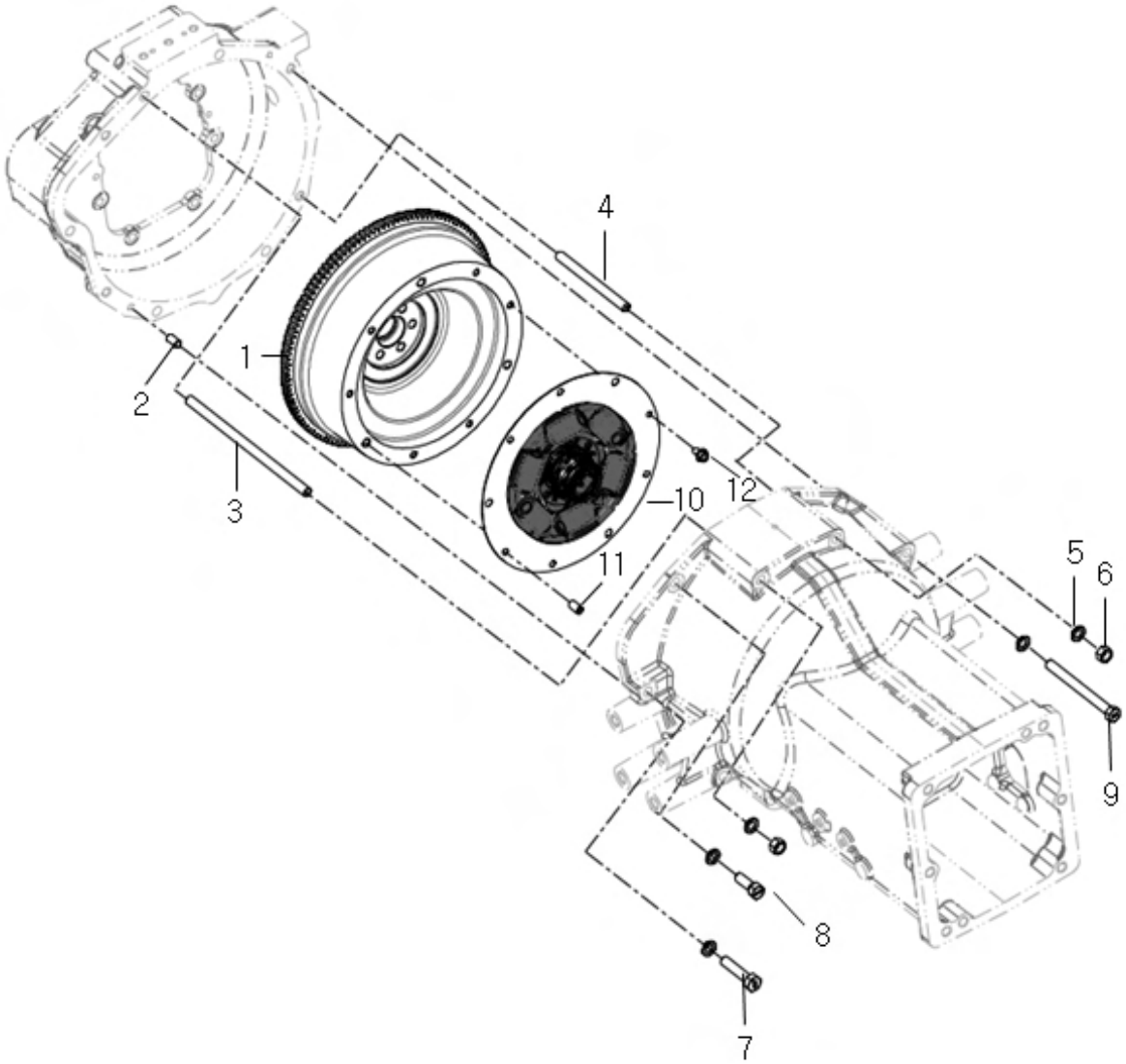

C01050 MAIN 댐퍼 (MAIN DAMPER)

A: K58P

순번 (NO)	부품번호 (PART NO)	품 명 (PART NAME)	품 명 (PART NAME)	수량 A			규격 (SPEC)	비 고 (REMARK)
1	EA00003321A	플라이휠 조합	FLYWHEEL ASSEMBLY	1				
2	22312-100180	평행핀	PIN, PARALLEL	2				
3	TA00043158D	심음볼트(M12X240)	BOLT, STUD	4				
4	TA00037850B	심음볼트(M12X130)	BOLT, STUD	1				
5	22217-120000	스프링와셔	WASHER, SPRING	9				
6	26716-120002	육각너트	NUT, HEX	5				
7	TA00044576A	볼트(M12XP1.75xX60)	BOLT, HEX	1				
8	TH22090000A4	볼트(M12XP1.75X35)	BOLT, HEX	1				
9	TZ3605H000A3	볼트M12XP1.75X135	BOLT, HEX	2				
10	TA00034656A	댐퍼	DAMPER, MAIN	1				
11	22351-100018	스프링핀	PIN, SPRING	3				
12	26106-080142	육각플랜지볼트	FLANGE BOLT, HEX	6				

C02010 브레이크페달 (BRAKE PEDAL)

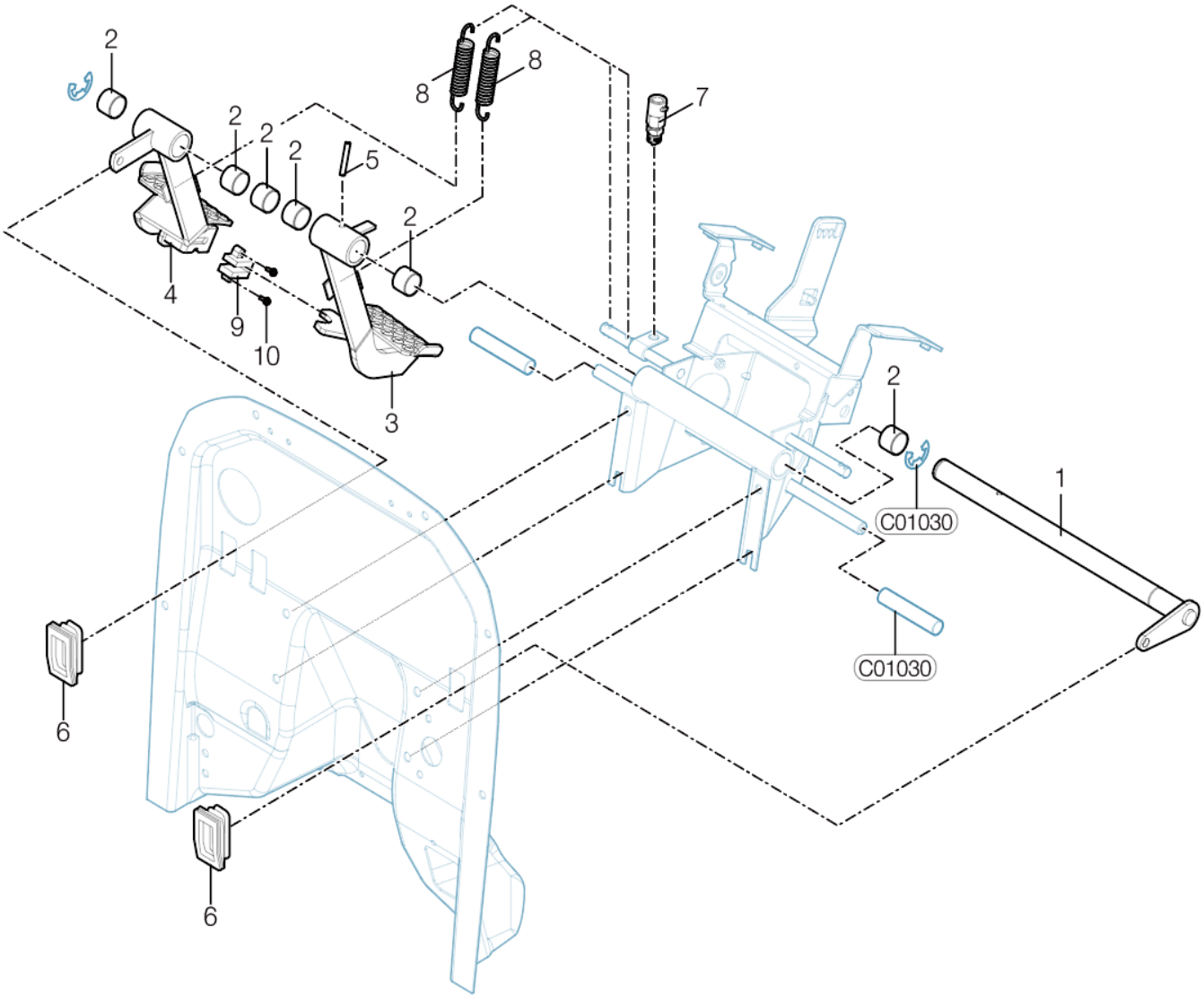

C02010 브레이크페달 (BRAKE PEDAL)

A: K58P

순번 (NO)	부품번호 (PART NO)	품 명 (PART NAME)	품 명 (PART NAME)	수량 A			규격 (SPEC)	비 고 (REMARK)
1	TA00042646C	브레이크 페달축 조합	SHAFT ASS`Y, BRAKE PEDAL	1				
2	TC73010200A4	부시25X28X20	BUSH	6				
3	TA00057188A	브레이크 페달(좌)	BRAKE PEDAL (LH)	1				
4	TA00057189A	브레이크 페달(우)	BRAKE PEDAL (RH)	1				
5	22351-060040	스프링핀	PIN, SPRING	1				
6	TA00047203A	페달 부츠	BOOTS, PEDAL	2				내수
7	TZC5110000A3	스톱램프 스위치	STOP LAMP SWITCH	1				
8	TC73090000A4	리턴스프링(클러치,80)	RETURN SPRING	2				
9	HA00000355A	편브레이크 스위치	SWITCH, SIDE BRAKE	1				
10	26023-040162	와셔조립남비작은나사(SW+PW)	SCREW	2				
11	TCB6300000A3	파이프(스토퍼)	PIPE	2				

C02030	브레이크로드 (BRAKE ROD)

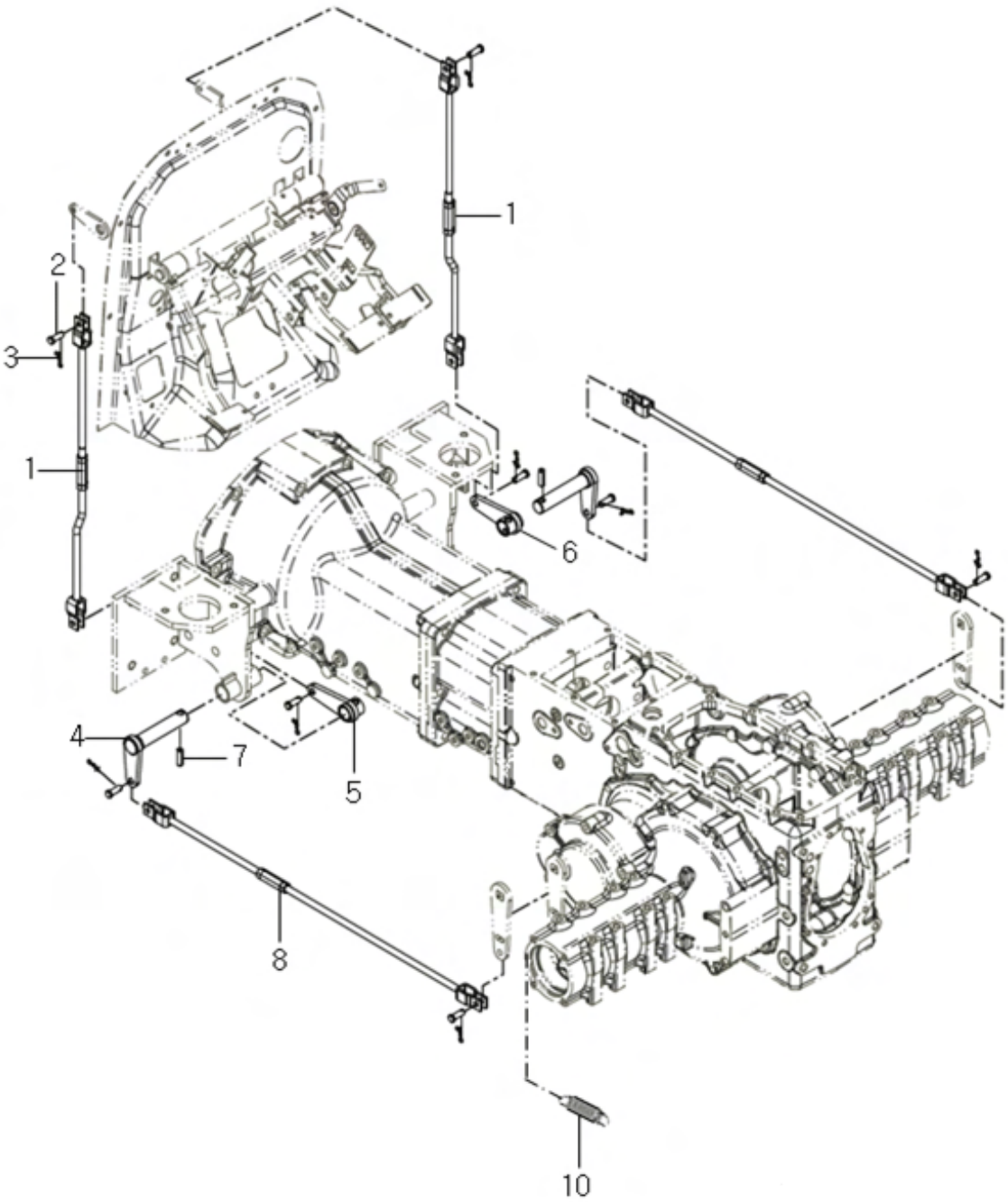

C02030 브레이크로드 (BRAKE ROD)

A: K58P

순번 (NO)	부품번호 (PART NO)	품 명 (PART NAME)	품 명 (PART NAME)	수량 A			규격 (SPEC)	비 고 (REMARK)
1	TA00042967F	브레이크 로드조합(상)	BRAKE ROD ASS`Y	2				
2	TT41090000C4	두부핀(10x23)	PIN, HEAD	8				
3	RR51230000D4	빠짐방지 스냅핀 10	PIN, SNAP	8				
4	TA00043430A	캠 샤프트 조합	CAM SHAFT ASS`Y	2				
5	TA00043015A	캠조합(좌)	CAM-LH	1				
6	TA00043020A	캠조합(우)	CAM-RH	1				
7	22351-100032	스프링핀	PIN, SPRING	2				
8	TA00042970A	브레이크 로드조합(하)	BRAKE ROD ASS`Y	2				
10	FEB0150000B	본네트 고정 스프링	SPRING	1				

C02050	주차브레이크 (PARKING BREAKE)

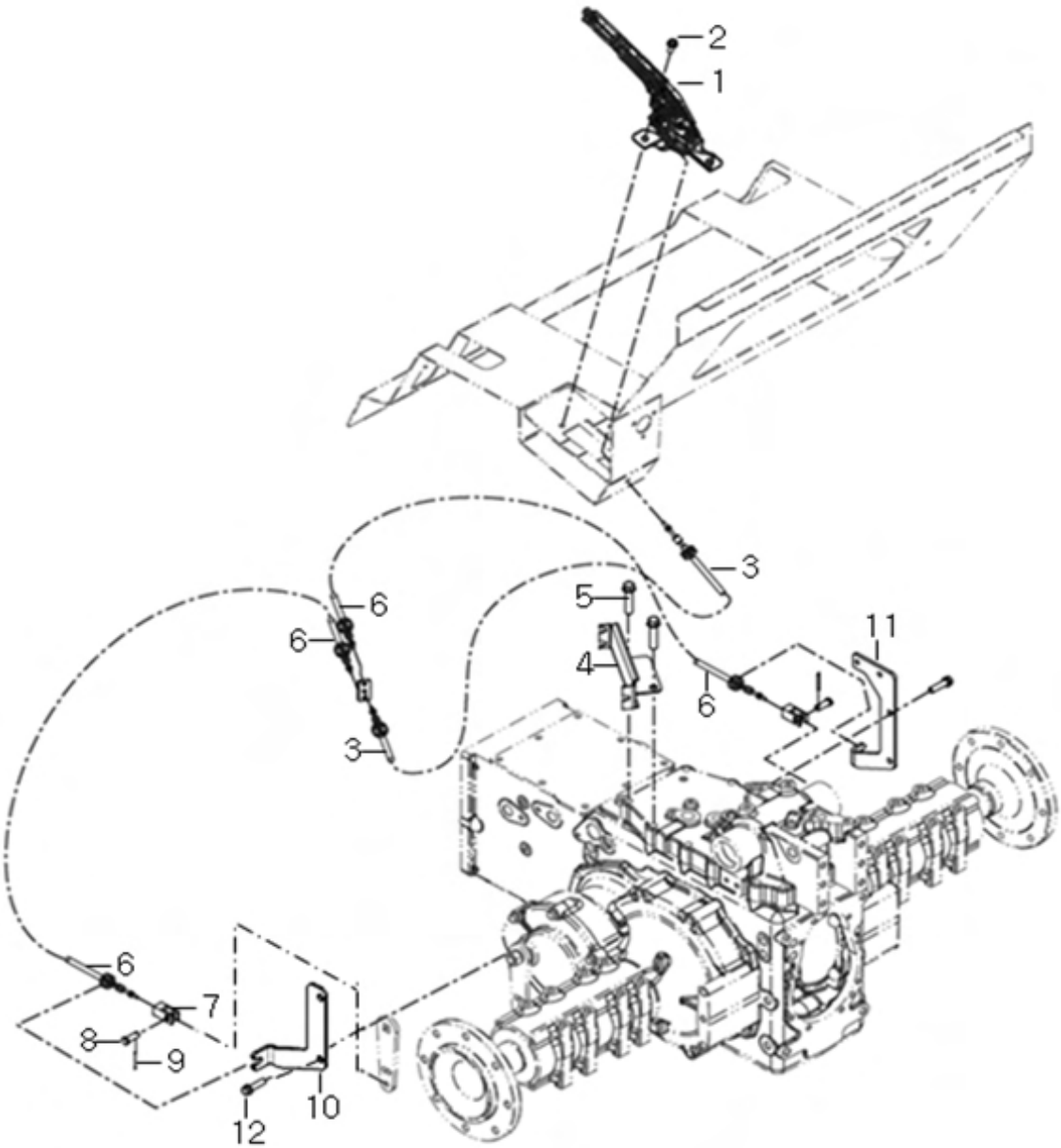

C02050 주차브레이크 (PARKING BREAKE)

A: K58P

순번 (NO)	부품번호 (PART NO)	품 명 (PART NAME)	품 명 (PART NAME)	수량 A			규격 (SPEC)	비 고 (REMARK)
1	TA00036669A	주차 브레이크	PARKING BRAKE LEVER	1				
2	26013-080162	와셔조립육각볼트	BOLT W/WASHER, HEX	2				
3	TA00043945C	주차브레이크 와이어(메인)	PARKING BRAKE WIRE(MAIN)	1				
4	TA00043875B	주차브레이크 브래킷	PARKING BRAKE BRACKET	1				
5	26106-080202	육각플랜지볼트	FLANGE BOLT, HEX	2				
6	TA00043944C	주차브레이크 와이어(L,R)	PARKING BRAKE WIRE(L,R)	2				
7	TA00015989A	클FP비스(SCV)	CLEVIS	2				
8	TT41090000A4	두부핀 10x23	PIN, HEAD	2				
9	22417-200300	할핀(도금)	PIN, COTTER	2				
10	TA00043711B	주차브레이크 브래킷(좌)	PARKING BRAKE BRACKET(LH)	1				
11	TA00047427A	주차브레이크 브래킷(우)	PARKING BRAKE BRACKET(RH)	1				
12	26013-100452	와셔조립육각볼트	BOLT W/WASHER, HEX	2				

C04030	변속레버 (SHIFT LEVER)

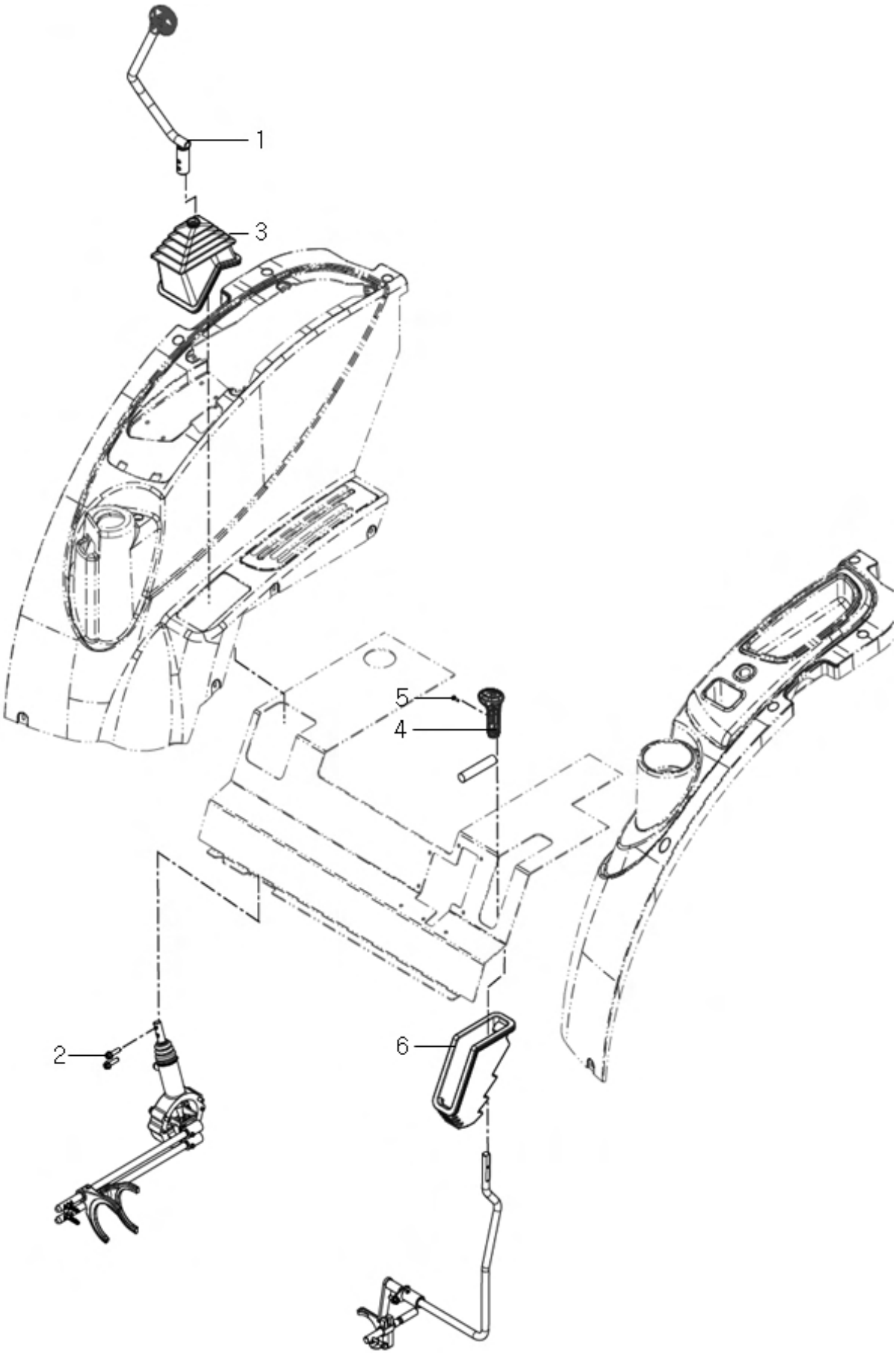

C04030 변속레버 (SHIFT LEVER)

A: K58P

순번 (NO)	부품번호 (PART NO)	품 명 (PART NAME)	품 명 (PART NAME)	수량 A			규격 (SPEC)	비 고 (REMARK)
1	HA00001148B	주변속레버	LEVER, MAIN SHIFT	1				
2	26106-080502	육각플랜지볼트	FLANGE BOLT, HEX	2				
3	TA00028688A	주변속 부츠	BOOTS, RANGE SHIFT	1				
4	TA00062665A	부변속레버 노브조합	RANGE SHIFT LVER KNOB ASS`Y	1				
5	26023-040162	와셔조립남비작은나사	SCREW (SW+PW)	1				
6	TA00028689A	부변속 레버 자바라	SUB SHIFT BOOT	1				

C04041 차동페달 (DIFF-LOCK PEDAL)

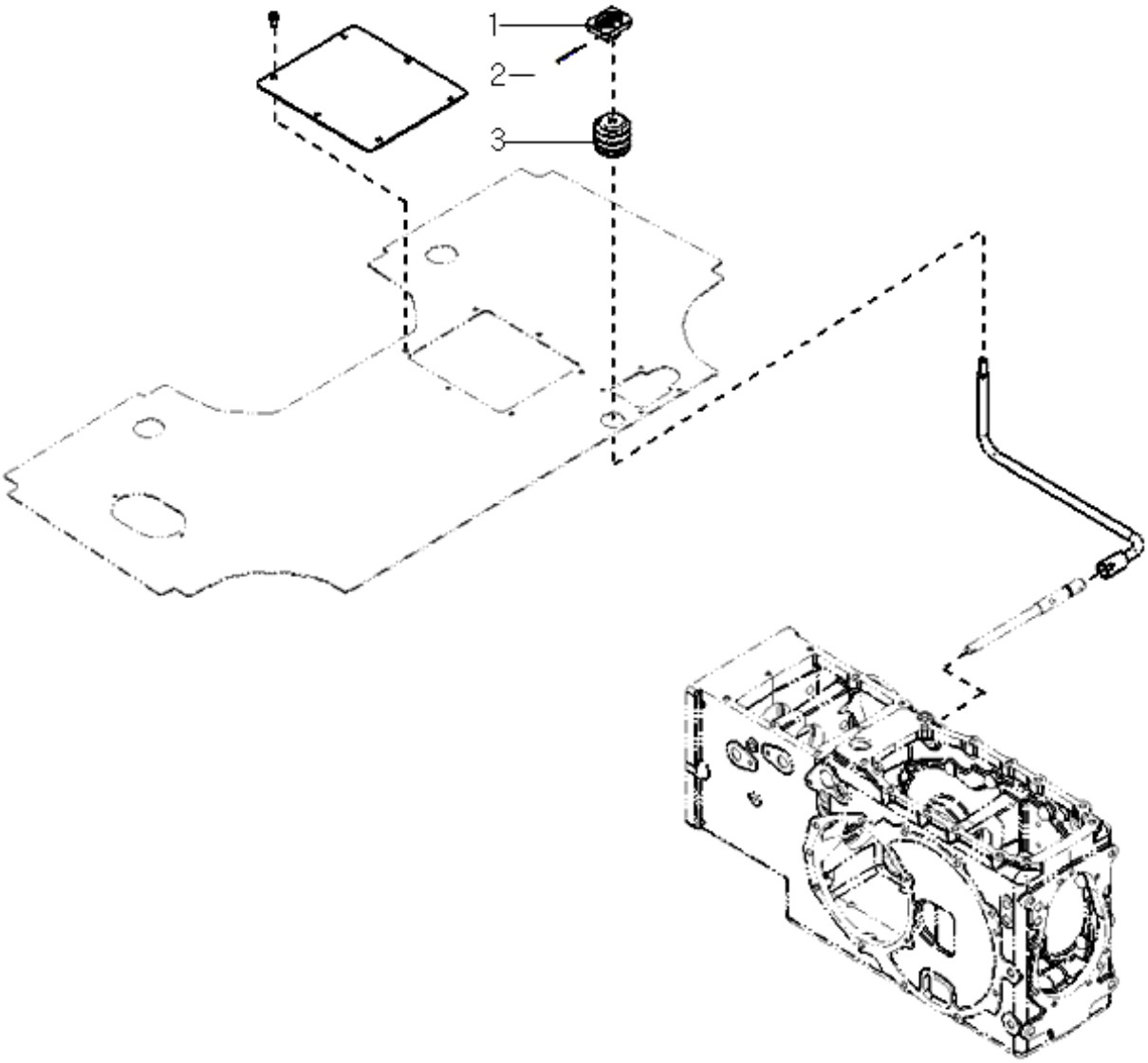

C04041 차동페달 (DIFF-LOCK PEDAL)

A: K58P

순번 (NO)	부품번호 (PART NO)	품 명 (PART NAME)	품 명 (PART NAME)	수량 A			규격 (SPEC)	비 고 (REMARK)
1	FT83220000C4	차동페달판	STEP, DIFF-LOCK PEDAL	1				
2	TTE7010000A4	스냅핀	PIN,SNAP	1				
3	TA00020002A	부츠(차동페달)	BOOTS	1				
4	TA00045622A	점검창 브래킷	SERVICE BRACKET	1				
5	26106-080162	육각플랜지볼트	FLANGE BOLT, HEX	6				

C04070	레버 조합 (LEVER ASS'Y)

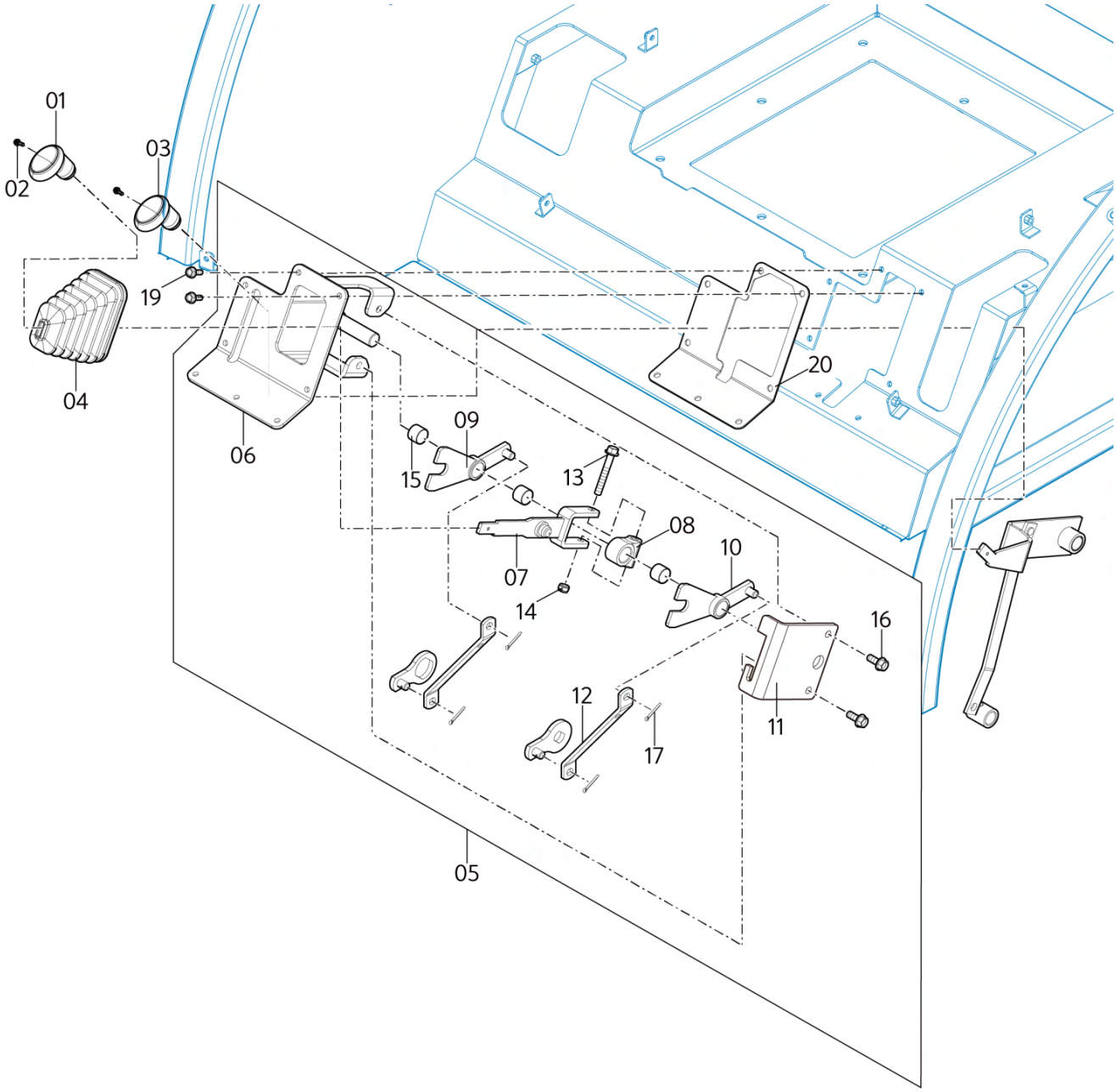

C04070 레버 조합 (LEVER ASS'Y)

A: K58P

순번 (NO)	부품번호 (PART NO)	품 명 (PART NAME)	품 명 (PART NAME)	수량 A			규격 (SPEC)	비 고 (REMARK)
1	TA00056007A	PTO레버 노브조합	PTO LEVER KNOB ASS`Y	1				
2	26023-040102	와셔조립남비작은나사(SW+PW)	SCREW (SW+PW)	2				
3	TA00062663A	초저속 노브조합(내수)	CREEPER	1				
4	TA00019922A	PTO 레버 부츠	BOOTS, PTO LEVER	1				
5	TA00058454C	PTO 레버 브래킷 총조합	BRACKET SUB ASS'Y, PTO LEVER	1				
6	TA00047321B	PTO 레버 브래킷 조합	BRACKET ASS'Y, PTO LEVER	1				
7	TA00058161B	PTO 레버 조합	LEVER ASS'Y, PTO	1				
8	FB67620000A	PTO레버링크	PTO LEVER LINK	1				
9	TA00058159A	PTO 변속암조합(1-2단)	PTO SHIFT ARM ASS'Y(1-2)	1				
10	TA00058160A	PTO 변속암조합(3단)	PTO SHIFT ARM ASS'Y(3)	1				
11	TA00070835A	변속가이드	GUIDE, SHIFTING	1				
12	TA00047897B	PTO 레버 로드	PTO LEVER ROD	2				
13	26106-080552	육각플랜지볼트	HEX FLANGE BOLT	1				
14	26346-080002	육각U너트	HEX U-NUT	1				
15	24550-018150	드라이부시	BUSH, DRY	3				
16	26106-080202	육각플랜지볼트	HEX FLANGE BOLT	2				
17	22417-200200	할핀(도금)	COTTER PIN	4				
19	26106-060182	육각플랜지볼트	HEX FLANGE BOLT	8				
20	TA00048298A	레버(PTO,CREEP)커버 고무	LEVER COVER ROBBER	1				

D

GROUP

유압
(HYDRAULIC)

D01010	유압펌프 (HYDRAULIC PUMP)

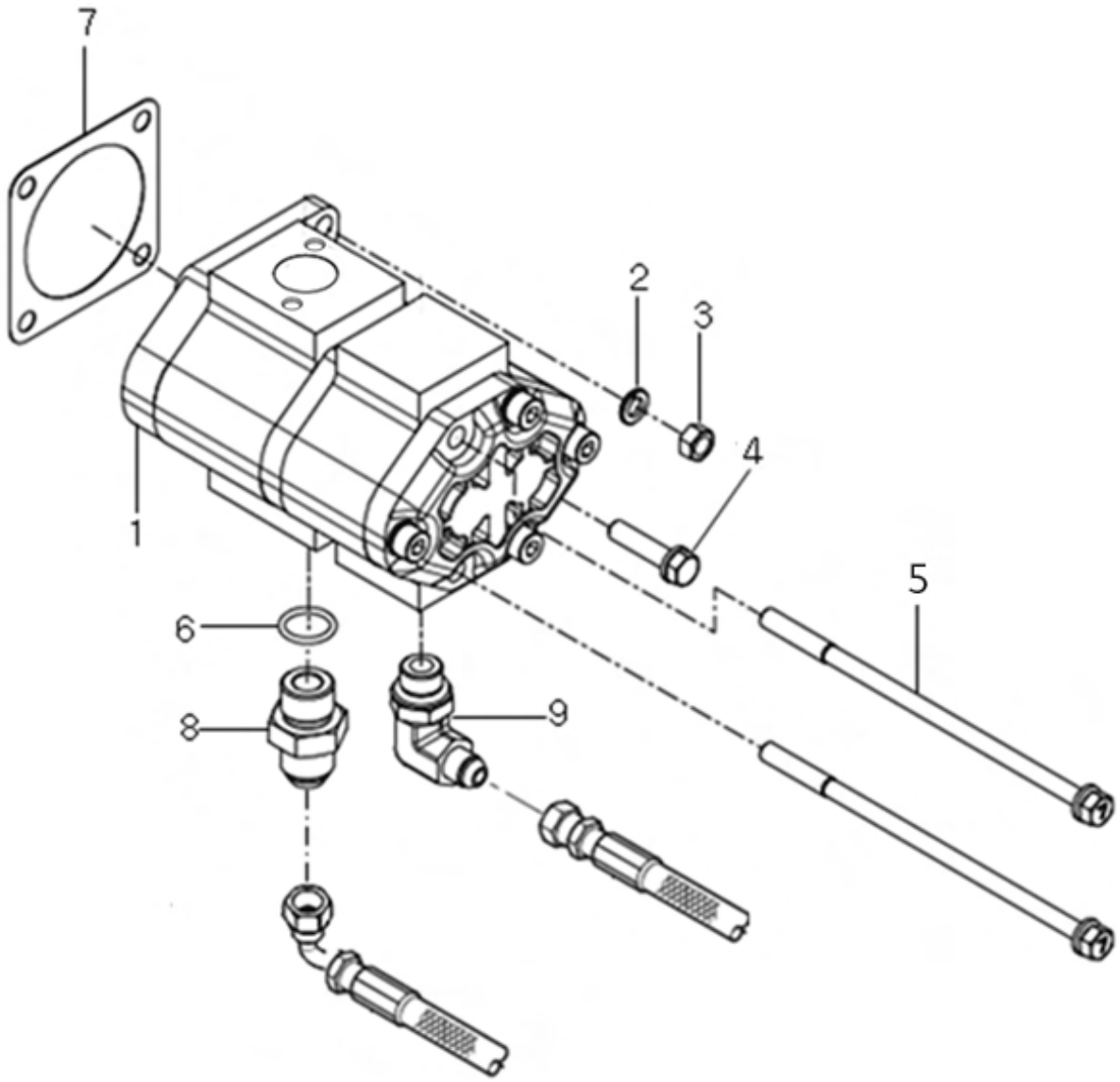

D01010 유압펌프 (HYDRAULIC PUMP)

A: K58P

순번 (NO)	부품번호 (PART NO)	품 명 (PART NAME)	품 명 (PART NAME)	수량 A			규격 (SPEC)	비 고 (REMARK)
1	TA00059244A	유압펌프(16*7.2)	PUMP, HYDAULIC	1				
2	22217-080000	스프링와셔	WASHER, SPRING	1				
3	26716-080002	육각너트	NUT, HEX	1				
4	26013-080352	와셔조립육각볼트	BOLT W/WASHER, HEX	1				
5	NT99020000B4	볼트	BOLT, HEX	2				
6	24311-000180	운동용O링	O-RING	1				
7	HH02080000A4	패킹(유압펌프)	PACKING	1				
8	CVE4020000B	니플1/2	NIPPLE(1/2)	1				
9	NT34620000C	엘보우	ELBOW	1				

D01030 라인필터 (LINE FILTER)

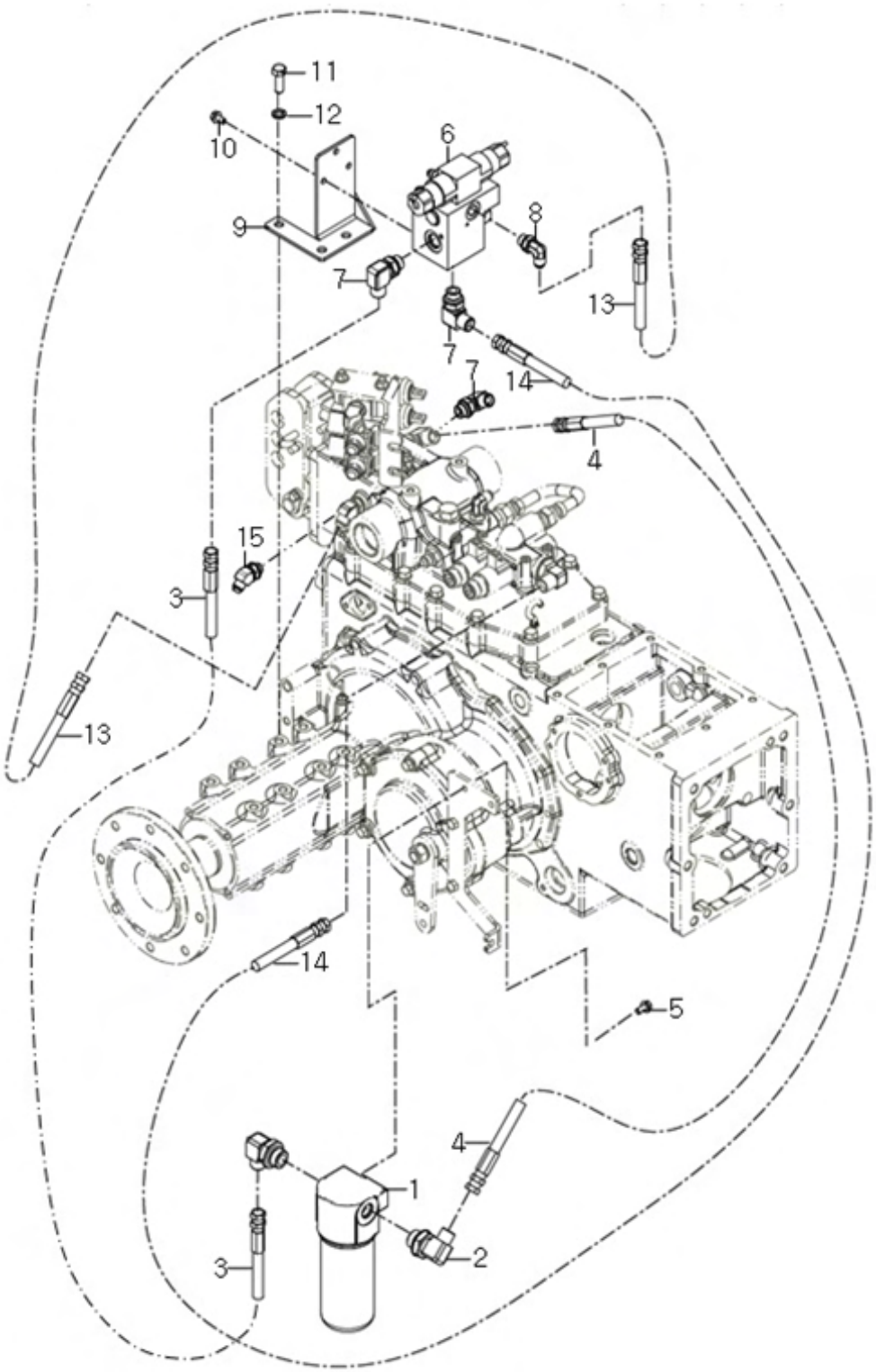

D01030 라인필터 (LINE FILTER)

A: K58P

순번 (NO)	부품번호 (PART NO)	품 명 (PART NAME)	품 명 (PART NAME)	수량 A			규격 (SPEC)	비 고 (REMARK)
1	TA00047408A	라인필터 조합	LINE FILTER ASS`Y	1				
2	TA00017969A	엘보우(3/4-1/2)	ELBOW	2				
3	TA00017305E	고압호스(펌프→어큐)	HOSE, HIGH PRESSURE	1				
4	TA00043309D	유압호스(R3SCV-필터)	HOSE, HYDRAULIC	1				
5	26106-080162	육각플랜지볼트	FLANGE BOLT, HEX	2				
6	TA00036757A	수평제어 밸브 조합	VALVE	1				
7	TA00017957A	엘보우(SOLM20-06G)	ELBOW	3				
8	CEE4050000A4	자리부착엘보3/8	ELBOW(3/8)	1				
9	TA00043579A	TBS밸브 취부대	TBS VALVE BRACKET	1				
10	26106-080142	육각플랜지볼트	FLANGE BOLT, HEX	3				
11	26136-120202	육각볼트	BOLT, HEX	3				
12	22217-120000	스프링와셔	WASHER, SPRING	3				
13	TA00043311C	유압호스(TBS-T)	HOSE, HYDRAULIC	1				
14	TA00043312E	유압호스(TBS-승강)	HOSE, HYDRAULIC	1				
15	FT33060000A4	45도 어댑터(3/8)	45 ELBOW(3/8)	1				

D01040	유압필터 (HYDRULIC FILTER)

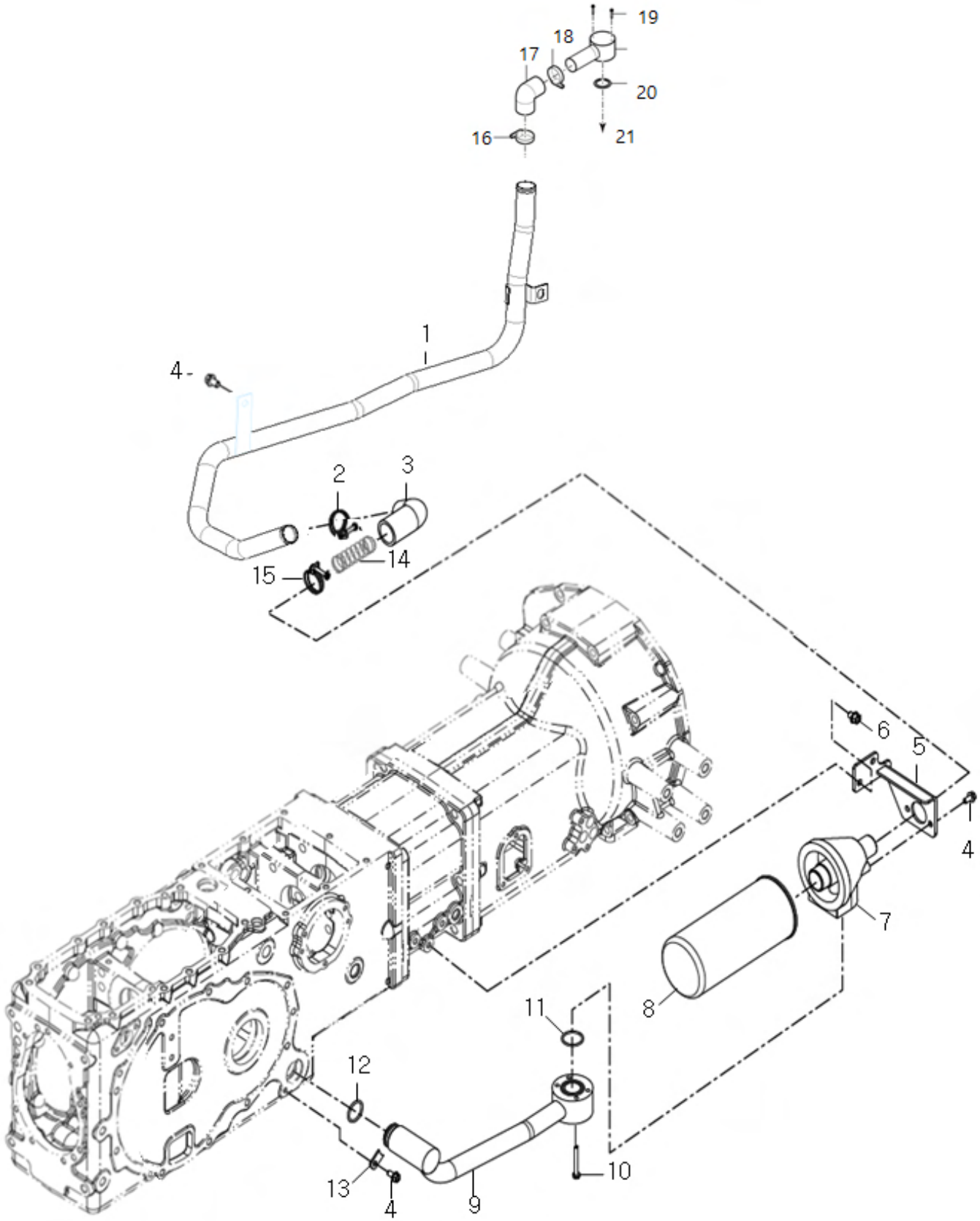

D01040 유압필터 (HYDRULIC FILTER)

A: K58P

순번 (NO)	부품번호 (PART NO)	품 명 (PART NAME)	품 명 (PART NAME)	수량 A			규격 (SPEC)	비 고 (REMARK)
1	TA00059619A	저압파이프(후)	PIPE, LOW PRESSURE(RR)	1				내수
2	NTB4310000A4	호스밴드	CUSHION RUBBER	1				
3	TA00017333A	저압호스	HOSE, LOW PRESSURE	1				
4	26106-100162	육각플랜지볼트	FLANGE BOLT, HEX	4				
5	TA00042889A	필터 브래킷	BRACKET, FILTER	1				
6	26106-100122	육각플랜지볼트	FLANGE BOLT, HEX	2				
7	TA00042010A	휠터커버	COVER, FILTER	1				
8	FTB8030000C9	유압필터	FILTER, HYDRAULIC	1				
9	TA00042892A	저압파이프(전)	PIPE, LOW PRESSURE (FR)	1				
10	26106-060552	육각플랜지볼트	FLANGE BOLT, HEX	4				
11	24321-000350	고정용O링	O-RING	1				
12	24311-000320	운동용O링	O-RING	1				
13	TTB4100000A4	플레이트	PLATE	1				
14	FTB4700000B4	스프링(저압호스)	SPRING, LOW PRESSURE	2				
15	TA00045083B	호스밴드	CUSHION RUBBER	2				
16	23010-044000	호스밴드	CUSHION RUBBER	1				
17	TA00017334A	저압호스C	HOSE	1				
18	23010-040000	호스밴드	CUSHION RUBBER	1				
19	NTB4490000A4	저압플랜지조합	PIPE FLANGE ASS'Y	1				
20	24341-000260	고정용S형O링	O-RING	1				
21	26106-080162	육각플랜지볼트	FLANGE BOLT, HEX	1				

D02010 스티어링 휠 (STEERING WHEEL)

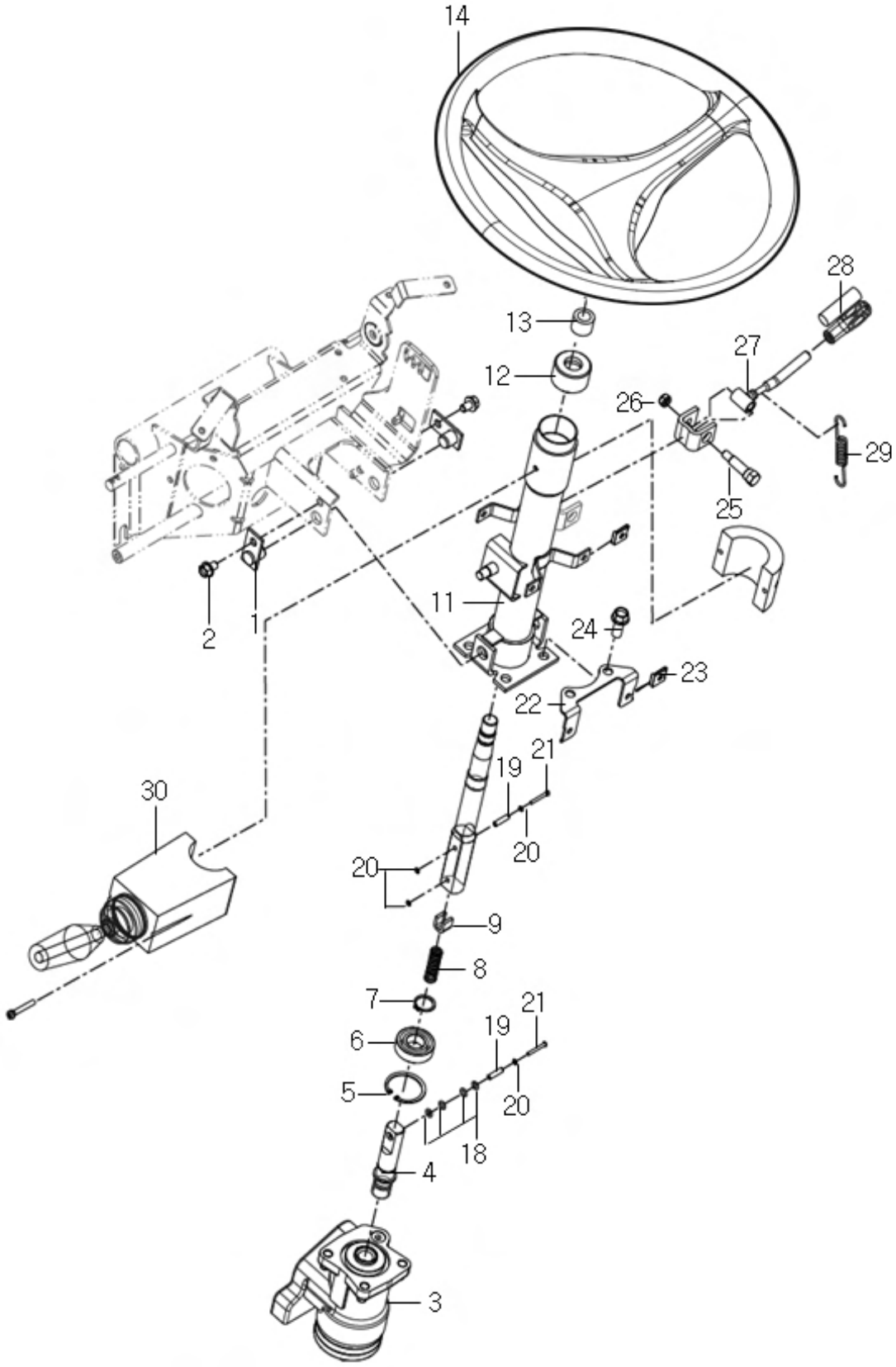

D02010 스티어링 휠 (STEERING WHEEL)

A: K58P

순번 (NO)	부품번호 (PART NO)	품 명 (PART NAME)	품 명 (PART NAME)	수량 A			규격 (SPEC)	비 고 (REMARK)
1	TC65060000A4	틸트핀조합	TILTPINASS'Y	2				
2	26106-080122	육각플랜지볼트	FLANGE BOLT, HEX	2				
3	NT33010000B	PST밸브	PST VALVE	1				
4	TC65020300A9	스티어링 축1	STEERING SHAFT ASS`Y	1				
5	22252-000420	구멍용C형 스냅링A종	RING, SNAP	1				
6	24107-060044	깊은홈 볼베어링	BEARING, BALL	1				
7	22242-000200	축형C형 스냅링A종	RING, SNAP	1				
8	TC65020600A9	코일스프링	COIL SPRING	1				
9	TC65020500A4	라이너	LINER	1				
10	NT0141A100A2	스티어링 축	STEERING SHAFT ASS`Y	1				
11	TA00043470B	스티어링 컬럼	STEERING CULMN STAY ASS`Y	1				
12	TC65020400A9	컬럼 부시	CULMN BUSH	1				
13	TC65130000A4	커버(축)	COVER(SHAFT)	1				
14	TA00048048C	스티어링휠조합	STEERING WHEEL ASS'Y	1				
18	24311-000060	운동형O링	O-RING	4				
19	22351-050020	스프링핀	SPRING PIN	2				
20	22137-030000	평와셔	WASHER	4				
21	22621-300260	둥근리벳(강)	RIVET	2				
22	TC65010000A4	브래킷(컬럼커버R)	BRACKET (COLUMN COVER -R)	1				
23	TTD7110000A4	스피드너트 5008	SPEED NUT	6				
24	26136-100252	육각플랜지볼트세목	HEX FLANGE BOLT	2				
25	TC65030000A4	틸트레버핀	TILT LEVER PIN	1				
26	26347-080002	육각u너트	HEX U-NUT	1				
27	TC65040000A4	틸트레버	TILT LEVER	1				
28	TA00015785A	스탠드 손잡이	LEVER KNOB	1				
29	TC65050000A4	틸트스프링	TILT SPRING	1				
30	HA00001034A	전후진스위치(파워셔틀)	F/R SWITCH	1				
31	26022-050222	와셔조립남비작은나사(SW)	SCREW	2				

D03010	오일쿨러 (OIL COOLER)

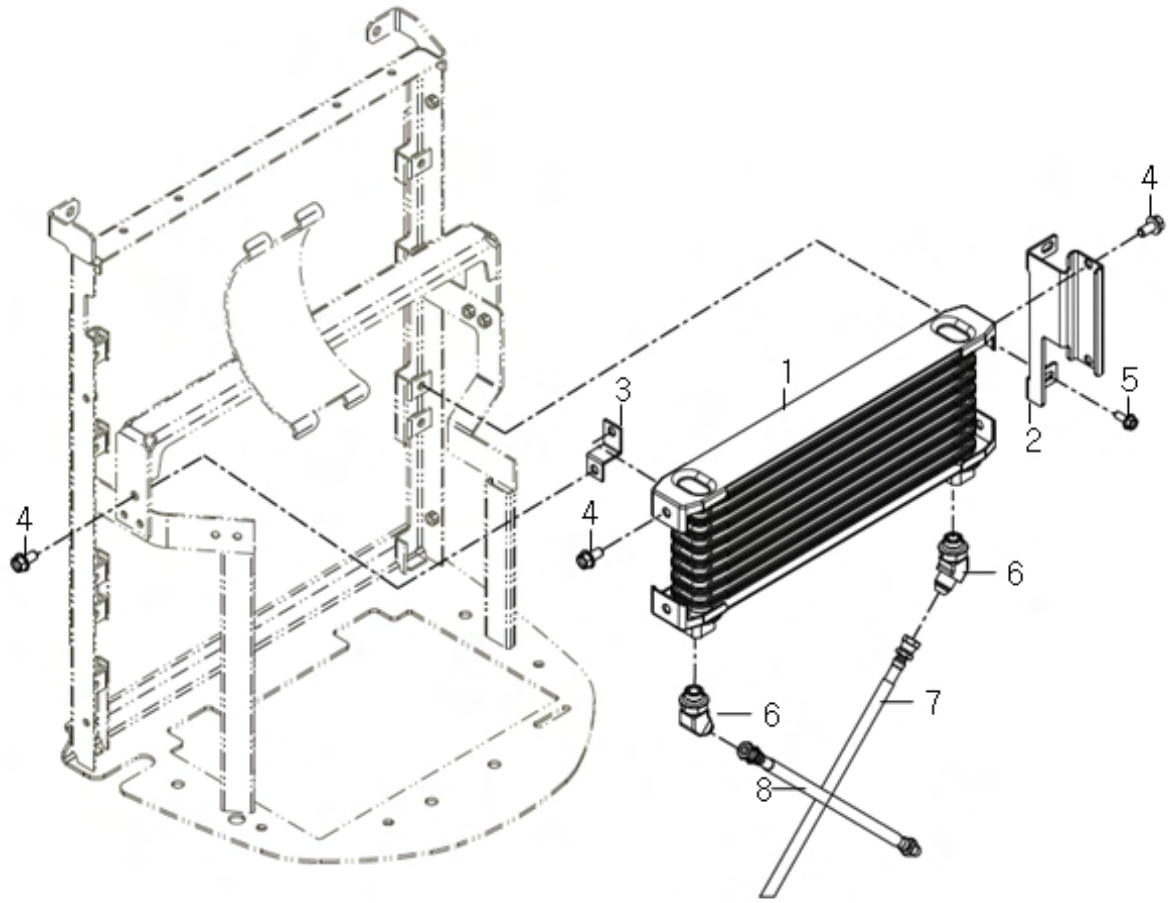

D03010 오일쿨러 (OIL COOLER)

A: K58P

순번 (NO)	부품번호 (PART NO)	품 명 (PART NAME)	품 명 (PART NAME)	수량 A			규격 (SPEC)	비 고 (REMARK)
1	TA00039614A	오일쿨러	COOLER, OIL	1				
2	TA00041290A	쿨러브래킷(CABIN)조합2	BRACKET, COOLER (CABIN)	1				
3	TA00041291B	쿨러브래킷(CABIN-40cc)조합	BRACKET, COOLER (CABIN-40cc)	1				
4	26106-080162	육각플랜지볼트	FLANGE BOLT, HEX	4				
5	26106-060162	육각플랜지볼트	FLANGE BOLT, HEX	2				
6	FT33060000A4	45도 어댑터(3/8)	45 HOUSING(3/8)	2				
7	TA00043306A	유압호스(PF3/8*1810)	HOSE, HYDRAULIC	1				
8	TA00058731B	유압호스(PF3/8*2050)	HOSE, HYDRAULIC	1				

D03040 조이스틱 (JOYSTICK)

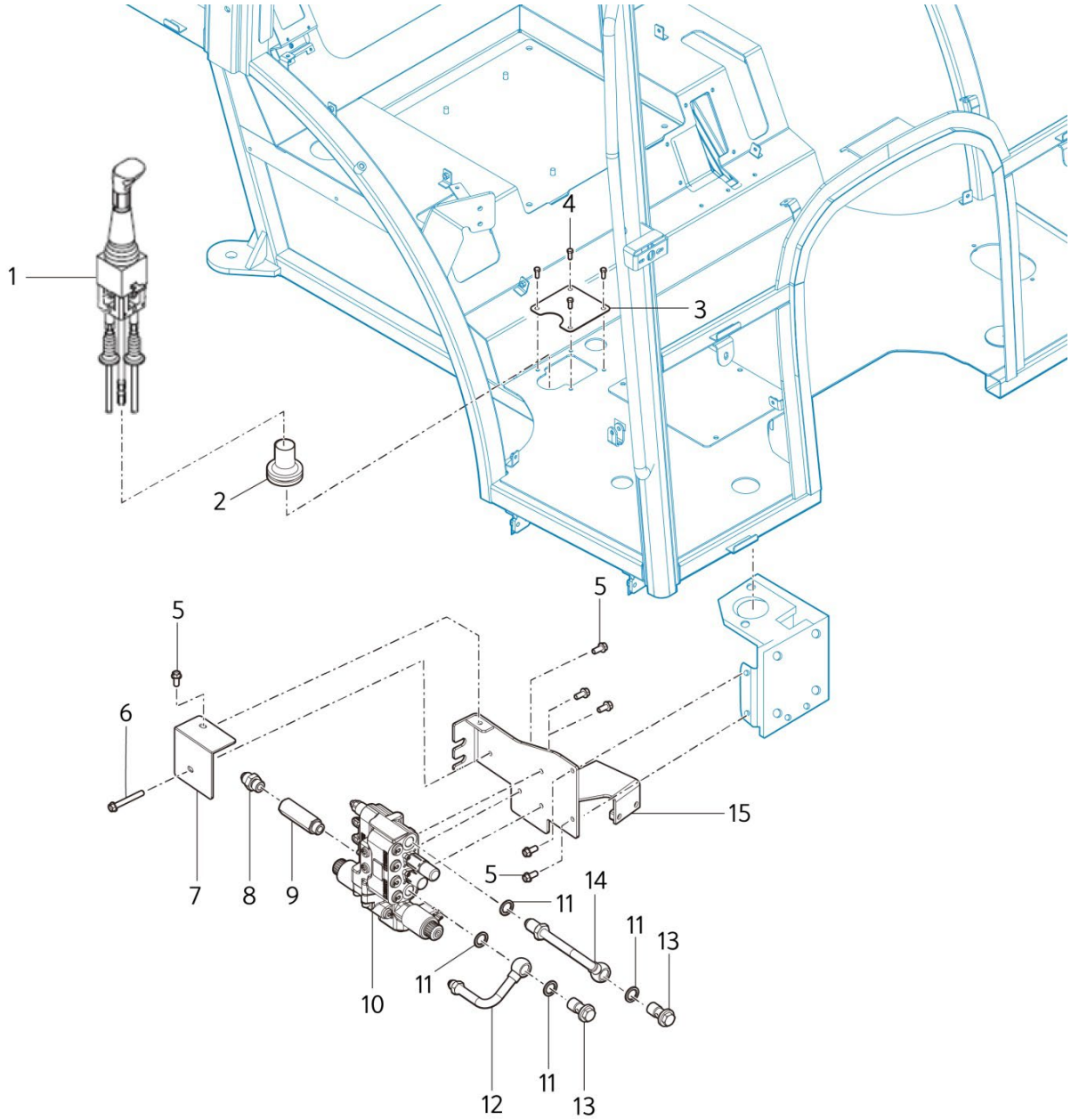

D03040 조이스틱 (JOYSTICK)

A: K58P

순번 (NO)	부품번호 (PART NO)	품 명 (PART NAME)	품 명 (PART NAME)	수량 A			규격 (SPEC)	비 고 (REMARK)
1	TA00069634B	조이스틱(6PROT)	JOY STICK ASS`Y(6PROT)	1				
2	THB4912000A	그로멧50	GROMMET	1				
3	TA00028613A	커버	COVER	1				
4	26116-050162	육각볼트	BOLT	4				
5	26106-080202	육각플랜지볼트	FLANGE BOLT, HEX	6				
6	26106-080702	육각플랜지볼트	FLANGE BOLT, HEX	1				
7	TA00054187B	보호커버	COVER	1				
8	CVE4020000B4	니플1/2	NIPPLE 1/2	1				
9	TA00054359A	스페이스(PF1/2-1/2)	SPACE	1				
10	TA00054026A	F-SCV(발보일_6port)	F-SCV(WALVOIL_6PORT)	1				
11	TA00048907A	본디드실(PF1/2)	BONDED SEAL(PF1/2)	4				
12	TA00054353A	F-SCV_T 파이프	F-SCV_T_PIPE	1				
13	TA00054422B	중공볼트(PF1/2)	BOLT(PF1/2)	2				
14	TA00054352A	F-SCV_P 파이프	F-SCV_P_PIPE	1				
15	TA00069570A	SCV레버 브라켓 조합	SCV LEVER BRACKET ASS'Y	1				

D03050	외부 유압레버 (HYD LEVER)

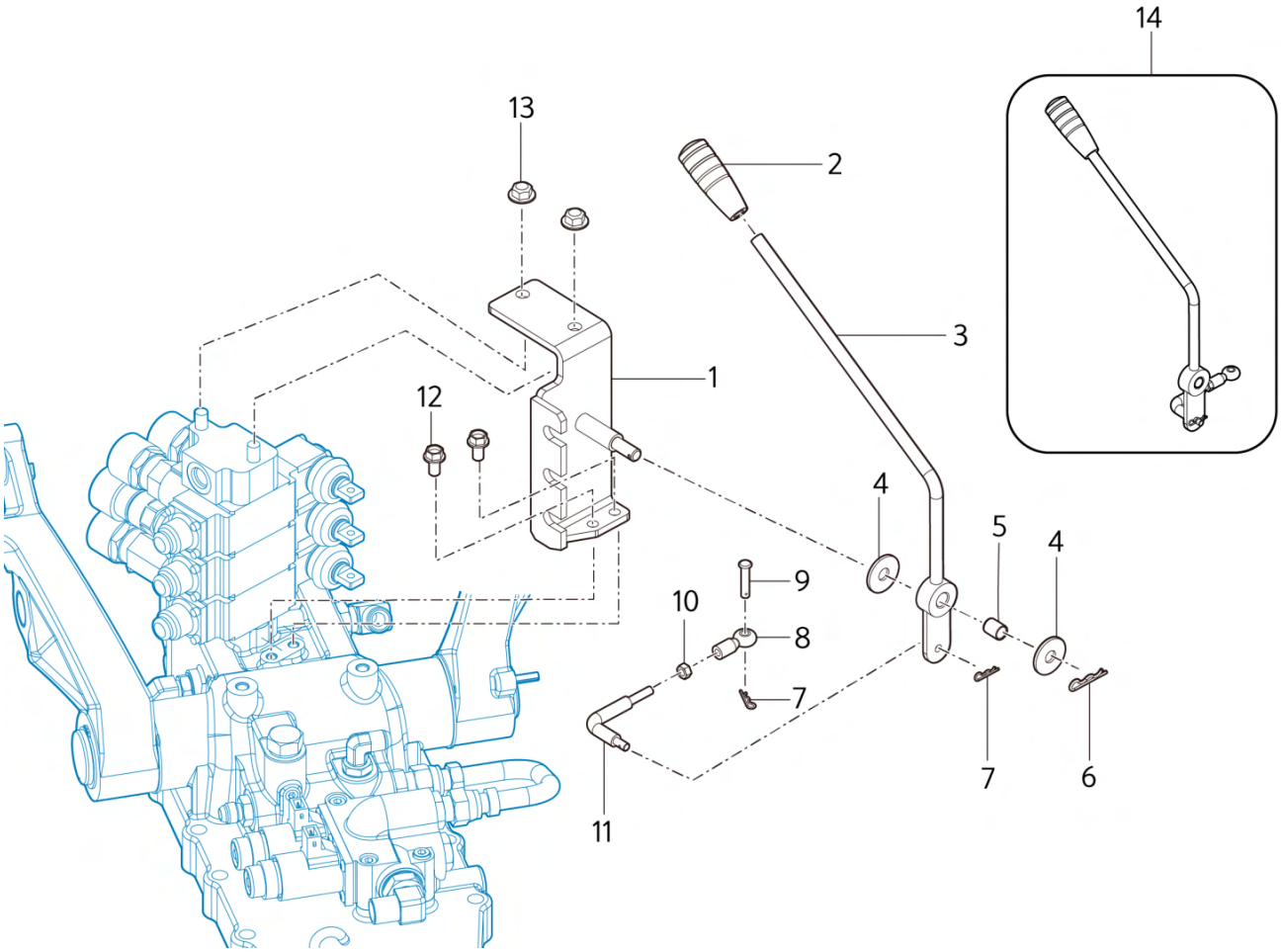

D03050 외부 유압레버 (HYD LEVER)

A: K58P

순번 (NO)	부품번호 (PART NO)	품 명 (PART NAME)	품 명 (PART NAME)	수량 A			규격 (SPEC)	비 고 (REMARK)
1	TA00070585A	SCV캐이블브래킷	SCV CABLE BRACKET	1				
2	VD05460000A	손잡이(흑)	LEVER(BLACK)	1				
3	TA00060645A	레버	LEVER(BLACK)	1				
4	22157-100000	평와셔	WASHER, PLAIN(L)	2				
5	24550-010150	부시	BUSH	1				
6	22360-060000	스냅핀	SNAP PIN 6	1				
7	22360-060000	스냅핀	SNAP PIN 6	2				
8	TA00061798A	로드앤드	RODEND	1				
9	22486-060260	두부핀	PIN	1				
10	26716-060002	육각너트	NET	1				
11	TA00061780A	로드(W/V)	ROD(W/V)	1				
12	26106-080162	육각플랜지볼트	BOLT	2				
13	26367-100002	육각플랜지너트	NUT	2				
14	TA00062234A	외부유압레버조합	LEVER ASSY	1				

D03060 후방 SCV 레버 (REAR SCV LEVER)

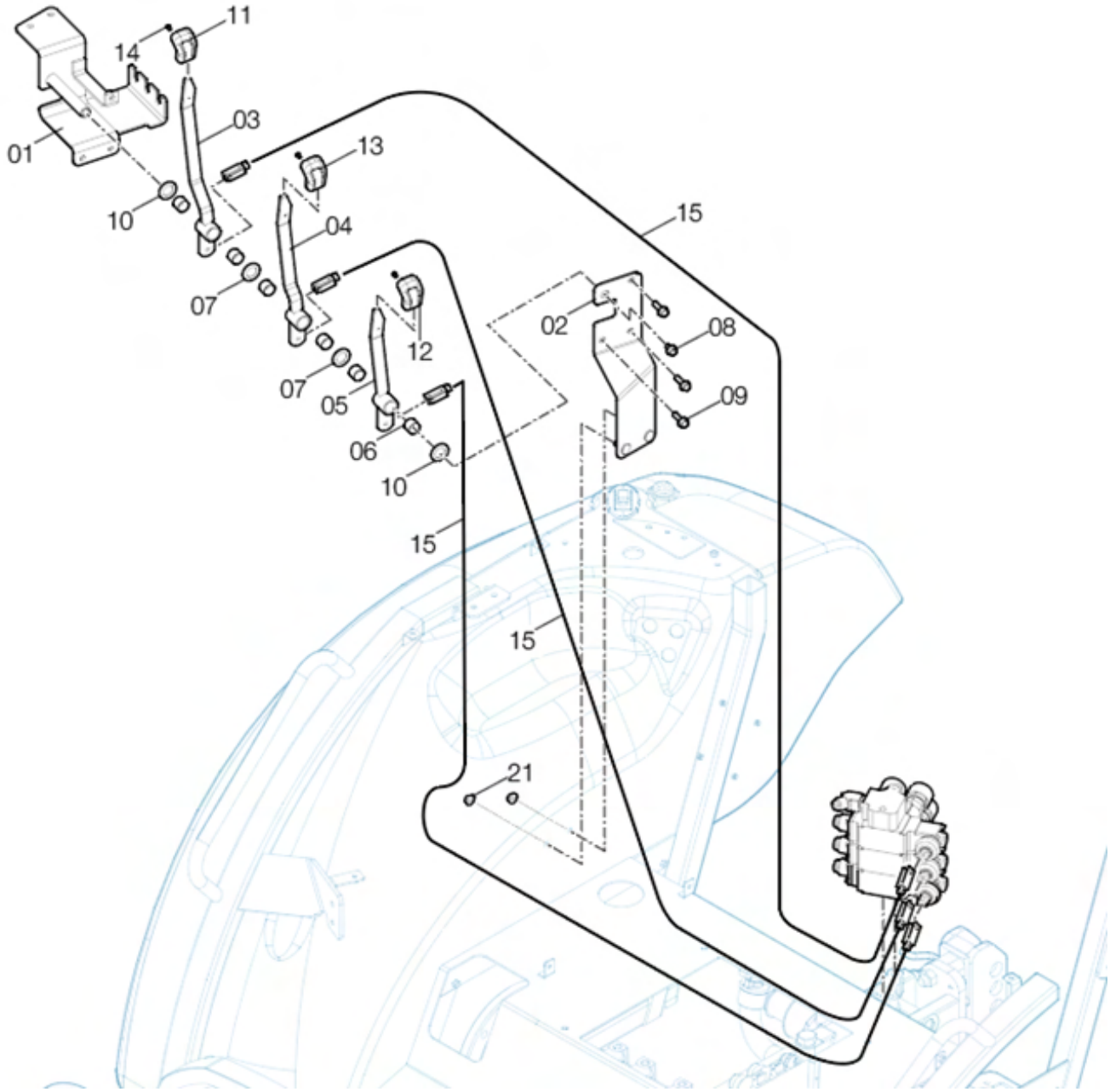

D03060 후방 SCV 레버 (REAR SCV LEVER)

A: K58P

순번 (NO)	부품번호 (PART NO)	품 명 (PART NAME)	품 명 (PART NAME)	수량 A			규격 (SPEC)	비 고 (REMARK)
1	TA00057579A	SCV 레버 브래킷 조합	LEVER BRACKET ASSY, SCV	1				
2	TA00057590A	SCV 레버 브래킷 A 조합	BRACKET A ASSY, SCV	1				
3	TA00057583B	SCV 레버 1 조합	LEVER 1 ASSY, SCV	1				
4	TA00057584B	SCV 레버 2 조합	LEVER 2 ASSY, SCV	1				
5	TA00057585B	SCV 레버 3 조합	LEVER 3 ASSY, SCV	1				
6	24550-018150	드라이부시	BUSH, DRY	6				
7	FBB1760000A4	칼라	COLLAR	2				
8	26106-080122	육각플랜지볼트	SCREW,HEX FLANGE HEAD CAP	1				
9	26106-080252	육각플랜지볼트	SCREW,HEX FLANGE HEAD CAP	3				
10	TTB1190000A4	플레이트	PLATE	2				
11	TA00032964B	레버손잡이(노)	KNOB(ORANGE YELLOW)	1				
12	TA00032965B	레버손잡이(빨)	KNOB(PINK)	1				
13	TA00032966B	레버손잡이(검)	KNOB(LIME)	1				
14	26557-040062	#NAME?	SCREW	3				
15	TA00043995C	SCV 와이어	SCV WIRE	3				

D04010 TBS 실린더 (TBS CYLINDER)

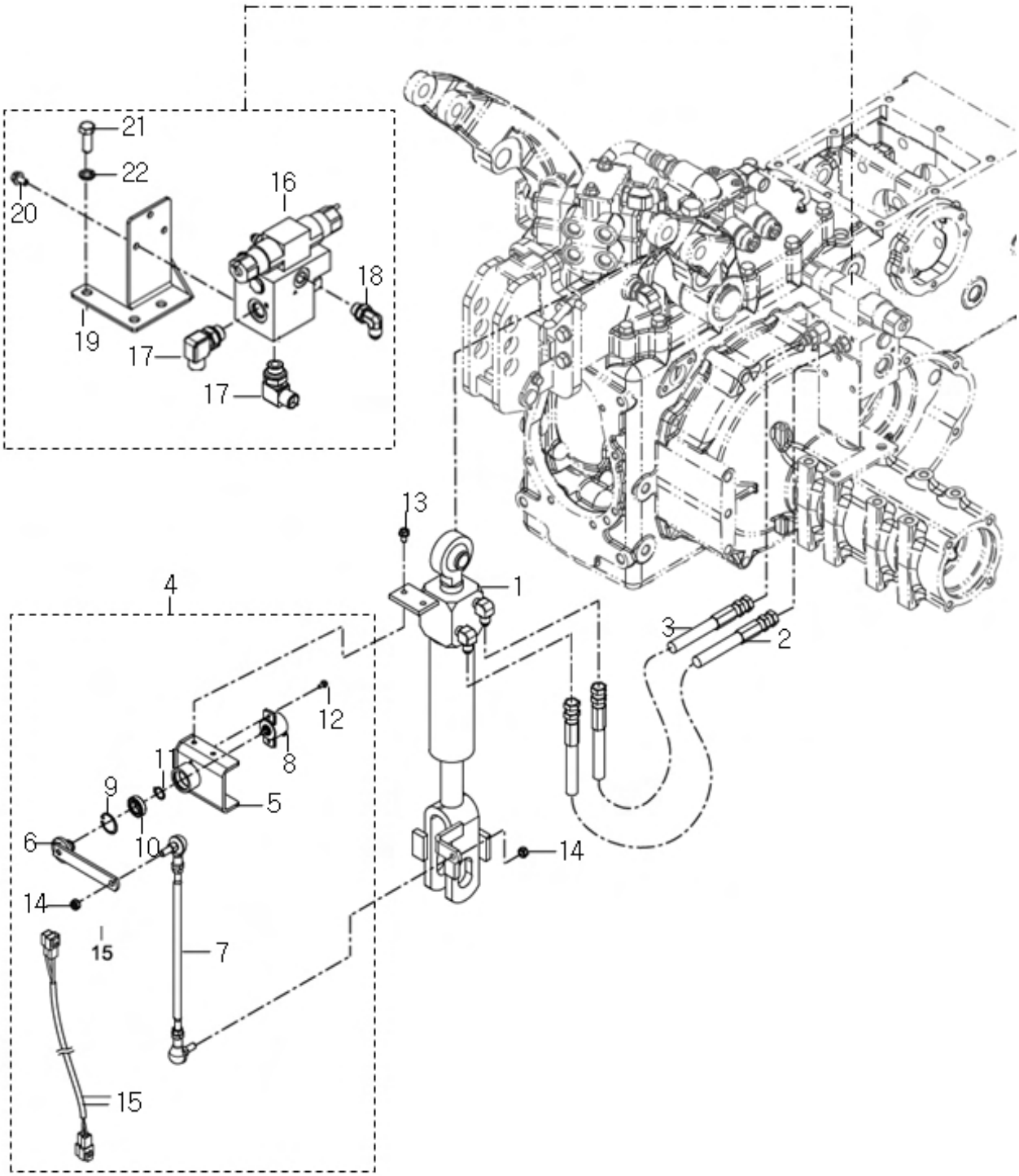

D04010 TBS 실린더 (TBS CYLINDER)

A: K58P

순번 (NO)	부품번호 (PART NO)	품 명 (PART NAME)	품 명 (PART NAME)	수량 A			규격 (SPEC)	비 고 (REMARK)
1	TA00028210A	TBS실린더(15S)	CYLINDER, TBS	1				
2	FBK7230000A3	연결호스A	HOSE A (CONNECT)	1				
3	FBK7230100A3	연결호스B	HOSE B (CONNECT)	1				
4	TA00029585B	변위센서조합(15S)	SENSOR ASS`Y	1				
5	TA00028415B	서포트 조합	SUPPORT ASS`Y	1				
6	TA00028220C	암조합	ARM ASS`Y	1				
7	TA00028230C	로드조합	ROD ASS`Y	1				
8	HA00000700A	포텐셔 메타	SENSOR	1				
9	22252-000280	구멍용C형스냅링	RING, SNAP	1				
10	22242-000150	깊은홈볼베어링	BEARING, BALL	1				
11	24104-069024	축용C형스냅링	RING, SNAP	1				
12	26023-040102	와셔조립남비작은나사	SCREW	2				
13	26106-060122	육각플랜지볼트	FLANGE BOLT, HEX	2				
14	26347-080002	U-너트	U-NUT	2				
15	HA00000643A	실린더 변위센서 연결배선	HARNESS, SENSOR	1				
16	TA00036757A	수평제어 밸브 조합	VALVE	1				
17	TA00017957A	엘보우(SOLM20-06G)	ELBOW	3				
18	CEE4050000A4	자리부착엘보3/8	ELBOW(3/8)	1				
19	TA00043579A	TBS밸브 취부대	TBS VALVE BRACKET	1				
20	26106-080142	육각플랜지볼트	FLANGE BOLT, HEX	3				
21	26136-120202	육각볼트	BOLT, HEX	3				
22	22217-120000	스프링와셔	WASHER, SPRING	3				

E

GROUP

전차축
(FRONT AXLE)

E01000	전차축조합 (FRONT AXLE ASS'Y)

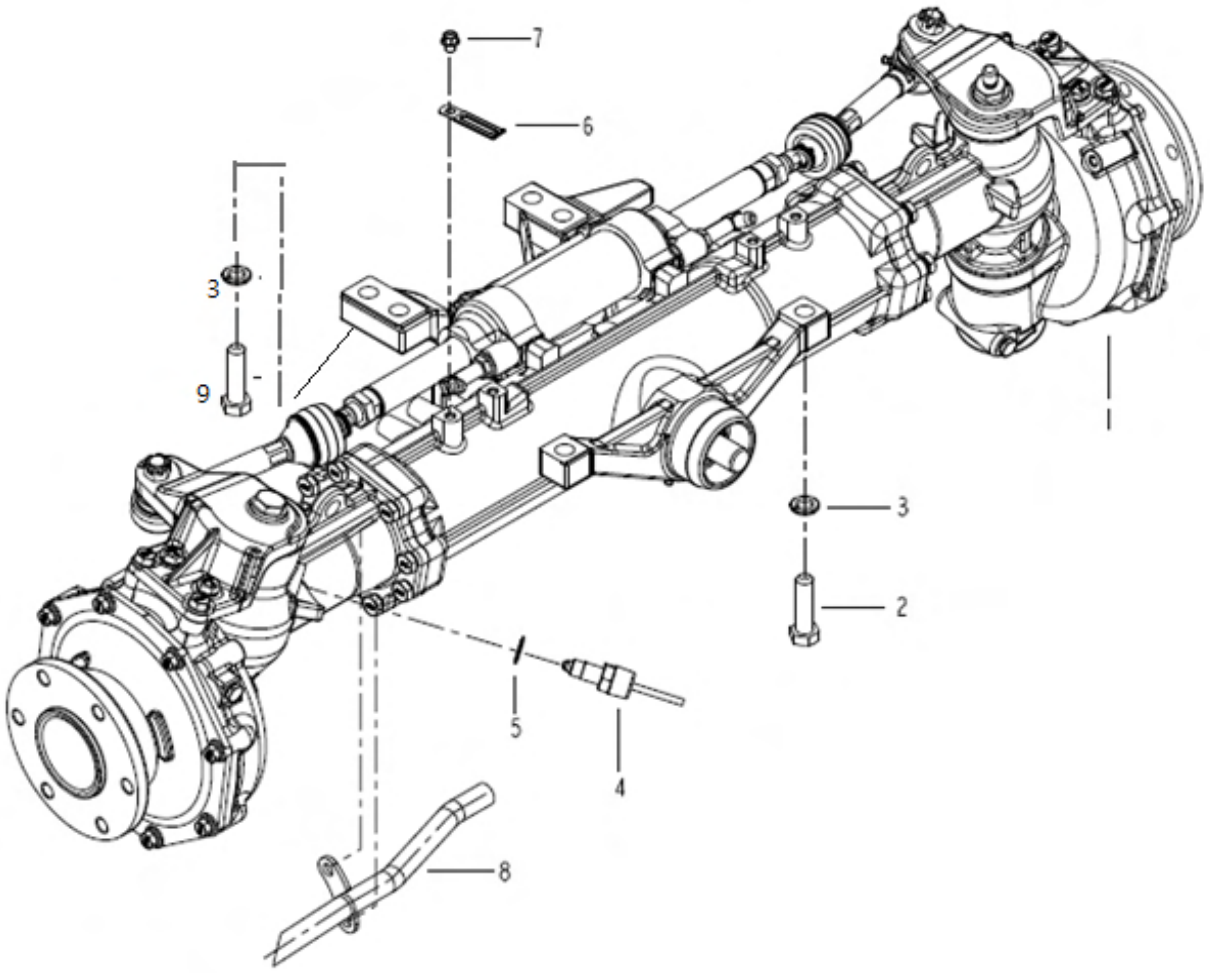

E01000 전차축조합 (FRONT AXLE ASS'Y)

A: K58P

순번 (NO)	부품번호 (PART NO)	품 명 (PART NAME)	품 명 (PART NAME)	수량 A			규격 (SPEC)	비 고 (REMARK)
1	TA00044167C	전차축조합	FRONT AXLE ASS'Y	1				
2	26116-160502	육각볼트	BOLT, HEX	2				
3	22217-160000	스트링와셔	WASHER, SPRING	6				
4	HA00001145B	턴업센서	TURN-UP SENSOR	1				
5	TA00037667A	본디드실(M18)	BONDID SEAL(M18)	1				
6	TT80180000A4	클램프B	CLAMP B	1				
7	26106-080102	육각플랜지볼트	FLANGE BOLT, HEX	1				
8	TA00063049A	파이프조합	PIPE ASSY	1				
9	26116-160602	육각볼트	BOLT, HEX	4				

E01010	전차축 케이스 (FRONT AXLE CASE)

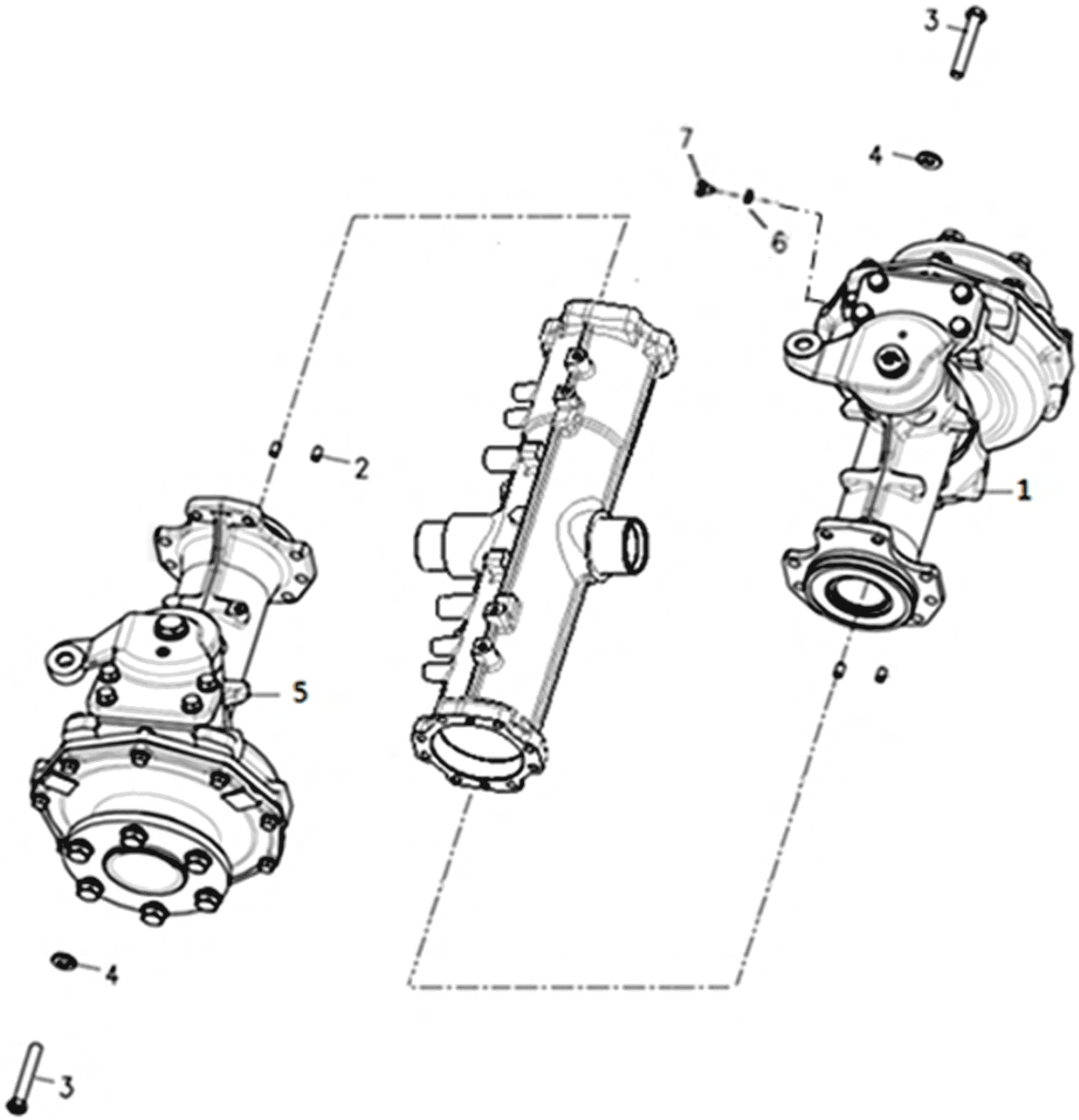

E01010 전차축 케이스 (FRONT AXLE CASE)

A: K58P

순번 (NO)	부품번호 (PART NO)	품 명 (PART NAME)	품 명 (PART NAME)	수량 A			규격 (SPEC)	비 고 (REMARK)
1	TA00033457B	프런트기어케이스	CASE	1				
2	22312-080140	평행핀	PARALLEL PIN	4				
3	TA00033470B	볼트	BOLT	16				
4	22217-100000	스프링와셔	WASHER, SPRING	16				
5	TA00044183A	프런트기어케이스	CASE	1				
6	TA00037667A	본디드실(M18)	BONDID SEAL(M18)	1				
7	23887-180002	육각머리붙이플러그	PLUG,HEX	1				

E01015	전차축 써포트 (FRONT AXLE SUPPROT)

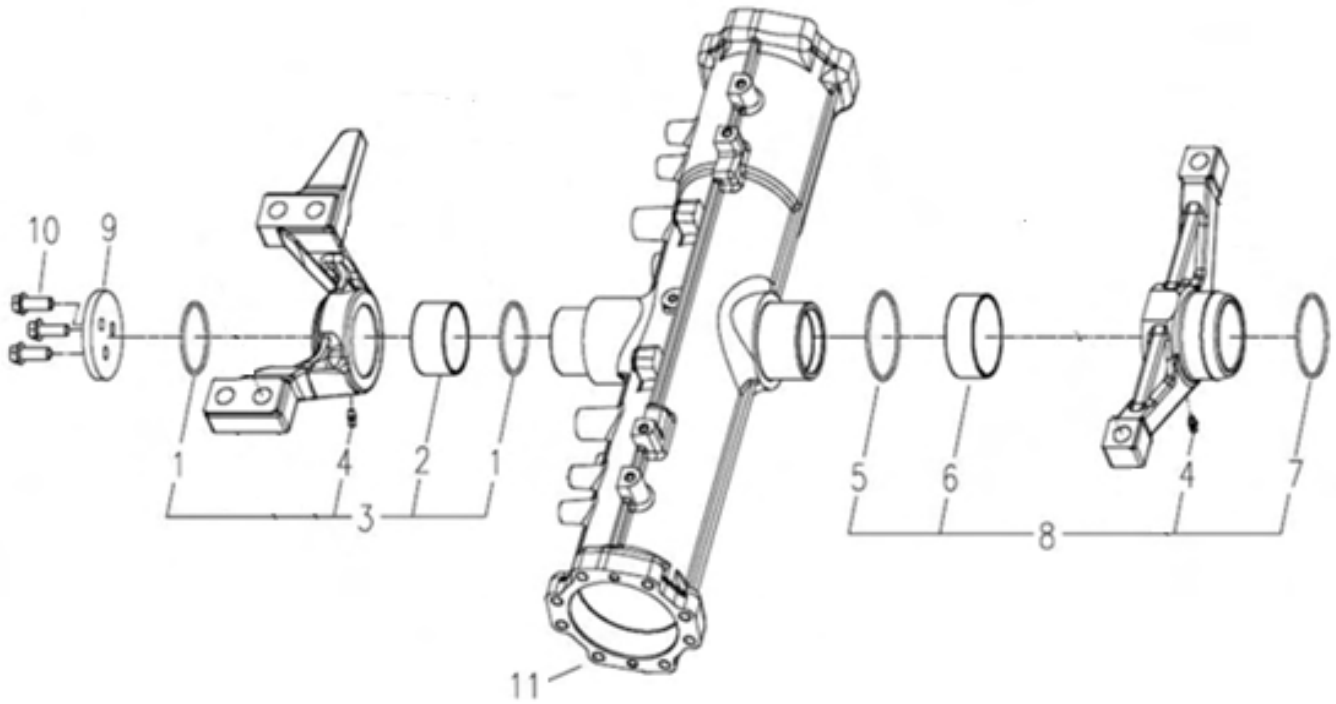

E01015 전차축 써포트 (FRONT AXLE SUPPROT)

A: K58P

순번 (NO)	부품번호 (PART NO)	품 명 (PART NAME)	품 명 (PART NAME)	수량 A			규격 (SPEC)	비 고 (REMARK)
1	24321-000600	오링	O-RING	2				
2	TA00034105A	서포트(전)부시	BUSH	1				
3	TA00034104A	액슬서포터(전)조합	FRONT AXLE SUPPROT ASS'Y	1				
4	24764-060000	A-MT6F형 그리스니플	NIPPLE,GREASE	1				
5	24321-000750	오링	O-RING	1				
6	TA00034103A	서포트(후)부시	BUSH	1				
7	24321-000700	오링	O-RING	1				
8	TA00034102C	액슬서포터(후)조합	REAR AXLE SUPPROT ASS'Y	1				
9	TC55020000B	스퍼스트플레이트	PLATE	1				
10	26106-100302	육각플랜지볼트	HEX FLANGE BOLT	3				
11	TA00033449A	전차축케이스	CASE	1				
12	TA00034270B	액슬 서포트(후)	REAR AXLE SUPPROT	1				
13	TA00034271A	액슬서포터(전)	FRONT AXLE SUPPROT	1				

E01030	전륜 기어 케이스 (GEAR CASE, FRONT WHEEL)

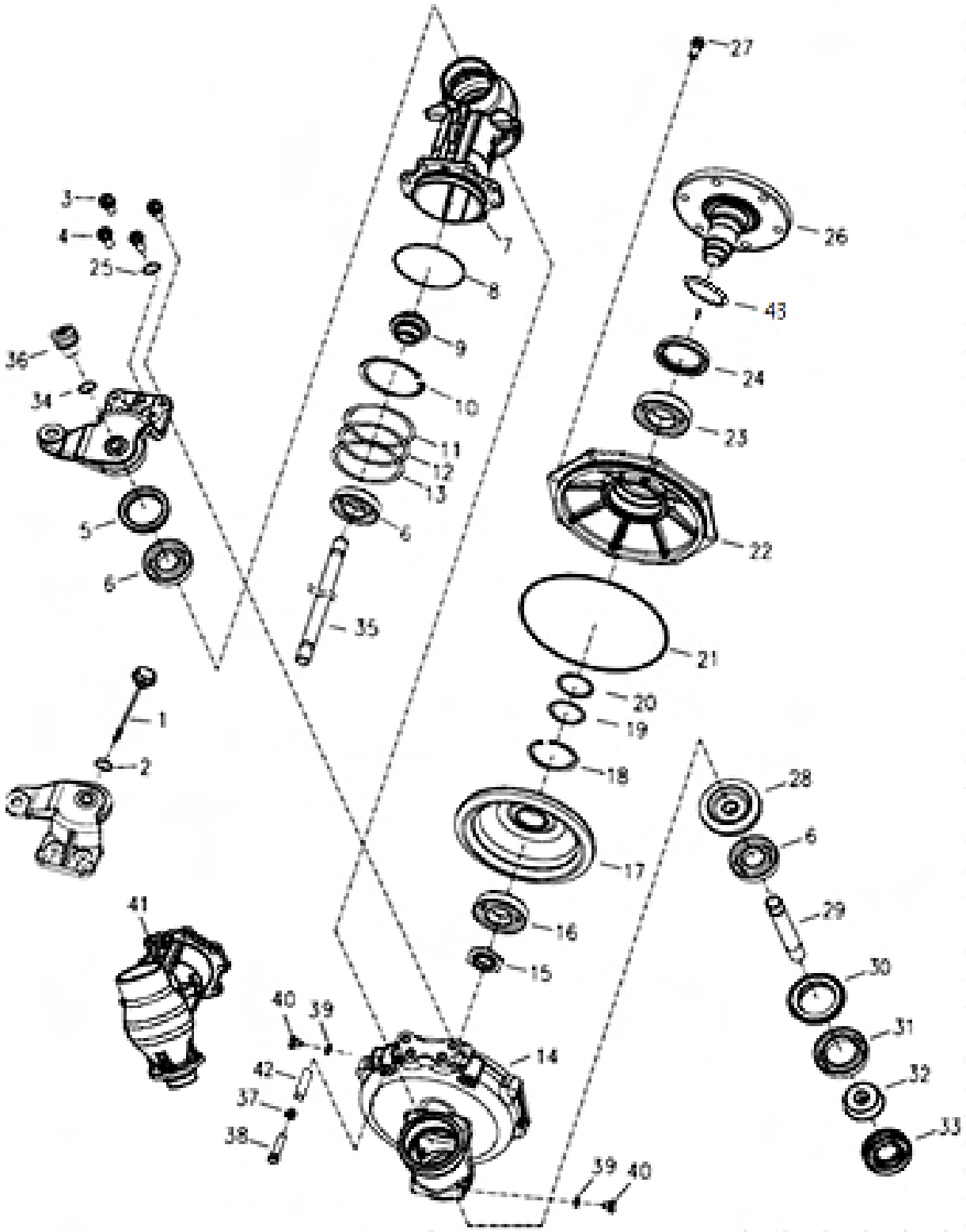

E01030 전륜 기어 케이스 (GEAR CASE, FRONT WHEEL)

A: K58P

순번 (NO)	부품번호 (PART NO)	품 명 (PART NAME)	품 명 (PART NAME)	수량 A			규격 (SPEC)	비 고 (REMARK)
2	24311-000220	운동용O링	O-RING	2				
3	TA00033468C	와셔조립육각볼트	BOLT W/WASHER	4				
4	TA00033475B	리머볼트	REAMER BLOT	4				
5	FE78010000A	오일실(특수)	OIL SEAL	2				
6	24101-062074	볼베어링	BALL BEARING	6				
7	TA00033457C	프런트기어케이스	HOUSING, FRONT GEAR	1				
8	24321-001050	O링	O-RING	2				
9	TA00033461A	전1축 피니언	FRONT FIRST PINION	2				
10	22252-000720	구멍용C형스냅링A종	SNAP RING	2				
11	TA00033489A	심 0.2T	SHIM 0.2T	2				
12	TA00033488A	심 0.3T	SHIM 0.3T	2				
13	TA00033487A	심 0.5T	SHIM 0.5T	2				
14	TA00033458C	프런트기어박스	HOUSING FRONT GEAR	2				
15	TA000033481A	로크너트	LOCK NUT	2				
16	24101-062084	깊은 홈 볼 베어링	BALL BEARING	2				
17	TA00033474A	베벨기어49T	GEAR BRVEL 49T	2				
18	22252-000850	구멍용C형스냅링A종	SNAP RING	2				
19	TA00033486A	심 0.2T	SHIM 0.2T	1				
20	TA00033485A	심 0.5T	SHIM 0.5T	1				
21	TA00033939A	O링	O-RING	2				
22	TA00033459C	프런트베어링케이스	HOUSING FRONT BEARING	2				
23	24101-062094	깊은홈 볼베어링	BALL BEARING	2				
24	TA00041359A	오일씰	OIL SEAL	2				
25	22217-120000	스프링와셔	WASHER, SPRING	4				
26	TA00033460D	프런트스핀들	SPINDLE, FRONT	2				
27	TA00033469A	와셔조립육각볼트	BOLT W/WASHER	16				
28	TA00033463A	전2축기어	GEAR, FRONT SECOND SHAFT	2				
29	TA00033464A	전2축	FRONT SECOND SHAFT	2				
30	TC60110000A	시일QLF578016.5	BALL BEARING	2				
31	24101-060104	깊은홈 볼베어링	BALL BEARING	2				
32	TA00033473A	베벨기어11T	GEAR BRVEL 11T	2				
33	TT63050000A4	베어링TM207	BEARING	2				
34	24311-000180	운동용O링	O-RING	1				
35	TA00033462A	전1축RH	FRONT 1ST SHAFT RH	1				
36	TC60790000B	오일캡조합	CAP, OIL	1				
37	22217-100000	스프링와셔	WASHER, SPRING	2				
38	26116-100502	육각볼트	HEX BOLT	2				
39	22190-100000	시일와셔	WASHER,SEAL	4				
40	23887-100002	육각머리붙이플러그	PLUG,HEX	4				
41	TA00044183B	프런트기어케이스L	HOUSING L, FRONT GEAR	1				
42	TA00058614A	스톱퍼(35.5)	STOPER	2				
43	TA00064851A	더스트 캡	dust cap	2				

E01071	전1축 (FRONT 1ST SHAFT)

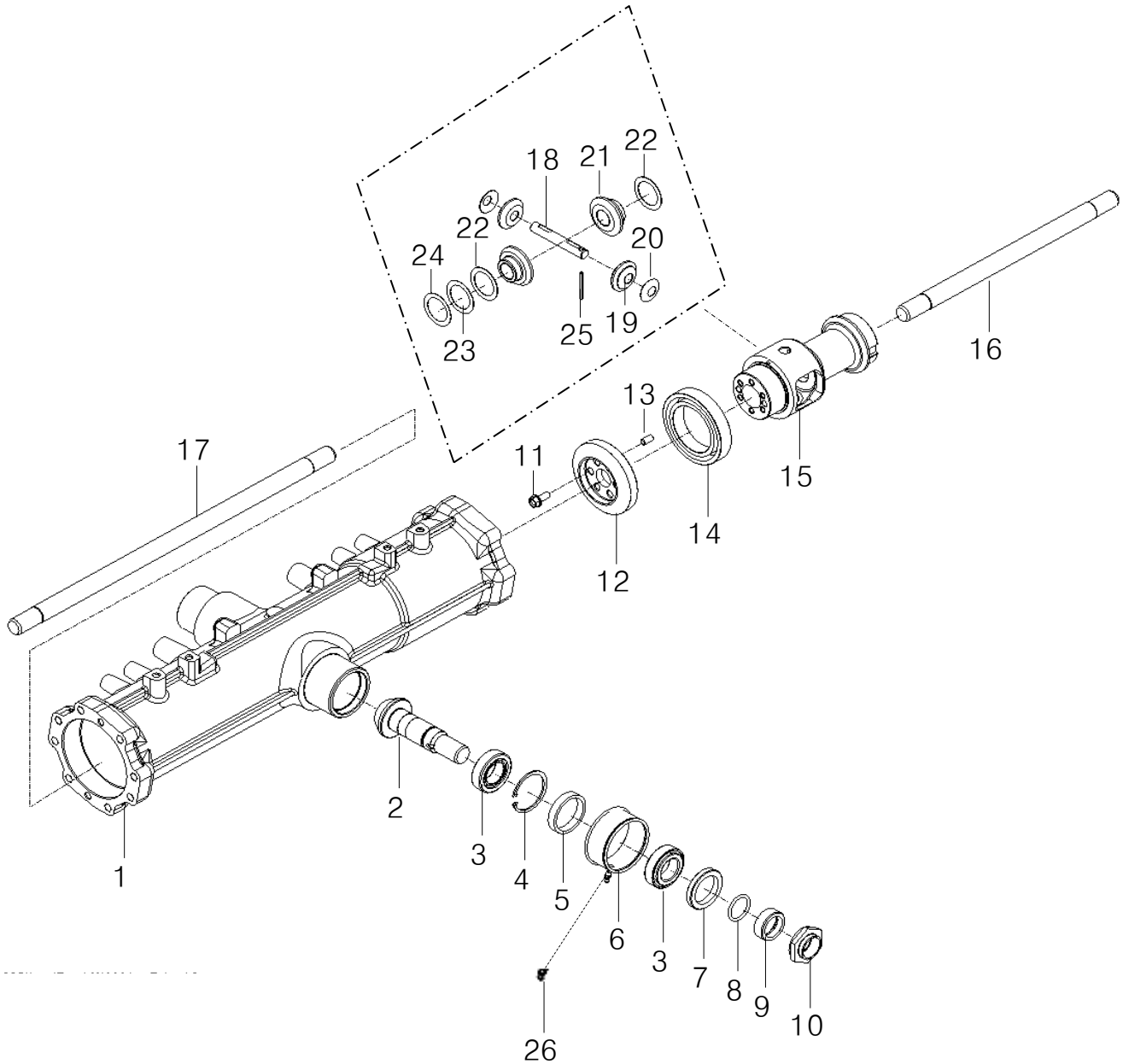

E01071 전1축 (FRONT 1ST SHAFT)

A: K58P

순번 (NO)	부품번호 (PART NO)	품 명 (PART NAME)	품 명 (PART NAME)	수량 A			규격 (SPEC)	비 고 (REMARK)
1	TA00033449A	전차축케이스	CASE, FRONT AXLE	1				
2	TA00033455B	카운터축	COUNT SHAFT	1				
3	24141-320060	테이퍼롤러베어링	BEARING, TAPER ROLLER	2				
4	22252-000550	구멍용C형스냅링A종	SNAP RING	1				
5	TA00033478A	간격판	SPACER	1				
6	TA00034102C	액슬 서포트(후)조합	AXLE SUPPORT (REAR)	1				
7	24421-405508	오일실	OIL SEAL	1				
8	24311-000300	운동용O링	O-RING	1				
9	TA00033471A	부시	BUSH	1				
10	TA00033472A	너트	NUT	1				
11	26106-080202	육각플랜지볼트	HEX FLANGE BOLT	6				
12	TA00033456C	링기어	RING GEAR	1				
13	22312-080140	평행핀	PARALLEL PIN	2				
14	24101-060134	김은홈 볼베어링	BALL BEARING	1				
15	TA00033451B	차동케이스	DIFF.CASE	1				
16	TA00033462A	전1축 RH	FRONT 1ST SHAFT RH	1				
17	TA00033466A	전1축 LH	FRONT 1ST AXLE LH	1				
18	TC57110000B	차동 피니언축	DIFF.PINION SHAFT	1				
19	TC57100000A	차동 피니언기어 10	DIFF.PINION GEAR	2				
20	TC57130000A	차동 피니언라이너	DIFF.PINION LINER	2				
21	TC57090000A	차동 사이드기어 14	DIFF.SIDE GEAR	2				
22	TC57120000A	차동 사이드기어 라이너	DIFF.SIDE GEAR LINER	2				
23	TA00033452A	차동 기어 라이너 0.6T	DIFF. GEAR LINER 0.6T	1				
24	TA00033453A	차동 기어 라이너 0.4T	DIFF. GEAR LINER 0.4T	1				
25	22351-040040	스프링핀	SPRING PIN	1				
26	24761-010000	A-MT6F형 그리스니플	GREASE NIPPLE	1				

E01080	타이로드 (TIE ROD)

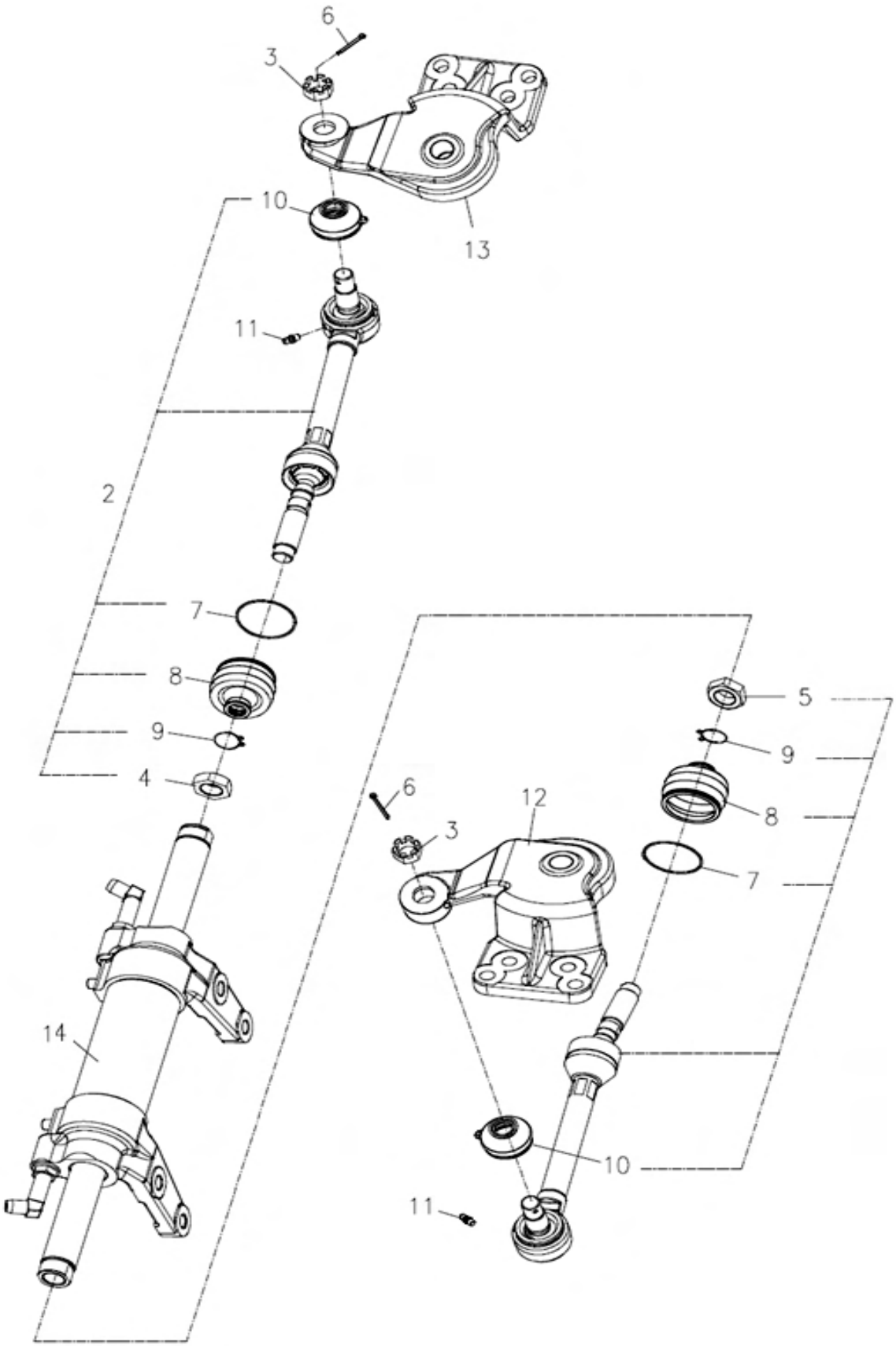

E01080 타이로드 (TIE ROD)

A: K58P

순번 (NO)	부품번호 (PART NO)	품 명 (PART NAME)	품 명 (PART NAME)	수량 A			규격 (SPEC)	비 고 (REMARK)
1	TC56010000D	타이로드L조합	TIE ROD ASS'Y, L	1				
2	TC56020000D	타이로드R조합	TIE ROD ASS'Y, R	1				
3	26877-160002	홈붙이너트	NUT	2				
4	TC56040000C	너트M20X1.5	NUT	1				
5	TC56050000C	너트M20X1.5(좌나사)	NUT	1				
6	22417-300250	할핀(도금)	COTTER PIN	2				
7	TC56010106A4	셋트링	RING	2				
8	TC56010105A4	먼지커버	COVER	2				
9	TC56010107A4	클립	CLIP	2				
10	TT10030000A9	먼지커버	COVER	2				
11	24764-060000	A-MT6X1형 그리스니플	GREASE NIPPLE	2				
12	TA00033465F	너클암 LH	KNUCKLE ARM(LH)	1				
13	TA00033467F	너클암 RH	KNUCKLE ARM(RH)	1				
14	TC66030000E	실린더조합	P.S.T CYLINDER ASS'Y	1				
15	TC66020000B	플랜지 볼트(리머)M12x46	FLANGE BOLT.HEX	4				

F

GROUP

TM

(TM)

F01000	케이스 관계 (CASE ASS'Y)

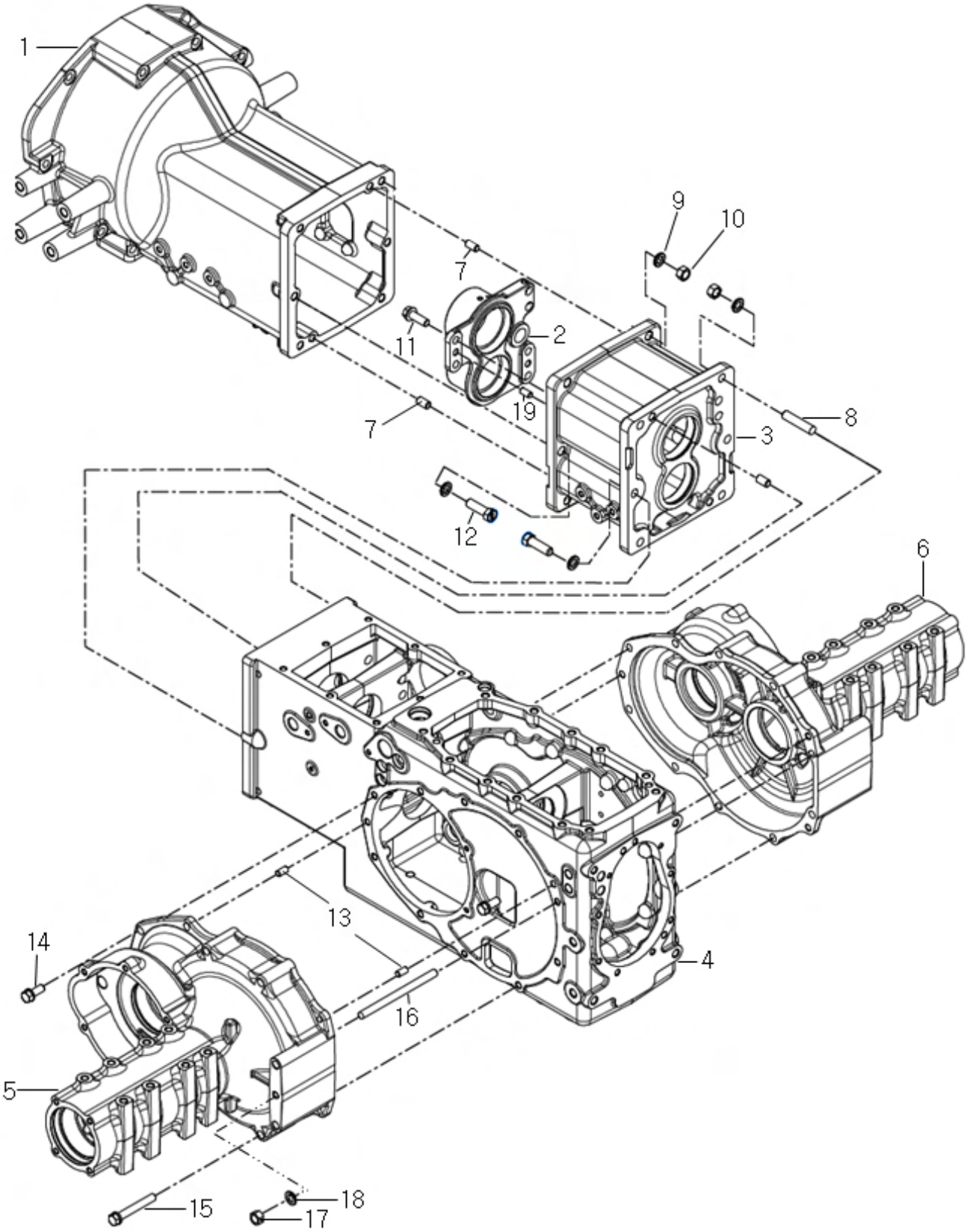

F01000 케이스 관계 (CASE ASS'Y)

A: K58P

순번 (NO)	부품번호 (PART NO)	품 명 (PART NAME)	품 명 (PART NAME)	수량(QTY) A			규격 (SPEC)	비 고 (REMARK)
1	TA00042088B	클러치하우징	CLUTCH HOUSING	1				
2	TA00042090B	센터플레이트	CENTER PLATE	1				
3	TA00042089B	미션케이스	MISSION CASE	1				
4	TA00042430E	후차축케이스	CASE, REAR AXLE	1				
5	TA00042541B	후차축하우징(좌)	HOUSING, REAR AXLE (L)	1				
6	TA00042151B	후차축하우징(우)	HOUSING, REAR AXLE (R)	1				
7	22312-120200	평행핀	PARALLER PIN	4				
8	TA00037012A	심음볼트(M12XP2X45)	STUD BOLT	4				
9	22217-140000	스프링와셔	SPRING WASHER	12				
10	26176-140002	육각너트	HEX NUT	4				
11	26106-120352	육각플랜지볼트	HEX FLANGE BOLT	4				
12	FT08090000	볼트(M14X45)	BOLT (M14X45)	8				
13	22312-100180	평행핀	PARALLER PIN	4				
14	26013-120302	와셔조립육각볼트	HEX BOLT, W/WASHER	8				
15	26013-120852	와셔조립육각볼트	HEX BOLT, W/WASHER	8				
16	TA00042989A	심음볼트(M12X155)	STUD BOLT	4				
17	26176-120002	육각너트	HEX NUT	4				
18	22217-120000	스프링와셔	SPRING WASHER	4				

F02022	메인 입력 구동축 (MAIN DRIVE SHAFT)

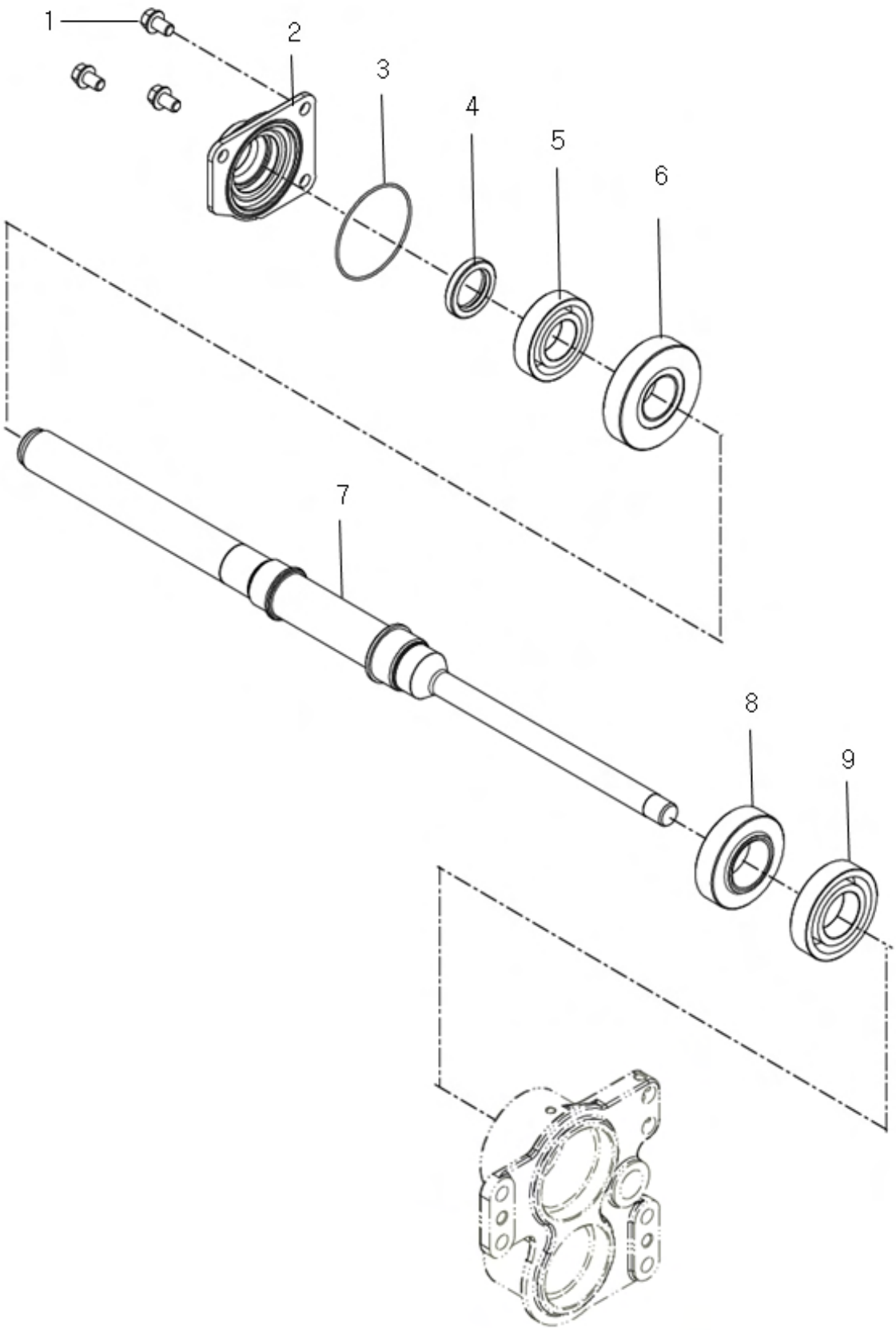

F02022 메인 입력 구동축 (MAIN DRIVE SHAFT)

A: K58P

순번 (NO)	부품번호 (PART NO)	품 명 (PART NAME)	품 명 (PART NAME)	수량(QTY) A			규격 (SPEC)	비 고 (REMARK)
1	26107-100162	육각플랜지볼트	HEX FLANGE BOLT	3				
2	TA00033550A	메인 입력 구동축 홀드	HOLD(MAIN DRIVE SHAFT)	1				
3	24341-000800	고정용S형O링	O-RING	1				
4	FT39150000A4	오일시일	OIL SEAL	1				
5	TA00059186A	볼베어링(6207)	BALL BEARING	1				
6	TA00041711A	전진기어 29T	GEAR(29T)	1				
7	TA00041710B	메인 입력 구동축	MAIN DRIVE SHAFT	1				
8	TA00042356B	후진기어 25T	REAR GEAR(25T)	1				
9	TA00059304A	볼베어링(6208)	BALL BEARING	1				

F02023	메인 입력 피동축 (MAIN DRIVEN SHAFT)

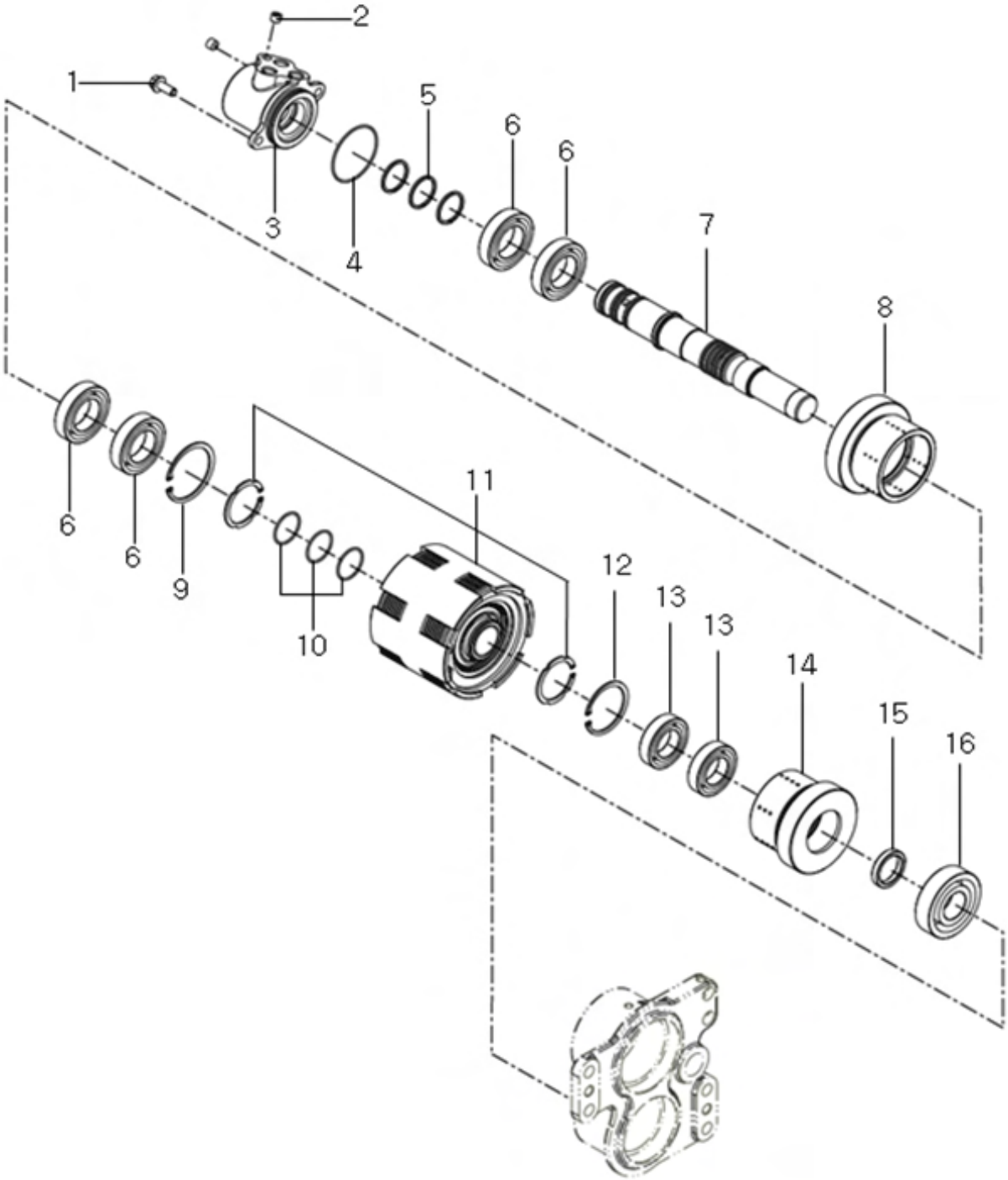

F02023 메인 입력 피동축 (MAIN DRIVEN SHAFT)

A: K58P

순번 (NO)	부품번호 (PART NO)	품 명 (PART NAME)	품 명 (PART NAME)	수량(QTY) A			규격 (SPEC)	비 고 (REMARK)
1	26106-080202	육각플랜지볼트	HEX FLANGE BOLT	2				
2	23871-010000	테이퍼나사플러그	TAPER PLUG	2				
3	TA00042335C	메인 입력 피동축 홀드	HOLDER(MAIN DRIVEN SHAFT)	1				
4	24341-000590	고정용S형O링	O-RING	1				
5	TA00033554A	실링(전후진 입력)	SEALING	3				
6	TA00059305A	볼베어링(6007)	BALL BEARING	4				
7	TA00041716D	메인 입력 피동축	MAIN DRIVEN SHAFT	1				
8	TA00041714A	전진 클러치기어	CLUTCH GEAR	1				
9	22252-000620	구멍용C형스냅링A종	SNAP RING	1				
10	24341-000320	고정용S형O링	O-RING	3				
11	TA00033558D	전후진 클러치 조합	CLUTCH ASSY	1				
12	22252-000550	구멍용C형스냅링A종	SNAP RING	1				
13	TA00059300A	볼베어링(6006)	BALL BEARING	2				
14	TA00041715A	후진 클러치기어	CLUTCH GEAR	1				
15	TA00033557A	스페이스	SPACE	1				
16	TA00059301A	볼베어링(6306)	BALL BEARING	1				

F02060	후진 아이들축 (REVERSE IDLE SHAFT)

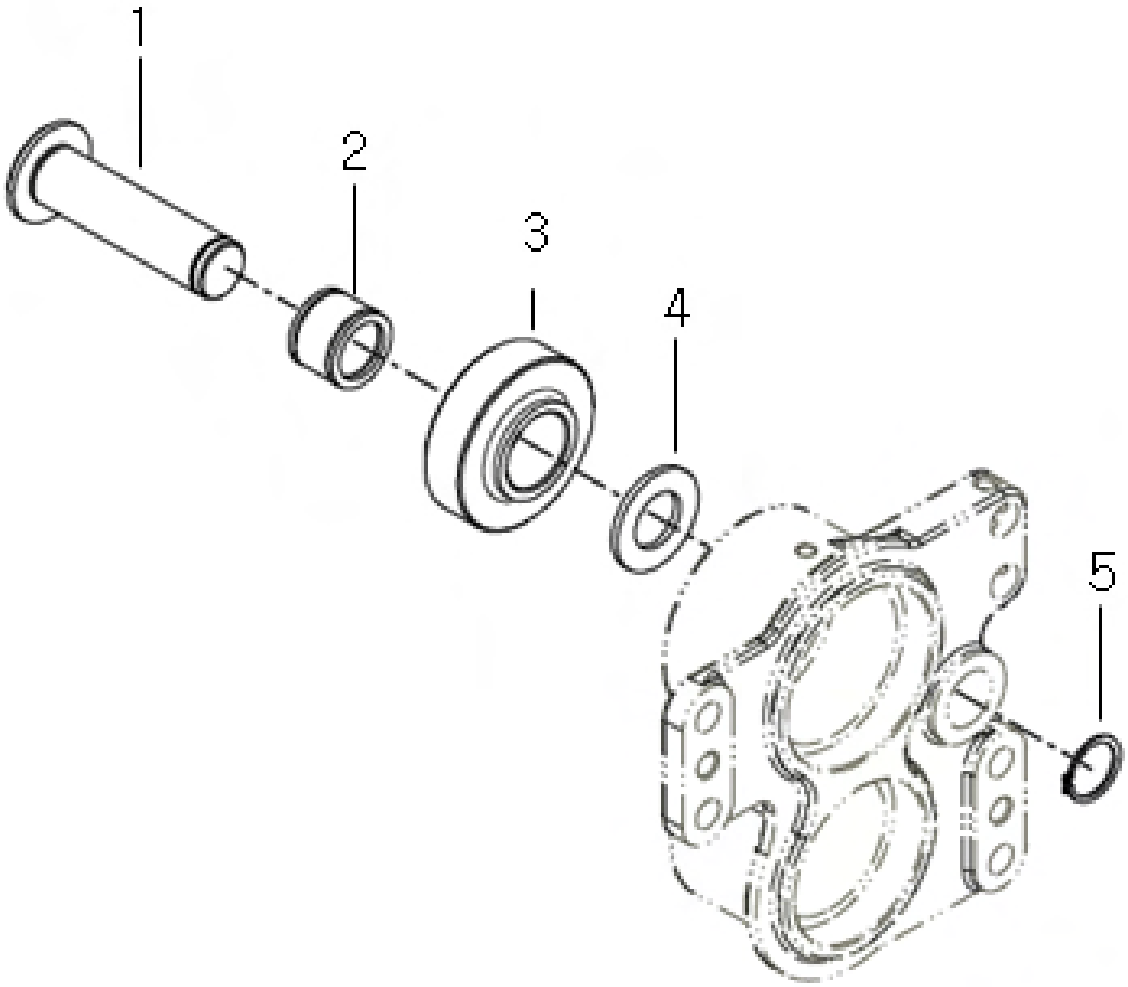

F02060 후진 아이들축 (REVERSE IDLE SHAFT)

A: K58P

순번 (NO)	부품번호 (PART NO)	품 명 (PART NAME)	품 명 (PART NAME)	수량(QTY) A			규격 (SPEC)	비 고 (REMARK)
1	TA00042270B	후진아이들 축	IDLE SHAFT	1				
2	TA00033569A	니들베어링	NEEDLE BEARING	1				
3	TA00042271A	후진아이들 기어(23T)	IDLE GEAR	1				
4	TA00034090A	스러스트와셔	THRUST WASHER	1				
5	22242-000250	축용C형스냅링A종	SNAP RING	1				

F03010	주변속 구동축 (MAIN SHIFT DRIVE SHAFT)

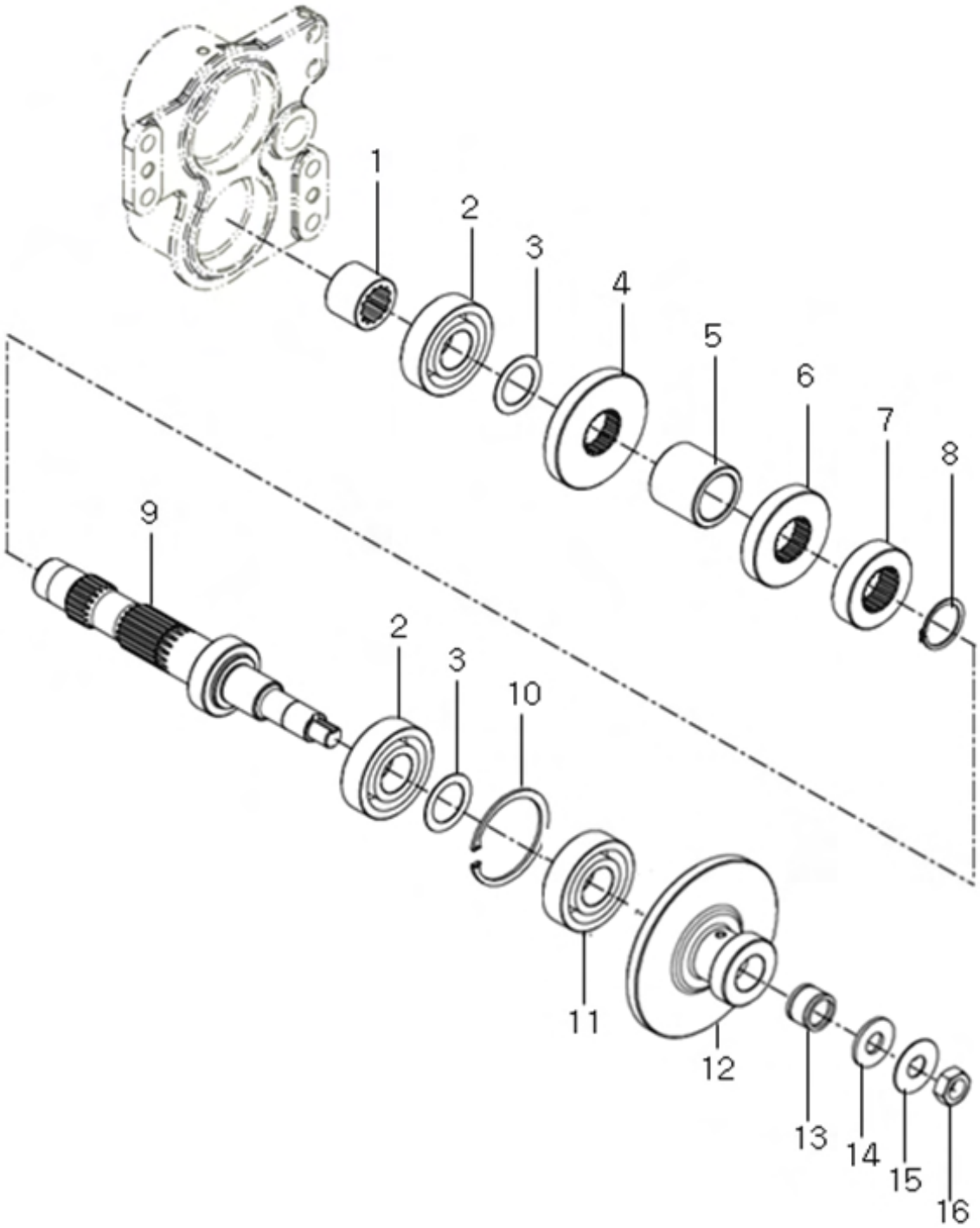

F03010 주변속 구동축 (MAIN SHIFT DRIVE SHAFT)

A: K58P

순번 (NO)	부품번호 (PART NO)	품 명 (PART NAME)	품 명 (PART NAME)	수량(QTY) A			규격 (SPEC)	비 고 (REMARK)
1	TT56100000A4	커플링	COUPLING	1				
2	TA00059301A	볼베어링(6306)	BALL BEARING	2				
3	TN42380000A4	스페이서	SPACER	2				
4	NT42780000A3	카운터기어4단	GEAR4th,COUNTER	1				
5	NT42800000A4	스페이스(후)	SPACER	1				
6	NT42770000A3	카운터기어3단	GEAR3rd,COUNTER	1				
7	NT42760000A3	카운터기어2단	GEAR2nd,COUNTER	1				
8	22242-000350	축형C형스냅링A종	SNAP RING	1				
9	TA00041728A	주변속구동축	DRIVE SHAFT MAIN SHIFT	1				
10	22252-000720	구멍용C형스냅링A종	SNAP RING	1				
11	TA00059300A	볼베어링(6006)	BALL BEARING	1				
12	TN42400000A3	초저속기어49-19T	GEAR, SUPER LOW SPEED 49-19T	1				
13	24161-222820	니들베어링	NEEDLE BEARING	1				
14	TN42420000A4	스러스트와셔	THRUST WASHER	1				
15	TN42520000A4	로크와셔	LOCK WASHER	1				
16	26776-160002	육각고정너트	HEX NUT	1				

F03020	주변속 피동축 (MAIN SHIFT DRIVEN SHAFT)

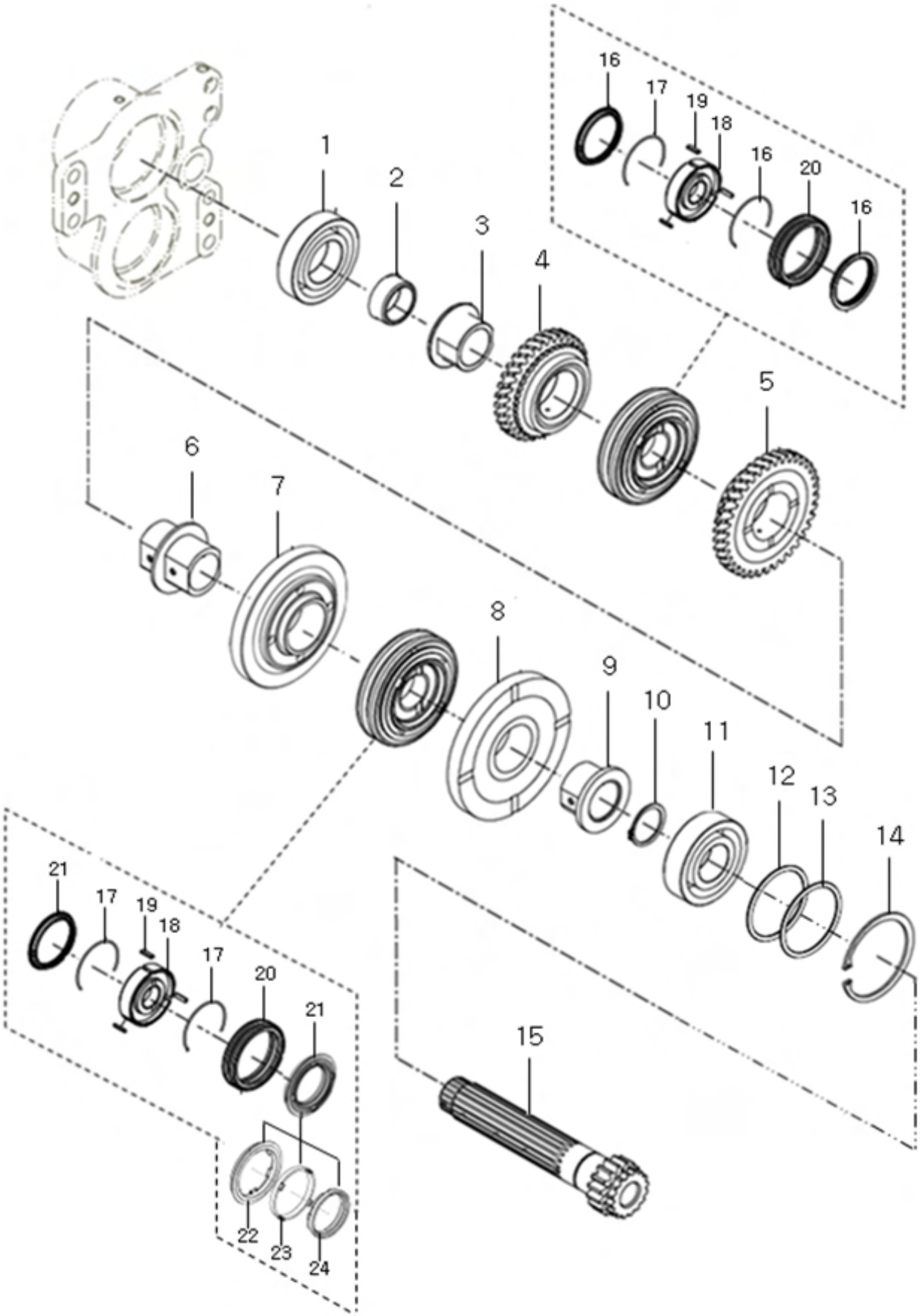

F03020 주변속 피동축 (MAIN SHIFT DRIVEN SHAFT)

A: K58P

순번 (NO)	부품번호 (PART NO)	품 명 (PART NAME)	품 명 (PART NAME)	수량(QTY) A			규격 (SPEC)	비 고 (REMARK)
1	TA00059304A	볼베어링(6208)	BALL BEARING	1				
2	TN42090000B4	부시	BUSH	1				
3	TN42100000B4	안내부시A	BUSH	1				
4	TN42950000A3	4단기어32T	4th GEAR 32T	1				
5	TN42960000A3	3단기어37T	3rd GEAR 37T	1				
6	TN42180000B4	안내부시B	BUSH	1				
7	TA00044587B	2단기어41T	2nd GEAR 41T	1				
8	TA00044585C	1단기어43T	1st GEAR 43T	1				
9	TN42210000B4	안내부시C	BUSH	1				
10	22292-000350	둥근S형스냅링	SNAP RING	1				
11	TA00059309A	볼베어링(6307)	BEARING	1				
12	TT18050000A4	심A	SHIM A	1				
13	TT18060000A4	심A	SHIM A	1				
14	22252-000800	구멍용C형스냅링A종	SNAP RING	1				
15	TN42240000C2	주변속기어안내축	GUIDE SHAFT, MAIN SHIFT GEAR	1				
16	TN42640000A2	싱크로링	SYNCHRO RING	2				
17	TN42660000A9	스프링	SPRING	2				
18	TN42670000A4	허브	HUB	1				
19	TN42650000A9	피스	PIECE	3				
20	TN42700000B2	슬리이브	SLEEVE	1				
21	TN42690000A9	셔틀싱크로링조합	SYNCHRO.RING ASS`Y	2				
22	TN42690031A2	싱크로링(외)	OUTER RING	2				
23	TN42690021A3	싱크로링(중)	DOUBLE CONE	2				
24	TN42690011A2	싱크로링(내)	INNER RING	2				

F03040 부변속 구동축 (RANGE SHIFT DRIVE SHAFT)

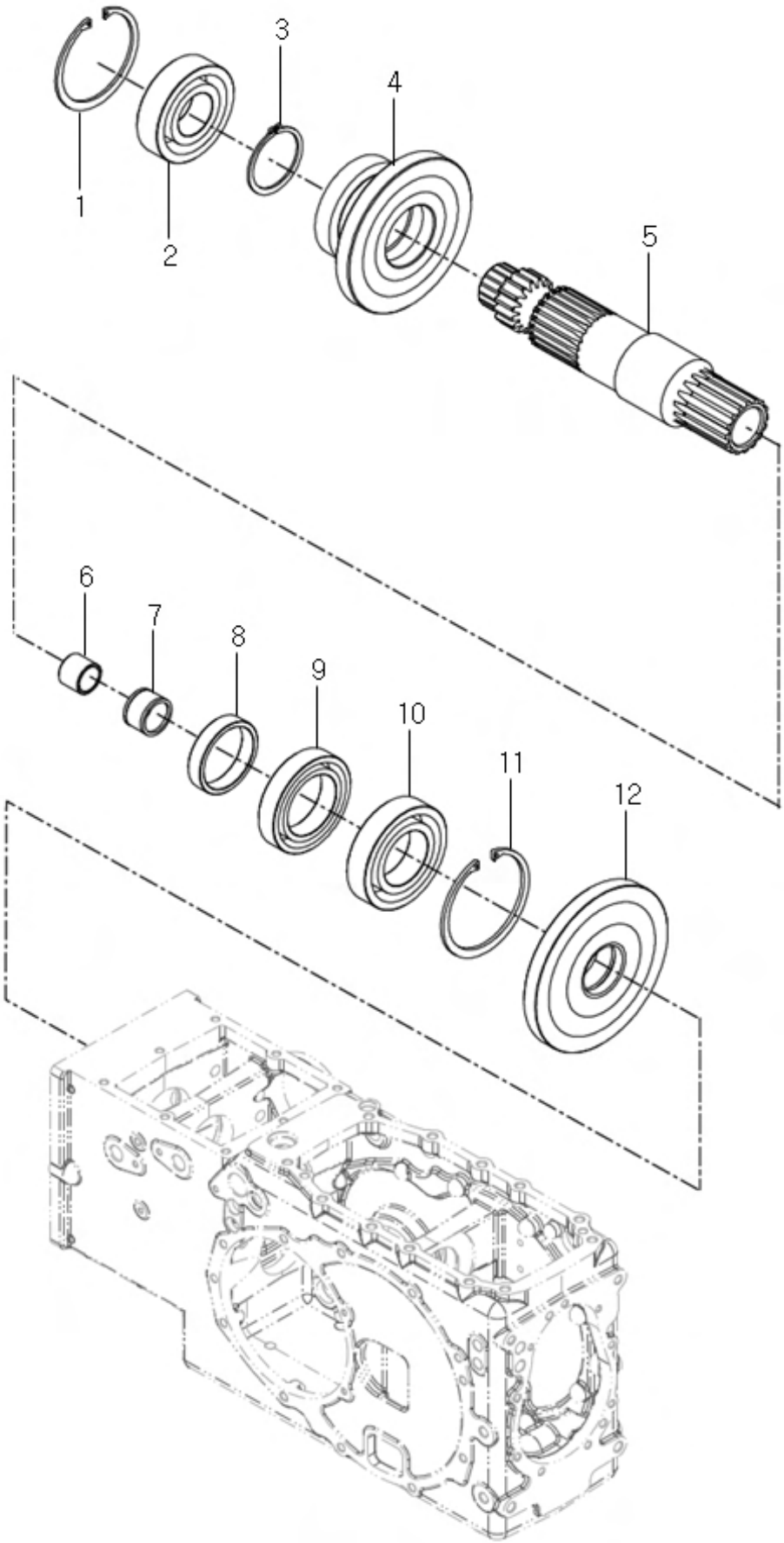

F03040 부변속 구동축 (RANGE SHIFT DRIVE SHAFT)

A: K58P

순번 (NO)	부품번호 (PART NO)	품 명 (PART NAME)	품 명 (PART NAME)	수량(QTY) A			규격 (SPEC)	비 고 (REMARK)
1	22252-000800	구멍용C형스냅링A종	SNAP RING	1				
2	TA00059309A	볼베어링(6307)	BALL BEARING	1				
3	22242-000500	축형C형스냅링A종	SNAP RING	1				
4	TA00031461A	부변속2-3단기어	GEAR 2nd-3rd RANGE SHIFT	1				
5	TN43040000A3	부변속기어 16T	GEAR 16RANGE SHIFT	1				
6	TN45180000A4	베어링부시	BEARING BUSH	1				
7	TA00059309A	볼베어링(6307)	NEEDLE BEARING	1				
8	TN43060000A4	칼라	COLLAR	1				
9	TA00059306A	볼베어링(6010)	BALL BEARING	1				
10	TA00059308A	볼베어링(6209)	BALL BEARING	1				
11	22252-000850	구멍용C형스냅링A종	SNAP RING	1				
12	TN43010000C3	초저속기어 53T	GEAR, SUPER LOW SPEED 53T	1				

F03050 부변속 피동축 (RANGE SHIFT DRIVEN SHAFT)

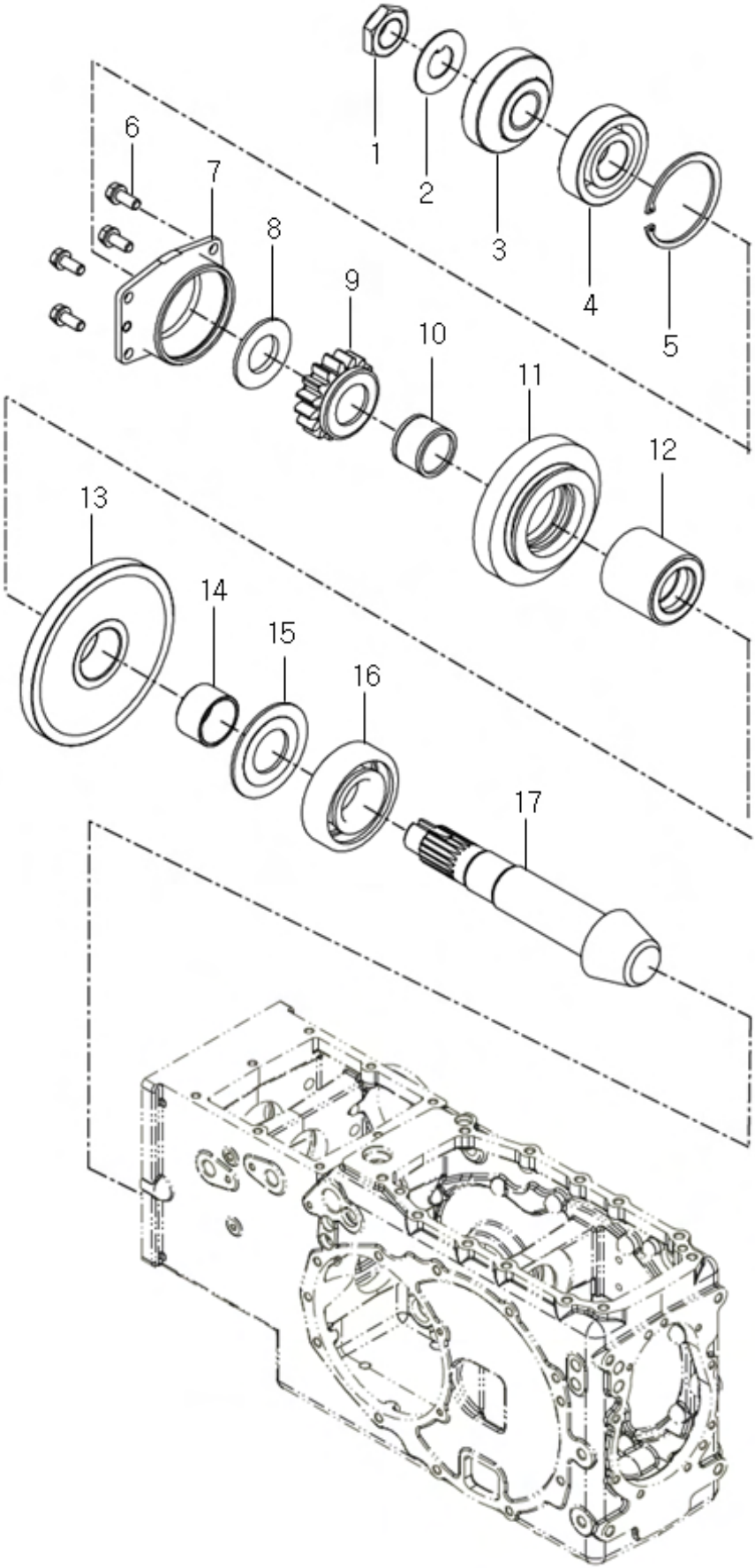

F03050 부변속 피동축 (RANGE SHIFT DRIVEN SHAFT)

A: K58P

순번 (NO)	부품번호 (PART NO)	품 명 (PART NAME)	품 명 (PART NAME)	수량(QTY) A			규격 (SPEC)	비 고 (REMARK)
1	TN43110000A4	로크너트	LOCKNUT	1				
2	TT57020000A4	턱붙이와셔	WASHER	1				
3	TA00026402A2	전륜기어 27T	GEAR 27T FRONT DRIVE	1				
4	TA00059301A	볼베어링(6306)	BEARING	1				
5	22252-000720	구멍용C형스냅링A종	SNAP RING	1				
6	26013-080202	와셔조립육각볼트	HEX BOLT, W/WASHER	4				
7	TN43150000A3	베어링케이스	CASE BEARING	1				
8	TN43190000A4	스러스트와셔	THRUST WASHER	1				
9	TA00031460A	부변속3단기어 16T	GEAR16.RANGE SHIFT 3RD	1				
10	TA00059312A	니들베어링(323827)	NEEDLE BEARING	1				
11	TN43220000B3	부변속2단기어30T	GEAR SUB SHIFT 2nd 30T	1				
12	TN43230000C	스플라인칼라	SPLINE COLLAR	1				
13	TN43240000B3	부변속1단기어56T	GEAR SUB SHIFT 1st 56T	1				
14	TT57080000B4	부시	BUSH	1				
15	TA00059310A	베어링NJ370R	THRUST WASHER	1				
16	TT78020000A3	베어링NJ370E	BEARINGNJ370R	1				
17	TN49510000A2	카운터축	COUNTER SHAFT	1				

F03070	초저속 (CREEPER)

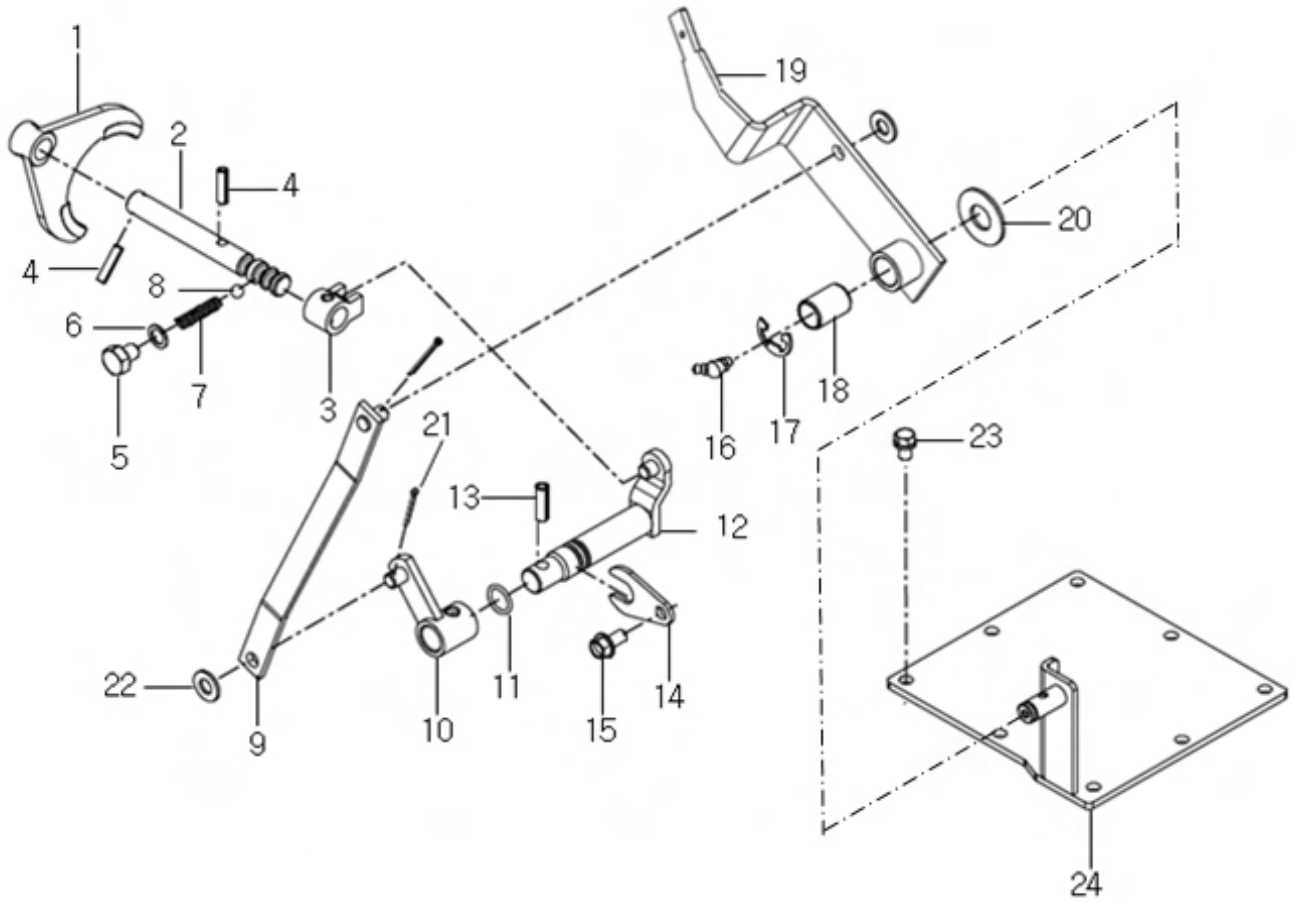

F03070 초저속 (CREEPER)

A: K58P

순번 (NO)	부품번호 (PART NO)	품 명 (PART NAME)	품 명 (PART NAME)	수량(QTY) A			규격 (SPEC)	비 고 (REMARK)
1	TN44160000A3	초저속포오크	FORK, CREEPER	1				
2	TN44180000A3	초저속포크축	FORK SHAFT, ,CREEPER	1				
3	TN44170000A	초저속포오크A	FORK A, CREEPER	1				
4	22351-060025	스프링핀	SPRING PIN	2				
5	TN44280000A4	육각머리붙이 플러그	PLUG	1				
6	23414-100000	패킹	PACKING	1				
7	TT42020000A4	스프링	SPRING	1				
8	24190-100001	강구	STEEL BALL	1				
9	NT44070000C3	초저속로드	ROD, CREEPER	1				
10	NT44350000B4	초저속 레버조합B	CREEPER LEVER ASS`Y B	1				
11	24311-000160	운동용O링	SEAL, 0-RING	1				
12	TA00042548B	초저속 암	ARM, CREEPER	1				
13	22351-080025	스프링핀	SPRING PIN	1				
14	TA00042005A	고정 플레이트	PLATE	1				
15	26106-080162	육각플랜지볼트	HEX FLANGE BOLT	1				
16	TN44590000A4	그리스 니플 45	GREASE NIPPLE	1				
17	22272-000150	E형스냅링	E-TYPE RETAINING RING	1				
18	TT70080000A4	부시	BUSH	1				
19	TA00042955C	초저속레버	LEVER, CREEPER	1				
20	TT65120000A4	칼라B	COLLAR B	1				
21	22417-250250	할핀	PIN, COTTER	2				
22	22137-100000	평와셔(마봉환)	WASHER, PLAIN	2				
23	26013-100162	와셔조립육각볼트	HEX BOLT, W/WASHER	8				
24	TA00042774A	후차축케이스커버	CASE COVER, REAR AXLE	1				

F04000 전륜 구동 (FRONT WHEEL DRIVE)

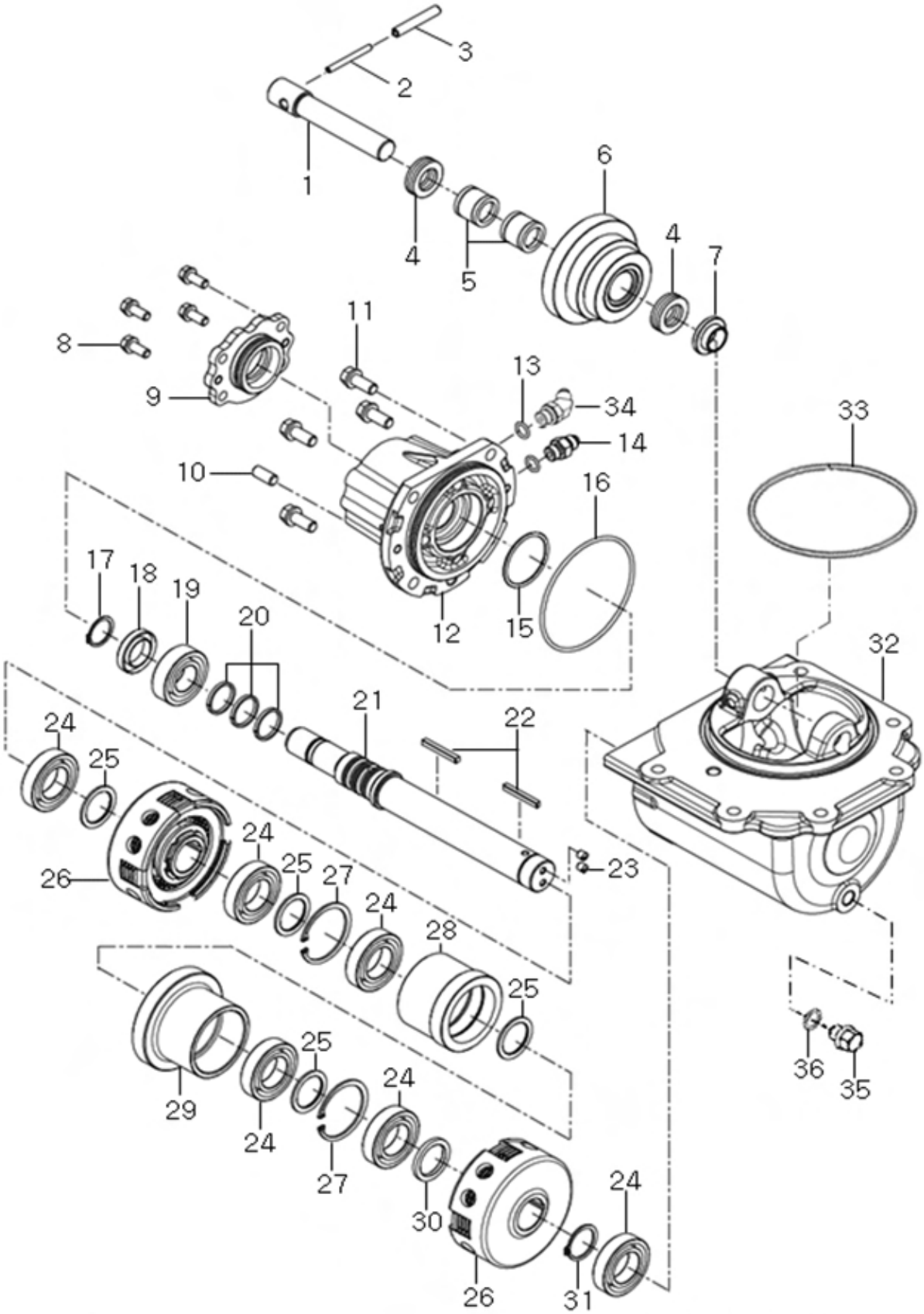

F04000 전륜 구동 (FRONT WHEEL DRIVE)

A: K58P

순번 (NO)	부품번호 (PART NO)	품 명 (PART NAME)	품 명 (PART NAME)	수량(QTY) A			규격 (SPEC)	비 고 (REMARK)
1	TA00026433C	전륜 아이들 축	IDLE SHAFT FRONT DRIVE	1				
2	22351-050050	스프링핀	SPRING PIN	1				
3	22351-080050	스프링핀	SPRING PIN	1				
4	24520-511040	스러스트볼베이링	THRUST BALL BEARING	2				
5	TA00059303A	니들베어링(202825)	NEEDLE BEARING	2				
6	TA00026406B	전륜 아이들 기어 조합	IDLE GEAR FRONT DRIVE ASS`Y	1				
7	TA00029363A	칼라	COLLAR	1				
8	26013-080202	와셔조립육각볼트	HEX BOLT, W/WASHER	4				
9	TN43350000A3	오일시일케이스	CASE OILSEAL	1				
10	22312-100200	평행핀	PARALLEL PIN	1				
11	26013-100252	와셔조립육각볼트	HEX BOLT, W/WASHER	10				
12	TA00026435D	베어링 케이스	CASE BEARING	1				
13	24311-000110	운동용O링	ORING495-11	2				
14	TA00017958A	피팅(1/4")	UNION B	1				
15	TN43360000A4	O링	O-RING	1				
16	24321-001050	고정용O링	O-RING	1				
17	22242-000250	축용C형스냅링A종	SNAP RING	1				
18	24421-254008	오일실	OIL SEAL	1				
19	TA00059193A	볼베어링(6205)	BALL BEARING	1				
20	TT64070000A4	시일링	SEAL RING	3				
21	TA00026355B	전륜 구동축	FRONT DRIVE SHAFT	1				
22	22550-050400	평행키	PARALLEL KEY	2				
23	TT64080000A4	멈춤나사M7X1	RETAINING SCREW M7X1	2				
24	TA00059300A	볼베어링(6006)	BALL BEARING	6				
25	TA00019399A	칼라(40X30.3X2)	COLLAR	4				
26	TA00026395B	전륜 클러치 팩 조합	4WD CLUTCH ASS`Y	2				
27	22252-000550	구멍용C형스냅링A종	SNAP RING	2				
28	TA00026393B	클러치기어(FWDN)24T.R	CLUTCH GEAR(FWDN) 24T	1				
29	TA00026354B	클러치기어(FWDH)31T.L	CLUTCH GEAR(FWDH) 31T	1				
30	TA00037525A	칼라(40X30.3X3.8)	COLLAR	1				
31	22242-000300	축형C형스냅링A종	SNAP RING	1				
32	TA00026427D	전륜기어 케이스	FRONT GEAR CASE	1				
33	24321-001450	고정용O링	O-RING	1				
34	RA00000883A	엘보우45-27(PF1/4)	ELBOW 45-27(PF 1/4)	1				
35	TA00065959A	퇴유플러그	PLUG, DRAIN	1				
36	TA00036405A	운동용O링	O-RING	1				

F05000 차동 관계 (DIFFERENTIAL ASS'Y)

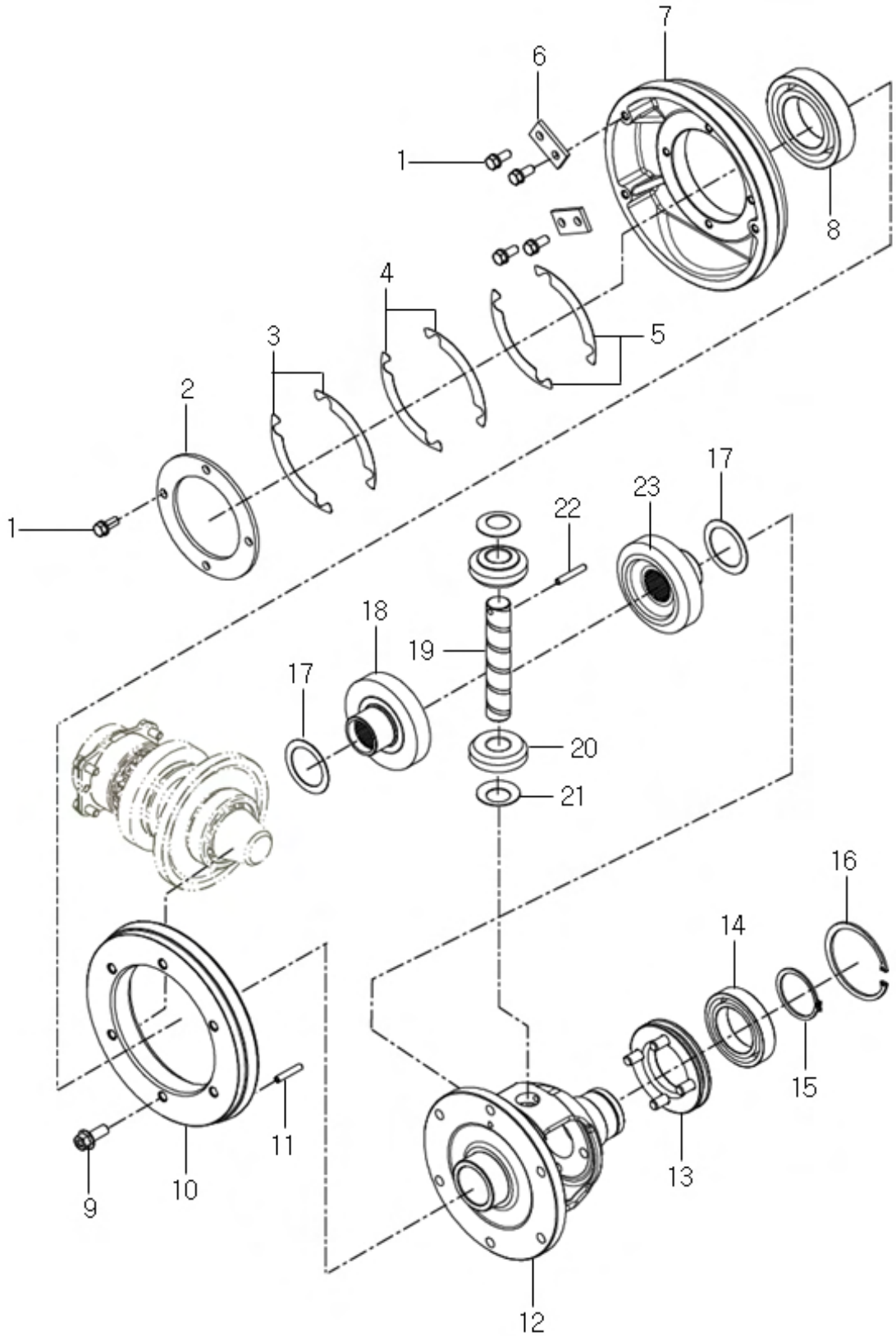

F05000 차동 관계 (DIFFERENTIAL ASS'Y)

A: K58P

순번 (NO)	부품번호 (PART NO)	품 명 (PART NAME)	품 명 (PART NAME)	수량(QTY) A			규격 (SPEC)	비 고 (REMARK)
1	26013-080202	와셔조립육각볼트	HEX BOLT, W/WASHER	8				
2	TN49590000A4	리테이너	RETAINER	1				
3	TZ49580000A4	시임C	SHIM C	2				
4	TZ49570000A4	시임B	SHIM B	2				
5	TZ49560000A4	시임A	SHIM A	2				
6	TB32360000A4	리테이너	RETAINER	2				
7	TN49550000B2	캐리어	CARRIER	1				
8	TA00059311A	볼베어링(6211)	BALL BEARING	1				
9	TF64090000A4	볼트	BOLT	6				
10	TN49520000C2	링기어	RING GEAR	1				
11	22351-060032	스프링핀	SPRING PIN	1				
12	TN49030000E2	차동케이스	CASE, DIFFERENTIAL	1				
13	TF64250000B3	데프록쓰러스트조합	THRUST ASS`Y	1				
14	TA00059306A	볼베어링(6010)	BALL BEARING	1				
15	22242-000500	축형C형스냅링A종	SNAP RING	1				
16	22252-000800	구멍용C형스냅링A종	SNAP RING	1				
17	TF64140000B4	사이드기어라이너	SIDE GEAR LINER	2				
18	TF64130000A3	차동사이드기어(B)	DIFF.SIDEGEAR(B)	1				
19	TF64080000A4	피니언축	PINION SHAFT	1				
20	TF64100000B3	차동피니언	PINION.DIFFERENTIAL	2				
21	TF64110000A4	피이언라이너	PINION LINER	2				
22	22312-060360	평행핀	PARALLER PIN	1				
23	TF64120000A3	차동사이드기어(A)	DIFF.SIDEGEAR(A)	1				

F06011 후차축 LH (REAR AXLE LH)

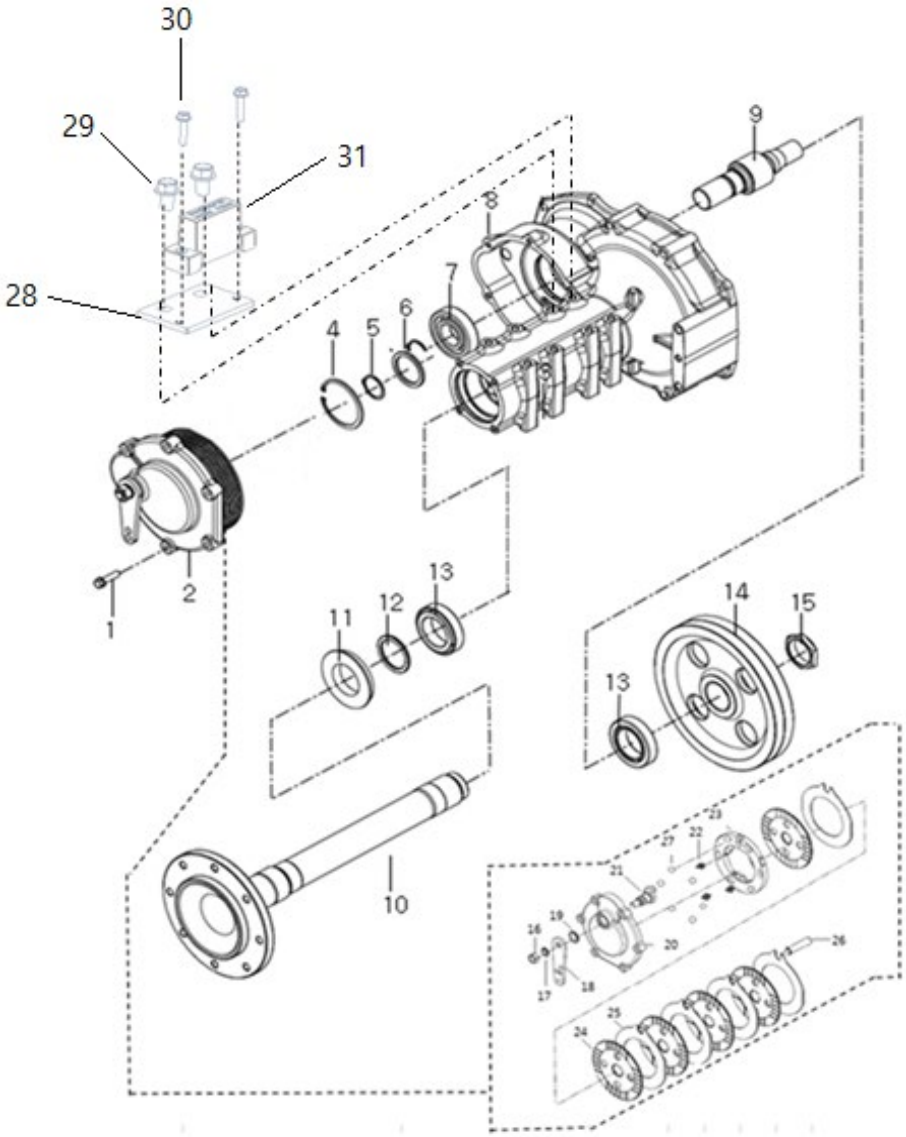

F06011 후차축 LH (REAR AXLE LH)

A: K58P

순번 (NO)	부품번호 (PART NO)	품 명 (PART NAME)	품 명 (PART NAME)	수량(QTY) A			규격 (SPEC)	비 고 (REMARK)
1	26013-100402	와셔조립육각볼트	HEX BOLT, W/WASHER	6				
2	TA00042345E	브레이크조합(좌)	BRAKE ASS`Y(L)	1				
4	22252-000900	구멍용C형스냅링A종	SNAP RING	1				
5	22242-000400	축형C형스냅링A종	SNPA RING	1				
6	TA00044074A	스페이서(50X40X3T)	SPACER(50X40X3T)	1				
7	TA00059314A	볼베어링(6308)	BEARING 6308	1				
8	TA00042541B	후차축하우징	REAR AXLE HOUSING	1				
9	TA00042343D	파이널 피니언(좌)	PINION(L)	1				
10	TA00042228B	후차축	REAR AXLE	1				
11	TA00033423A	오일실(후차축)	OIL SEAL	1				
12	TA00033424A	간격판(후차축)	PLATE	1				
13	TA00059313A	테이퍼롤러베어링	BEARING, TAPER ROLLER	2				
14	TA00032602A	후차축 기어LH	GEAR, REAR AXLE(LH)	1				
15	TA00032594A	록너트	LOCK NUT	1				
16	26736-160002	육각너트	HEX NUT	1				
17	22214-160000	스프링와셔	SPIRING WASHER	1				
18	TA00042921C	레버	LEVER	1				
19	24421-253505	오일실	OIL SEAL	1				
20	TA00046785A	브레이크커버(좌)	COVER(L), BRAKE	1				
21	TN50100000B4	브레이크캠	BRAKECAM	1				
22	TN50070000A3	스프링	SPRING	3				
23	TA00046783A	캠플레이트(좌)	CAMPLATE(L)	1				
24	TA00033823A	마찰판	PLATE, FRICTION	5				
25	TN50050000A4	플레이트	PLATE	5				
26	TA00042347B	브레이크 축	BRAKE SHAFT	1				
27	24190-200001	강구	STEEL BALLS	6				
28	TA00043486A	경사센서 취부대	BRACKET	1				
29	26136-120202	육각플랜지볼트(세목)	BOLT	2				
30	26106-060302	육각플랜지볼트	BOLT	2				
31	NTJ1110000A3	경사센서조합	SENSOR	1				

F06012	후차축 RH (REAR AXLE RH)

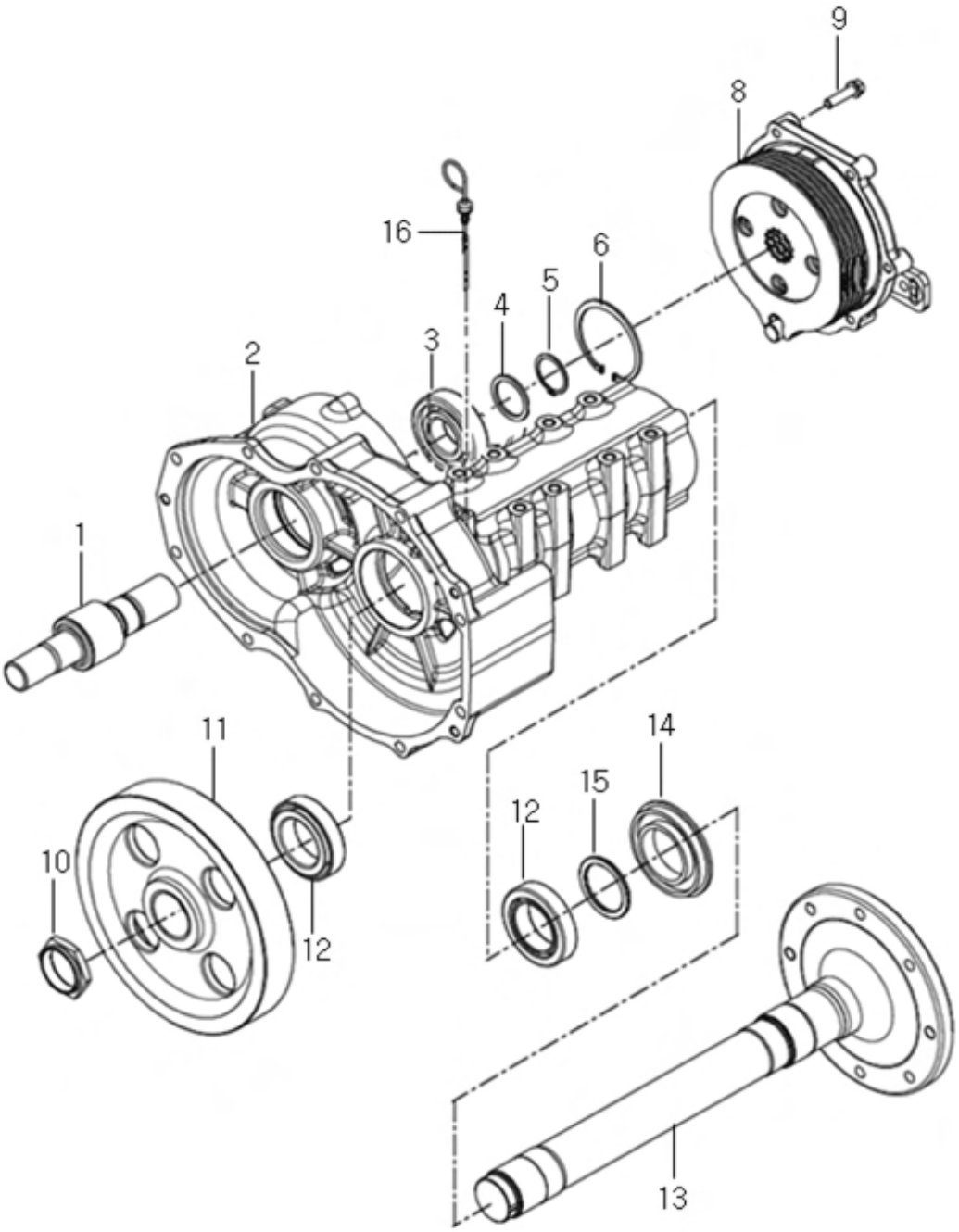

F06012 후차축 RH (REAR AXLE RH)

A: K58P

순번 (NO)	부품번호 (PART NO)	품 명 (PART NAME)	품 명 (PART NAME)	수량(QTY) A			규격 (SPEC)	비 고 (REMARK)
1	TA00042344C	파이널 피니언(우)	PINION, FINAL(R)	1				
2	TA00042151B	후차축하우징	REAR AXLE HOUSING	1				
3	TA00059314A	볼베어링(6308)	BEARING 6308	1				
4	TA00044074A	스페이서(50X40X3T)	SPACER(50X40X3T)	1				
5	22242-000400	축형C형스냅링A종	SNAP RING	1				
6	22252-000900	구멍용C형스냅링A종	SNAP RING	1				
8	TA00042346E	브레이크조합(우)	BRAKE ASS`Y(R)	1				
9	26013-100402	와셔조립육각볼트	HEX BOLT, W/WASHER	6				
10	TA00032594A	록너트	LOCK NUT	1				
11	TA00033829A	후차축 기어RH	GEAR, REAR AXLE(RH)	1				
12	TA00059313A	테이퍼롤러베어링	TAPER ROLLER BEARING	2				
13	TA00042228B	후차축	REAR AXLE	1				
14	TA00033423A	오일실(후차축)	OIL SEAL	1				
15	TA00033424A	간격판(후차축)	PLATE	1				
16	TA00037113A	검유봉	OIL LEVEL GAUGE	1				

F07010	PTO 연결축 (PTO EXTENSION SHAFT)

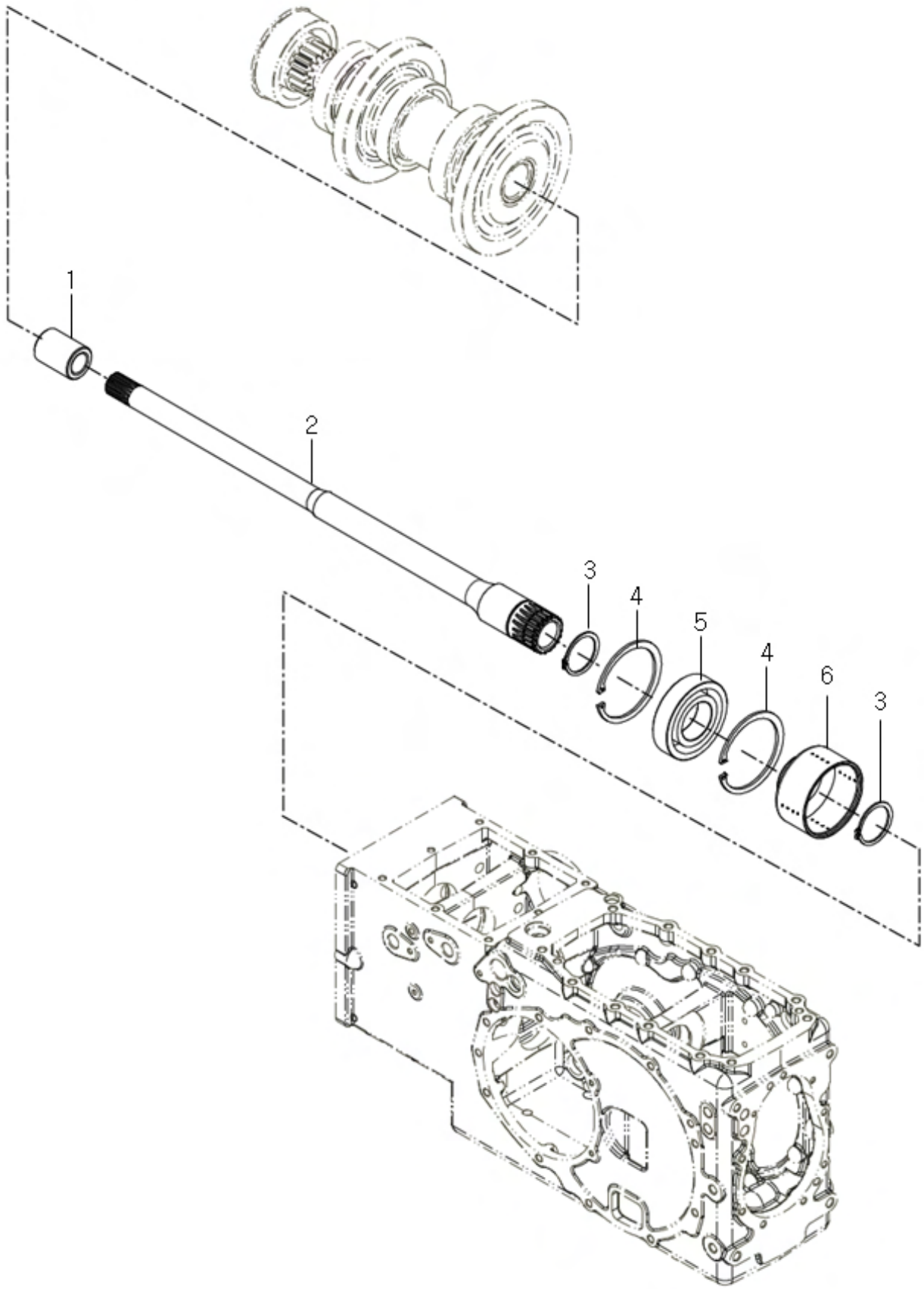

F07010 PTO 연결축 (PTO EXTENSION SHAFT)

A: K58P

순번 (NO)	부품번호 (PART NO)	품 명 (PART NAME)	품 명 (PART NAME)	수량(QTY) A			규격 (SPEC)	비 고 (REMARK)
1	TN45200000A4	죠인트	JOINT	1				
2	TZ45220000C3	PTO연결축	PTO CONNECTING SHAFT	1				
3	22242-000350	축형C형스냅링A종	SNAP RING	2				
4	22252-000720	구멍용C형스냅링A종	SNAP RING	2				
5	TA00059186A	볼베어링(6207)	BALL BEARING	1				
6	NT45480000A3	PTO커플링	PTO COUPLING	1				

F07030 PTO 구동축 (PTO DRIVE SHAFT)

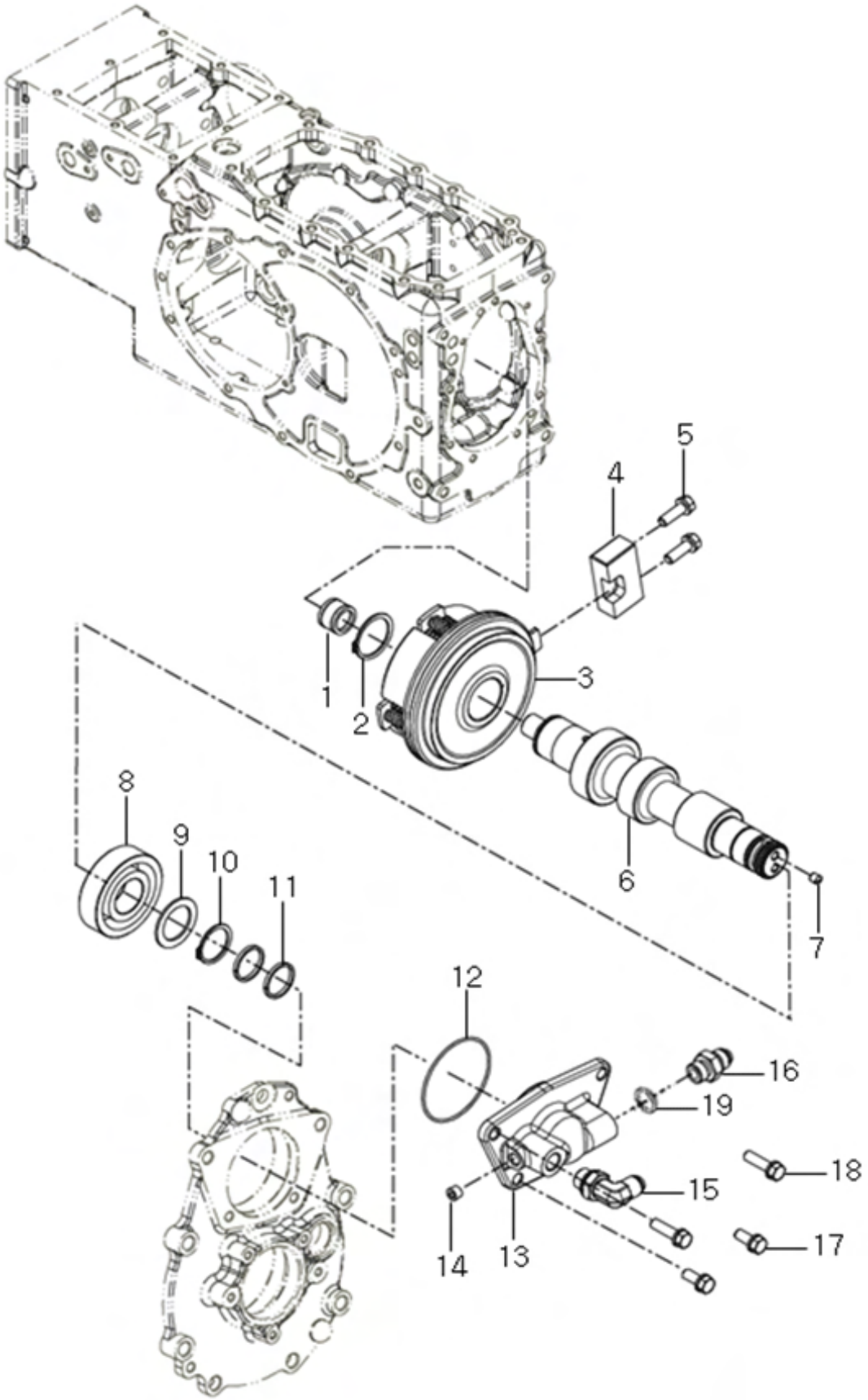

F07030 PTO 구동축 (PTO DRIVE SHAFT)

A: K58P

순번 (NO)	부품번호 (PART NO)	품 명 (PART NAME)	품 명 (PART NAME)	수량(QTY) A			규격 (SPEC)	비 고 (REMARK)
1	TA00059302A	니들베어링(182417)	NEEDLE BEARING	1				
2	22242-000350	축형C형스냅링A종	SNAP RING	1				
3	TA00026514A	PTO클러치팩	PTO CLUTCH PACK	1				
4	NT45980000A	브레이크잡이	BRAKE HOLDER	1				
5	26013-080252	와셔조립육각볼트	HEX BOLT, W/WASHER	2				
6	TA00031863B	PTO 변속축	SHAFT, SHIFT PTO	1				
7	TT64080000A4	멈춤나사M7X1	SCREW	1				
8	TA00059301A	볼베어링(6306)	BALL BEARING	1				
9	TN45520000A4	칼라	COLLAR	1				
10	22242-000300	축형C형스냅링A종	SNAP RING	1				
11	TT64070000A4	시일링	SEAL RING	2				
12	24341-000700	고정용S형O링	O-RING	1				
13	NT45620000A3	실케이스	SEAL CASE	1				
14	23871-010000	테이퍼나사플러그	PLUG, PIPE	1				
15	CEE4050000A	자리부착엘보우3/8	ELBOW(3/8)	1				
16	TTA3880000A	커넥터PF3/8	CONNECTOR(PF3/8)	1				
17	26013-080202	와셔조립육각볼트	HEX BOLT, W/WASHER	2				
18	26013-080302	와셔조립육각볼트	HEX BOLT, W/WASHER	2				
19	24311-000140	O링	O-RING	1				

F07040	PTO 피동축 (PTO DRIVEN SHAFT)

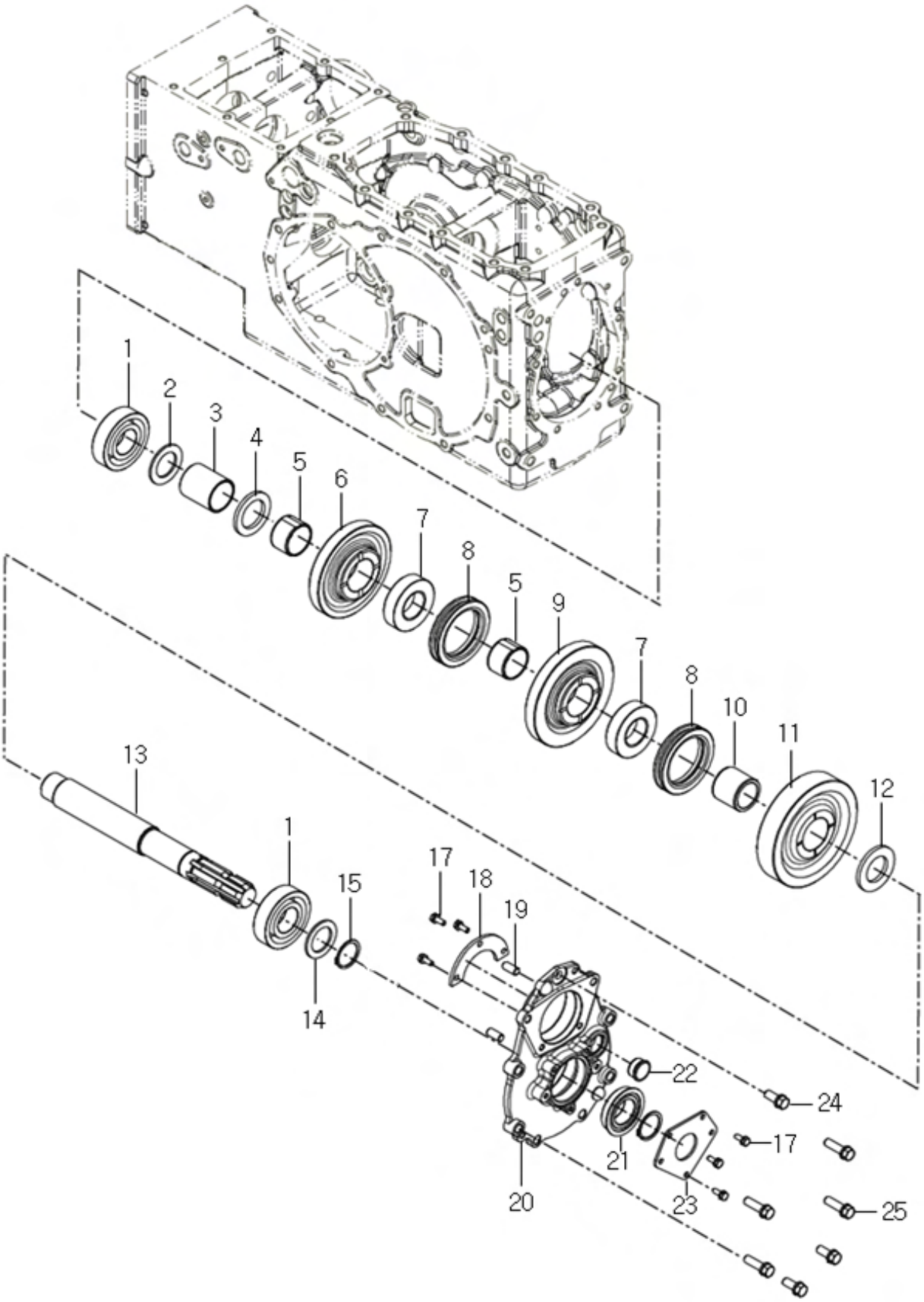

F07040 PTO 피동축 (PTO DRIVEN SHAFT)

A: K58P

순번 (NO)	부품번호 (PART NO)	품 명 (PART NAME)	품 명 (PART NAME)	수량(QTY) A			규격 (SPEC)	비 고 (REMARK)
1	TA00059309A	볼베어링(6307)	BALL BEARING	2				
2	NT45670000A4	스러스트와셔	THRUST WASHER	1				
3	NT45680000A4	스페이셔	SPACER	1				
4	NT45440000C4	칼라	COLLAR	1				
5	TA00033210A	니들부시D	NEEDLE BUSH D	2				
6	TA00033792D	PTO기어2단	GEAR 2nd PTO	1				
7	TZ45100000B3	PTO허브	HUB, PTO	2				
8	TZ45110000C	PTO슬리브	SLEEVE, PTO	2				
9	TA00033211C	PTO기어46T	GEAR 46T, PTO	1				
10	TA00033209A	니이들부시B	NEEDLE BUSH B	1				
11	TA00033212C	PTO기어49T	GEAR 49T, PTO	1				
12	TZ45140000B4	칼라	COLLAR	1				
13	TA00031577A	PTO 축	PTO SHAFT	1				
14	TN45120000A4	와셔	WASHER	1				
15	22242-000350	축형C형스냅링A종	SNAP RING	2				
17	26013-060162	와셔조립육각볼트	HEX BOLT, W/WASHER	6				
18	NT45640000A4	베어링커버	BEARING COVER	1				
19	22312-100200	평행핀	PARALLER PIN	2				
20	NT45510000A1	PTO축하우징	HOUSING, PTO SHAFT	1				
21	TT62040000A3	오일시일QLF356019	SEAL, OIL QLF356019	1				
22	TCA8130000A4	검유창	SIGHT GLASS	1				
23	NT45720000A4	플레이트	PLATE	1				
24	26013-100252	와셔조립육각볼트	HEX BOLT, W/WASHER	3				
25	26013-100352	와셔조립육각볼트	HEX BOLT, W/WASHER	4				

F10010	유압실린더 케이스 (HYD. CYLINDER CASE)

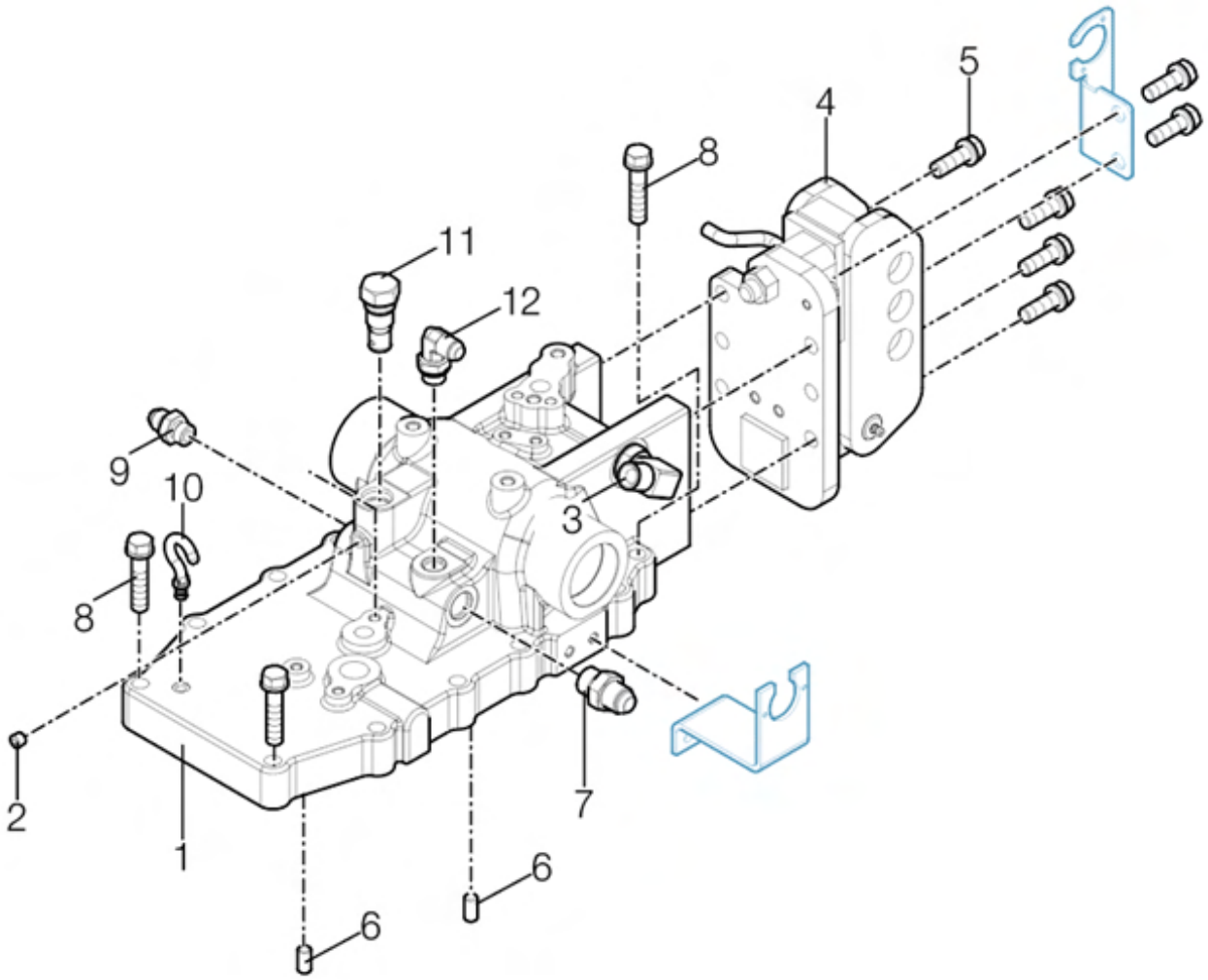

F10010 유압실린더 케이스 (HYD. CYLINDER CASE)

A: K58P

순번 (NO)	부품번호 (PART NO)	품 명 (PART NAME)	품 명 (PART NAME)	수량(QTY) A			규격 (SPEC)	비 고 (REMARK)
1	TA00042092C	유압실린더케이스	HYD-CYLINDER CASE	1				
2	23871-010000	테이퍼나사플러그	PLUG,PIPE	1				
3	TA00017957C	엘보우(SOLM20-06G)	ELBOW	1				
4	TA00043431A	힌지써포트조합	HINGE SUPPORT ASSY	1				
5	26013-120352	와셔조립육각볼트	BOLT , HEX/S	6				
6	22312-100180	평행핀	PARALLELPIN	2				
7	CVE4020000B	니플1/2	NIPPLE 1/2	1				
8	26013-120552	와셔조립육각볼트	BOLT,W/SW	12				
9	TTA3880000B	커넥터PF3/8	CONNECT PF3/8	1				
10	TA00019614A	에어브리더	CAP	1				
11	TTB0009999A9	안전밸브조합	VALVE	1				
12	TA00053806C	커넥터(PF3/8)	ELBOW(3/8)	1				

F10020	리프트 암 (LIFT ARM)

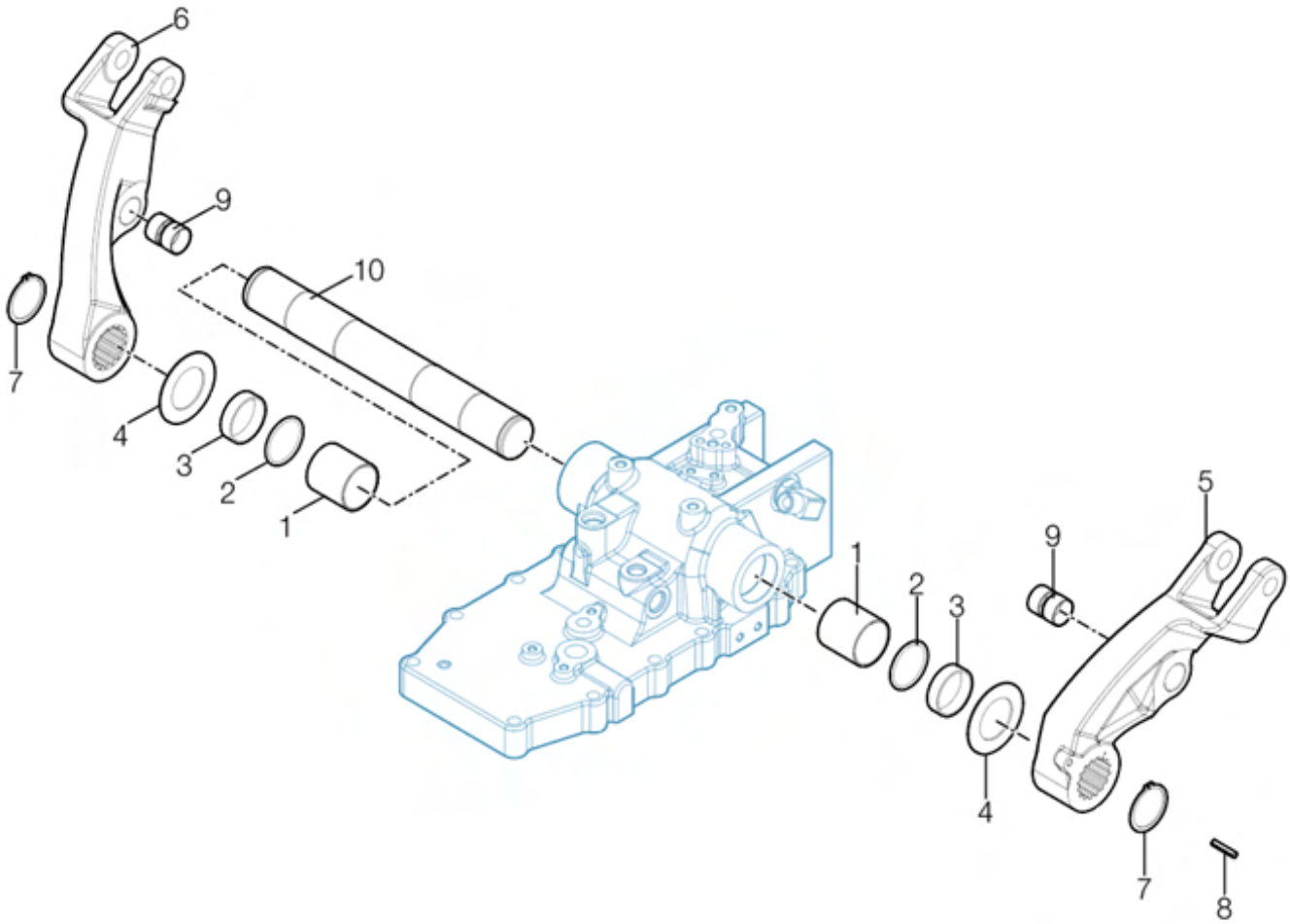

F10020 리프트 암 (LIFT ARM)

A: K58P

순번 (NO)	부품번호 (PART NO)	품 명 (PART NAME)	품 명 (PART NAME)	수량(QTY) A			규격 (SPEC)	비 고 (REMARK)
1	24550-045500	드라이부시	DRYBUSH	2				
2	24311-000450	O링1종AP45	ORING495-45	2				
3	TA00035171A	스페이서(50x45x13)	SPACER(50X45X13)	2				
4	TA00035170A	스러스트칼라	THRUST COLLAR	2				
5	TA00027858A	리프트 암(좌)	LIFT ARM(LH)	1				
6	TA00027859A	리프트 암(우)	LIFT ARM(RH)	1				
7	22242-000450	축형C형스냅링A종	C-RING , SHAFT	2				
8	29331-060030	코일스프링핀	SPRINGPIN	2				
9	24550-025150	드라이부시	DRYBUSH	4				
10	TA00035169A	리프트암 축	SHAFT, LIFT ARM	1				

F10080	유압밸브 (HYD VALVE)

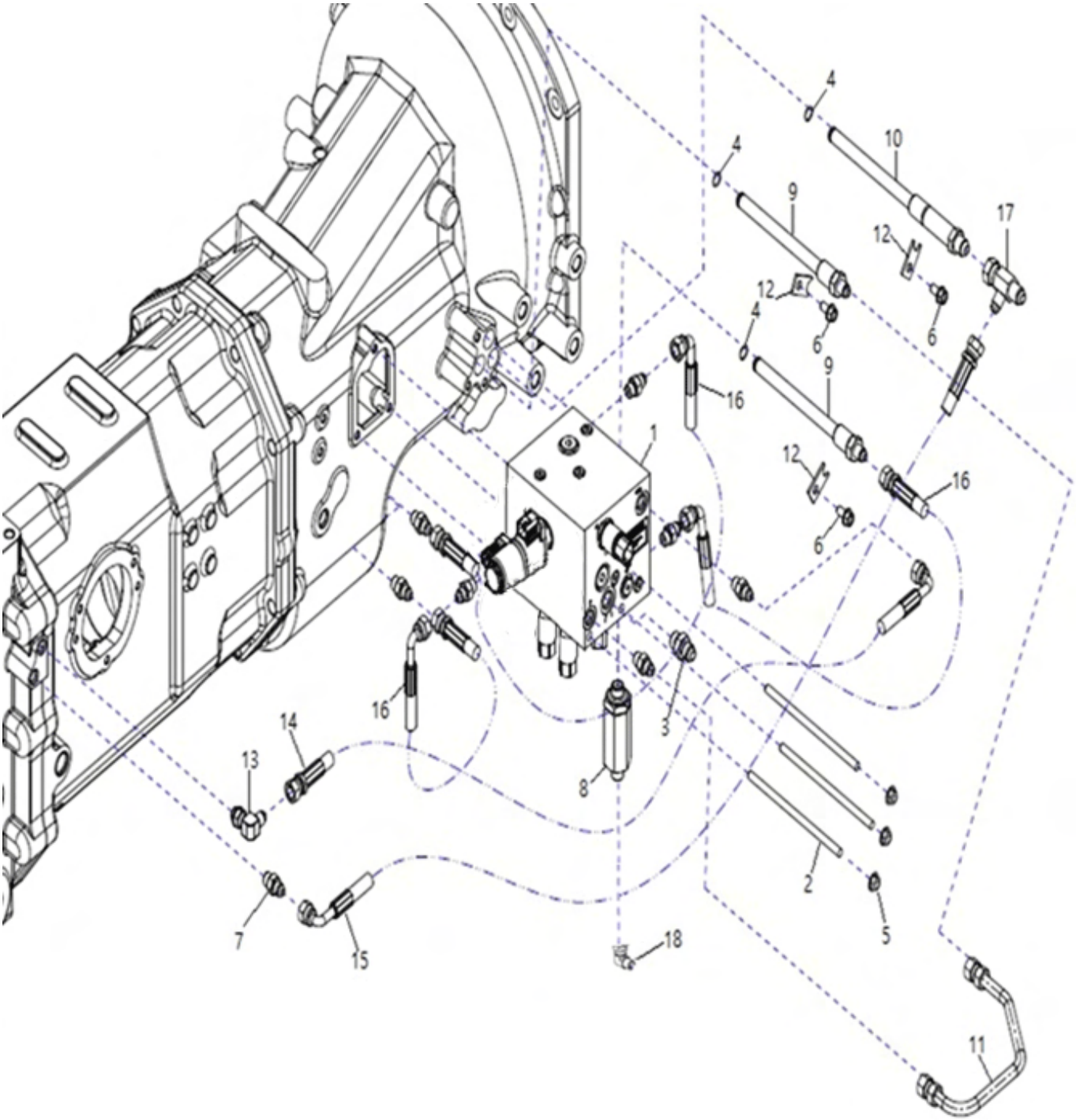

F10080 유압밸브 (HYD VALVE)

A: K58P

순번 (NO)	부품번호 (PART NO)	품 명 (PART NAME)	품 명 (PART NAME)	수량(QTY) A			규격 (SPEC)	비 고 (REMARK)
1	TA00068222B	통합밸브(QT)	VALVE ASS`Y	1				
2	TA00050201A	심음볼트(M8XP1.25X177)	STUD (M8XP1.25X170)	3				
3	TA00053806A	커넥터PF3/8	CONNECTOR	1				
4	24341-000120	고정용S형O링	O-RING	3				
5	26367-080002	육각플랜지너트	NUT, HEXAGON FLANGE	3				
6	26106-080162	육각플랜지볼트	BOLT, HEXAGON FLANGE	3				
7	TA00017958A	피팅(1/4")	FITTING (1/4)	8				
8	TA00045469A	스트레이너	STRINER	1				
9	TA00036913A	파이프조합(전후진)	PIPE ASS`Y (F-R)	2				
10	TA00036914B	파이프조합	PIPE ASS`Y	1				
11	TA00066204	후진파이프 조합	PIPE	1				
12	TA00036069A	커넥터브래킷	CONNECTOR BRACKET	3				
13	RRA4220000A	90엘보우 LockNut	90 ELBOW LOCKNUT	1				
14	TA00050135A	유압호스(F/R_PTO_PF1/4*800)	HOSE, HYDRAULIC	1				
15	TA00050221A	유압호스(F/R_PTO_윤활PF1/4*1000)	HOSE, HYDRAULIC	1				
16	TA00068208A	유압호스(PF1/4*430)	HOSE, HYDRAULIC	2				
17	FT34690000A	T-죠인트	T-JOINT	1				
18	TA00055136A	연결엘보	ELBOW	1				
19	TA00068208A	전진파이프 조합	PIPE	1				

F10120 후방 SCV (REAR SCV)

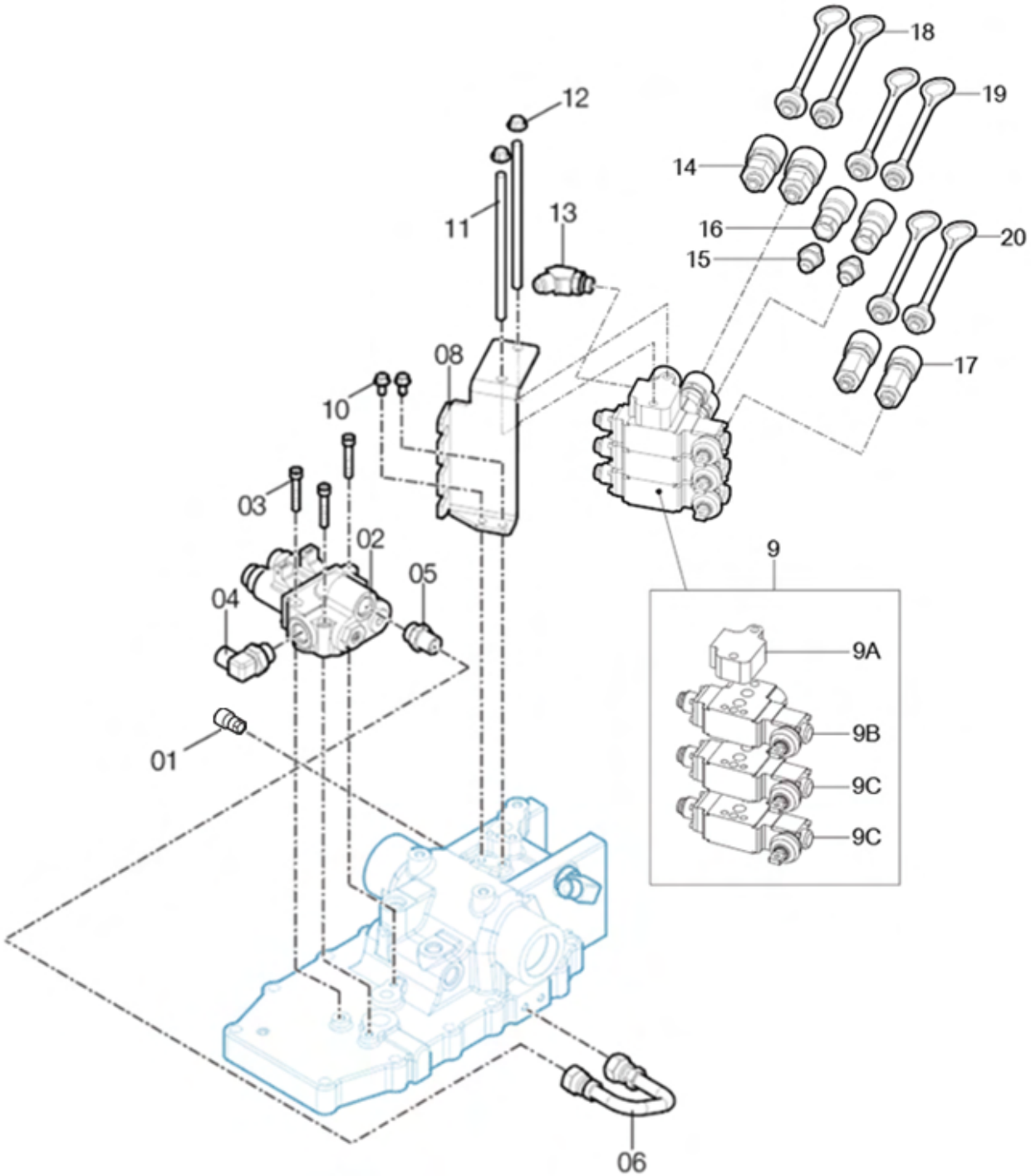

F10120 후방 SCV (REAR SCV)

A: K58P

순번 (NO)	부품번호 (PART NO)	품 명 (PART NAME)	품 명 (PART NAME)	수량(QTY) A			규격 (SPEC)	비 고 (REMARK)
1	FBA3150000B3	조인트암(1/2)	PLUG	1				
2	TA00000398B	승강밸브	HITCH VALVE	1				
3	26450-080452	육각구멍붙이볼트	SCREW,SOCKETHEADCAP	3				
4	TA00000393A	엘보우(1/2")	ELBOW(1/2")	1				
5	TA00016642B	커넥트	FORK SHAFT	1				
6	TA00042836B	승강파이프조합	PIPE ASSY	1				
7	CVE4020000B	니플1/2	NIPPLE 1/2	1				
8	TA00070585A	SCV케이블 브래킷	BRACKET, SCV CABLE	1				
9	TA00037641D	SCV 조합	SCV ASSY	1				
9A	TA00028232A	SCV 커버	SCV COVER	1				
9B	TA00037642B	SCV(W/DETENT)	SCV(W/DETENT)	1				
9C	TA00041917D	SCV	SCV	2				
10	26106-080162	육각플랜지볼트	TA00032980C	2				
11	TA00036523A	심음볼트(M10XP1.5X179)	STUD BOLT	2				
12	26367-100002	육각플랜지너트	NUT,HEXAGON FLANGE	2				
13	TA00043381C	엘보우45도 (PF1/2-3/8)	ELBOW 45'(PF1/2-3/8)	1				
14	TA00043300B	퀵커플러(1/2")	QUICK COUPLUNG(1/2")	2				
15	TA00042245C	아댑터(PF1/2)	ADAPTER	2				
16	FBA3150000B3	죠인트암(1/2")	ARM, JOINT(1/2")	2				
17	TA00045252B	퀵커플러(1/2")	QUICK COUPLUNG(1/2")	2				
18	TA00032978C	조인트고무마개(노)	JOINT CAP	2				
19	TA00032979C	조인트고무마개(빨)	JOINT CAP	2				
20	TA00032980C	조인트고무마개(검)	joint cap	2				

F11010 주변속 레버 (MAIN SHIFT LEVER)

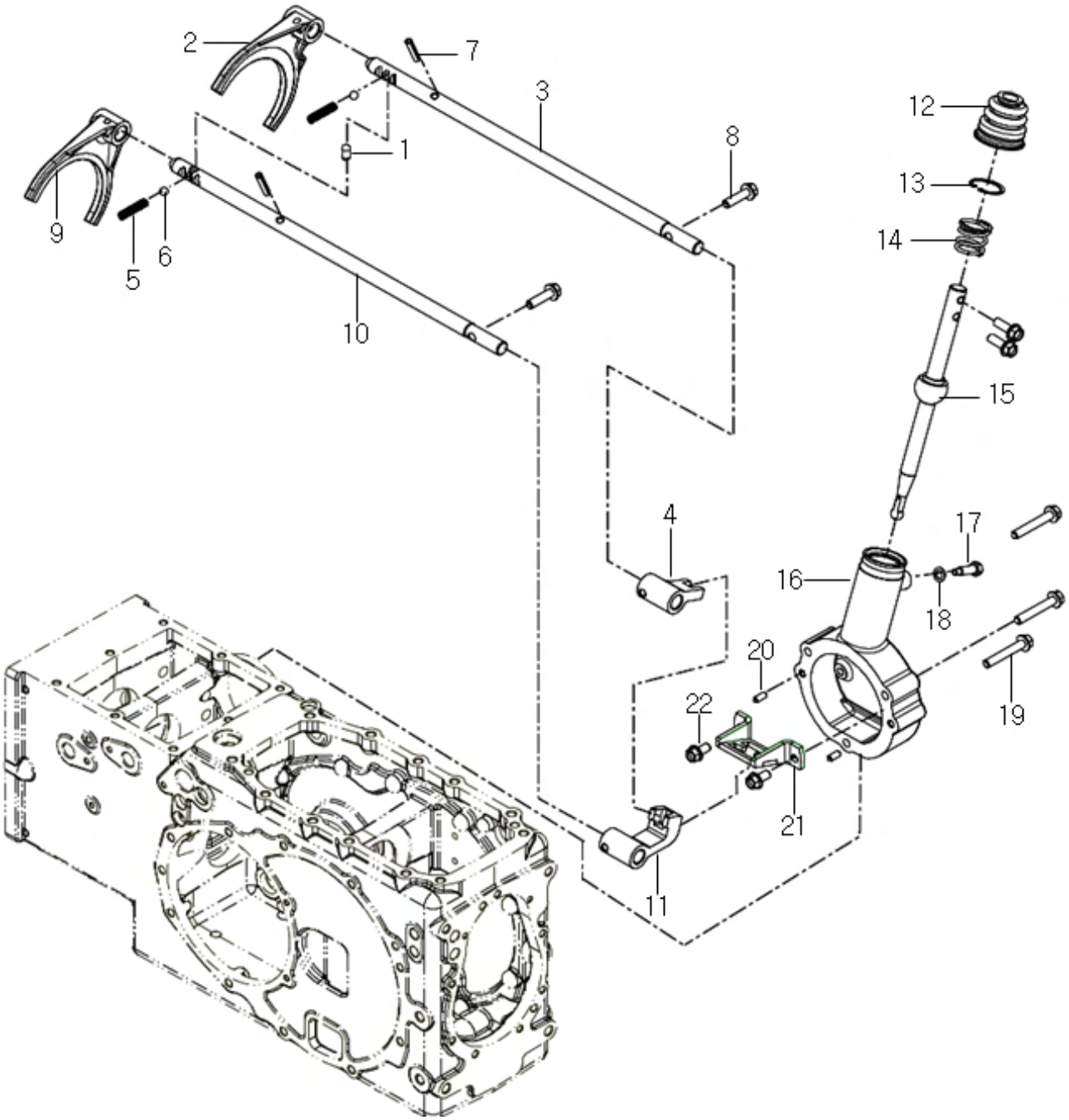

F11010 주변속 레버 (MAIN SHIFT LEVER)

A: K58P

순번 (NO)	부품번호 (PART NO)	품 명 (PART NAME)	품 명 (PART NAME)	수량(QTY) A			규격 (SPEC)	비 고 (REMARK)
1	TN41070000A	더블기어 방지핀	PIN	1				
2	TN41170000B	주변속 포크(1-2)	MAIN SHIFT FORK (1-2)	1				
3	TA00042380C	주변속 포크축(3-4)	MAIN SHIFT FORK SHAFT (3-4)	1				
4	TA00033688B	주변속 링크(3-4)	MAIN SHIFT LINK (3-4)	1				
5	TA00045167A	스프링	SPRING	2				
6	24190-100001	강구	STEEL BALL	2				
7	22351-060030	스프링핀	SPRING PIN	2				
8	26106-080252	육각플랜지볼트	HEX PLANGE BOLT	2				
9	TN41180000C	주변속 포크(3-4)	MAIN SHIFT FORK (3-4)	1				
10	TA00042381B	주변속 포크축(1-2)	MAIN SHIFT FORK SHAFT (1-2)	1				
11	TA00033687B	주변속 링크(1-2)	MAIN SHIFT LINK (1-2)	1				
12	TA00033698A	부츠	BOOT	1				
13	22252-000320	구멍용C형 스냅링A종	SNAP RING	1				
14	TA00035672A	원추코일스프링	COIL SPRING	1				
15	TA00038445A	부변속 레버(하)조합	SUB SHIFT LEVER(LOWER) ASS`Y	1				
16	TA00033692A	주변속 케이스	CASE, MAIN SHIFT	1				
17	TA00036948A	단붙이볼트	BOLT	1				
18	23414-080000	패킹	PACKING	1				
19	26106-080502	육각플랜지볼트	HEX PLANGE BOLT	3				
20	22312-060120	평행핀	PARALLER PIN	2				
21	TA00036900A	주변속가이드	MAIN SHIFT GUIDE	1				
22	26106-080162	육각플랜지볼트	HEX PLANGE BOLT	2				

F11020	부변속 레버 (RANGE SHIFT LEVER)

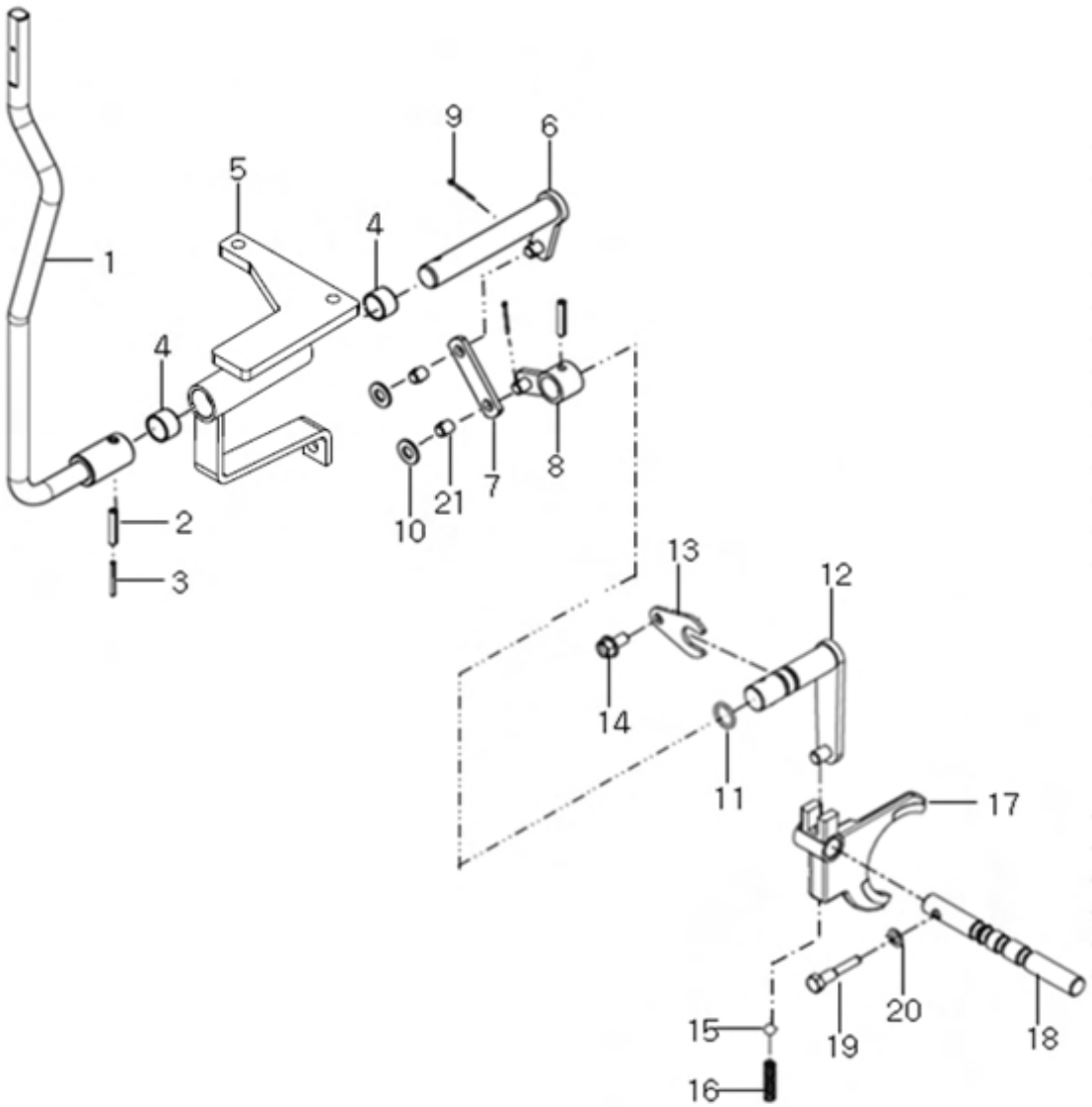

F11020 부변속 레버 (RANGE SHIFT LEVER)

A: K58P

순번 (NO)	부품번호 (PART NO)	품 명 (PART NAME)	품 명 (PART NAME)	수량(QTY) A			규격 (SPEC)	비 고 (REMARK)
1	TA00045198A	부변속레버	SUB SHIFT LEVER	1				
2	22351-060032	스피링핀	SPRING PIN	2				
3	22351-035032	스프링핀	SPRING PIN	1				
4	24550-020150	드라이부시	BUSH, DRY	2				
5	TA00045191B	부변속 변속 브래킷	BRACKET, SUB SHIFT	1				
6	TA00045195B	부변속 변속 축	SUB SHIFT SHAFT	1				
7	TA00044909C	부변속 로드	ROD, SUB SHIFT	1				
8	TA00044899B	부변속 변속 암	ARM, SUB SHIFT	1				
9	22417-250250	할핀	COTTER PIN	2				
10	22137-100000	평와셔	WASHER	2				
11	24311-000160	운동용O링	SEAL, O-RING	1				
12	TA00042551B	부변속 암	ARM, SUB SHIFT	1				
13	TA00042005A	고정 플레이트	PLATE	1				
14	26106-080162	육각플랜지볼트	HEX PLANGE BOLT	1				
15	24190-100001	강구	STEEL BALL	1				
16	TA00048409A	스프링	SPRING	1				
17	TN44420000A3	부변속포오크	FORK, SUB SHIFT	4				
18	TN44410000D	부변속 포크축	FORK SHAFT, SUB SHIFT	1				
19	TN44400000A4	단붙이볼트	BOLT	1				
20	23414-080000	패킹	PACKING	1				
21	24550-010060	드라이부시	BUSH, DRY	2				

F11030 PTO 변속 레버 (PTO SHIFT GEAR LEVER)

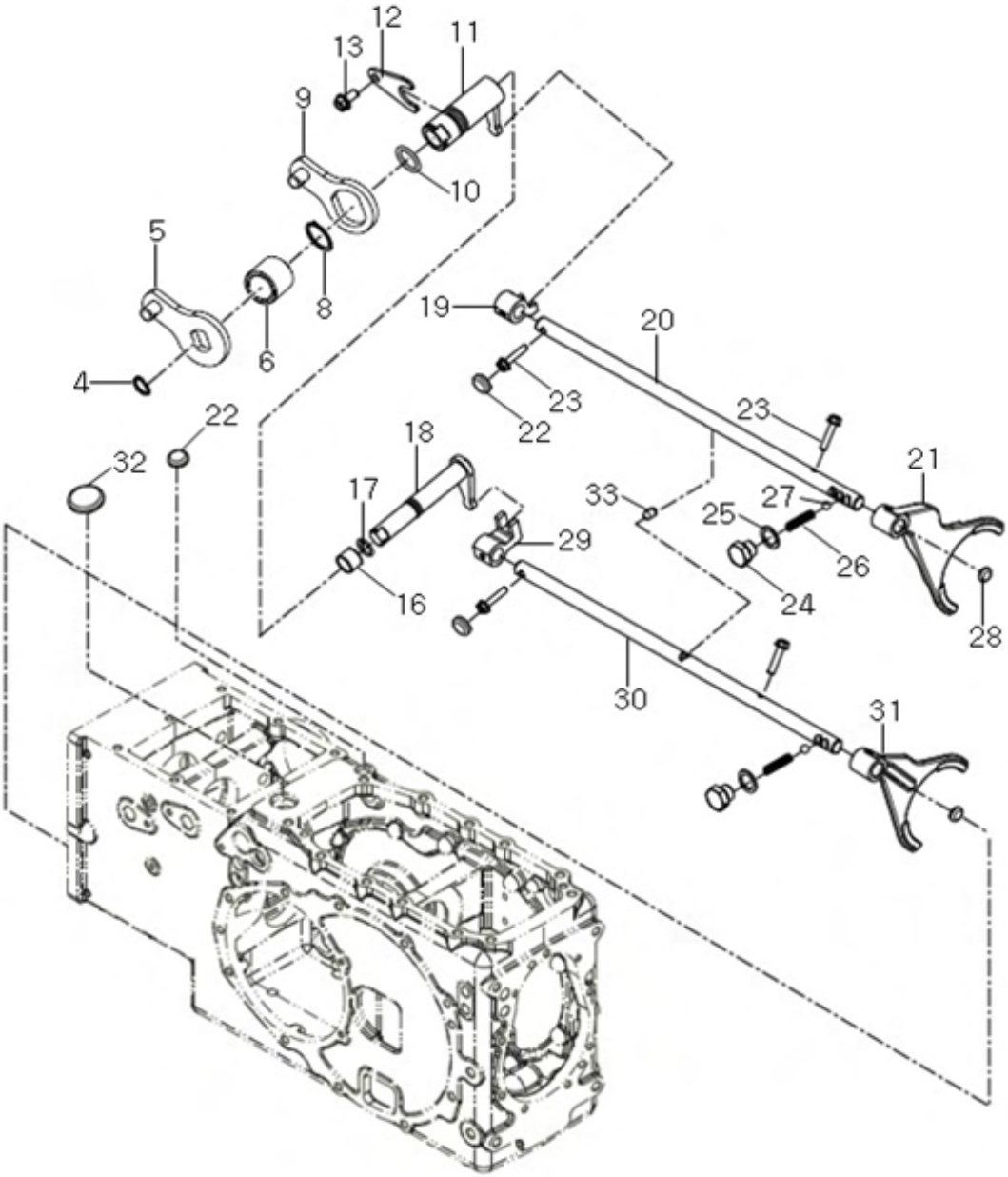

F11030 PTO 변속 레버 (PTO SHIFT GEAR LEVER)

A: K58P

순번 (NO)	부품번호 (PART NO)	품 명 (PART NAME)	품 명 (PART NAME)	수량(QTY) A			규격 (SPEC)	비 고 (REMARK)
4	22242-000180	축평C형스냅링A종	SNAP RING	1				
5	TA00047895A	PTO 레버암조합(3단)	LEVER ARM, PTO, 3	1				
6	TA00047069A	간격 칼라	WASHER	1				
8	22242-000300	축평C형스냅링A종	SNAP RING	1				
9	TA00047893A	PTO 레버암조합(1-2단)	LEVER ARM, PTO, 1-2	1				
10	24311-000240	운동용O링	O-RING 495-24	1				
11	TA00042454B	시프트 암(1-2단)	SHIFT ARM, 1-2	1				
12	TA00042656A	PTO 변속암 플레이트	PLATE, PTO SHIFT ARM	1				
13	26106-080162	육각플랜지볼트	HEX PLANGE BOLT	1				
16	24550-018150	드라이부시	BUSH, DRY	1				
17	24311-000150	운동용O링	SEAL, O-RING	1				
18	TA00042451B	시프터 암(3단)	SHIFT ARM, 3	1				
19	TA00042457B	시프트 보스(1-2단)	SHIFT BOSS, 1-2	1				
20	TA00042449A	PTO 포크축(1-2단)	PTO FORK SHAFT, 1-2	1				
21	TA00042616B	PTO 포크(1-2단)	PTO FORK, 1-2	1				
22	27260-200000	실링캡	SEALING CAP	2				
23	26106-060254	육각플랜지볼트	HEX PLANGE BOLT	4				
24	TN46330000B	볼트(PTO포크축)	BOLT	2				
25	23414-160000	패킹	PACKING	2				
26	TT42020000A	스프링	SPRING	2				
27	24190-100001	강구	STEEL BALL	2				
28	27260-150000	실링캡	SEALING CAP	2				
29	TA00042458B	시프트 보스(3단)	SHIFT BOSS, 3	1				
30	TA00042450A	PTO 포크축(3단)	PTO FORK SHAFT, 3	1				
31	TA00042617B	PTO 포크(3단)	PTO FORK, 3	1				
32	27260-350000	실링캡	SEALING CAP	1				
33	TA00042886A	PTO 더블방지핀	PTO DOUBLE PIN	1				

F11060	차동 고정 페달 (DIFF. LOCK PEDAL)

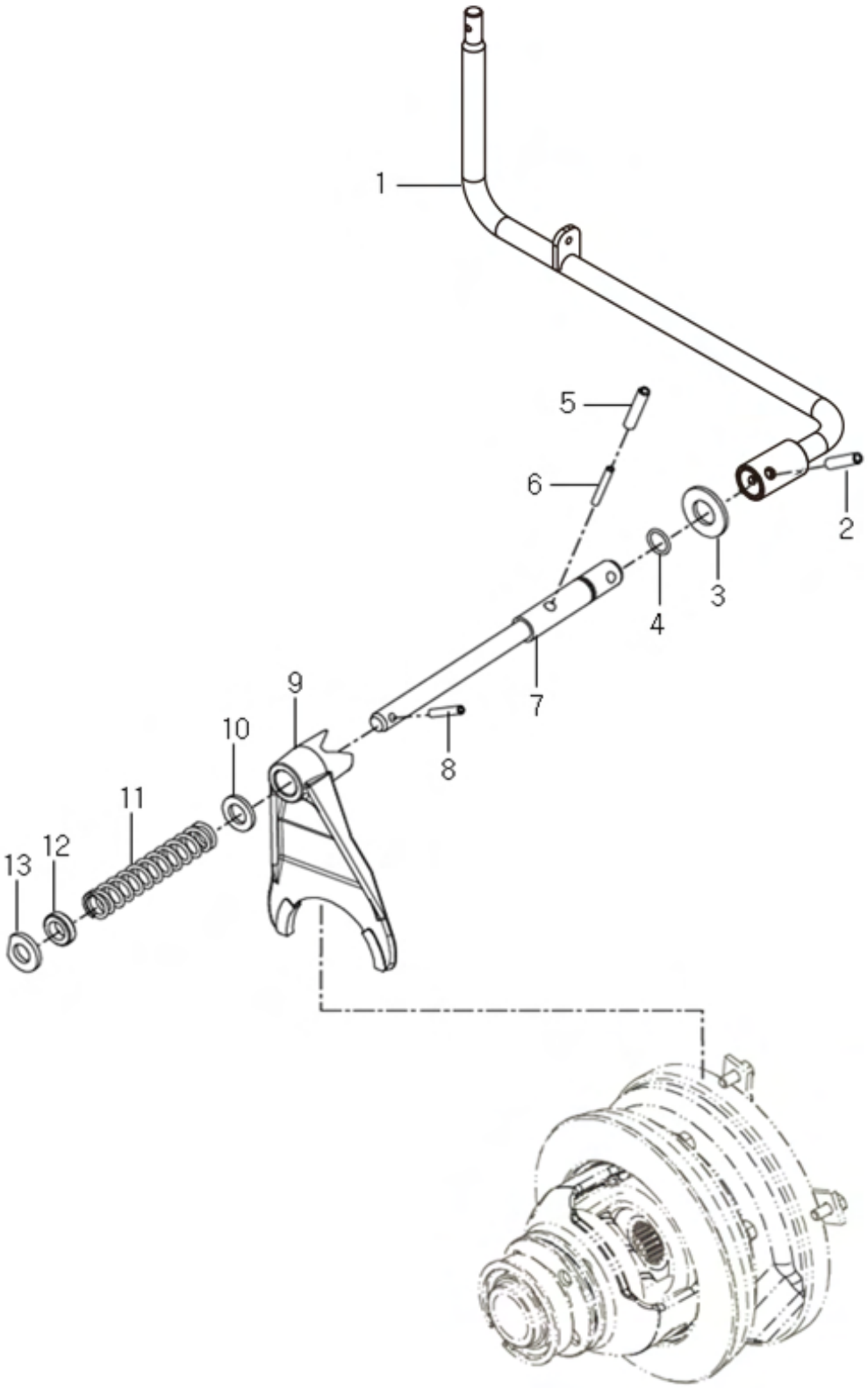

F11060 차동 고정 페달 (DIFF. LOCK PEDAL)

A: K58P

순번 (NO)	부품번호 (PART NO)	품 명 (PART NAME)	품 명 (PART NAME)	수량(QTY) A			규격 (SPEC)	비 고 (REMARK)
1	TA00042793C	차동페달	DIFF-LOCK PEDAL	1				
2	22351-060032	스프링핀	SPRING PIN	1				
3	TT69090000B4	칼라	COLLAR	1				
4	24311-000160	운동용O링	SEAL, O-RING	1				
5	22351-080040	스프링핀	SPRING PIN	1				
6	22351-050040	스프링핀	SPRING PIN	1				
7	TA00042792B	포크축	SHAFT, FORK	1				
8	22351-060032	스프링핀	SPRING PIN	1				
9	TN49400000A2	차동포크	DIFFENTIAR FORK	1				
10	22121-140000	평와셔	WASHER, PLAIN	1				
11	TN49430000A4	스프링	SPRING	1				
12	24421-152507	오일실	SEAL, OIL	1				
13	TN49380000A	와셔	WASHER	1				

G

GROUP

외장 & 캐빈
(SHEET METAL & CABIN)

G01020	본네트 (BONNET)

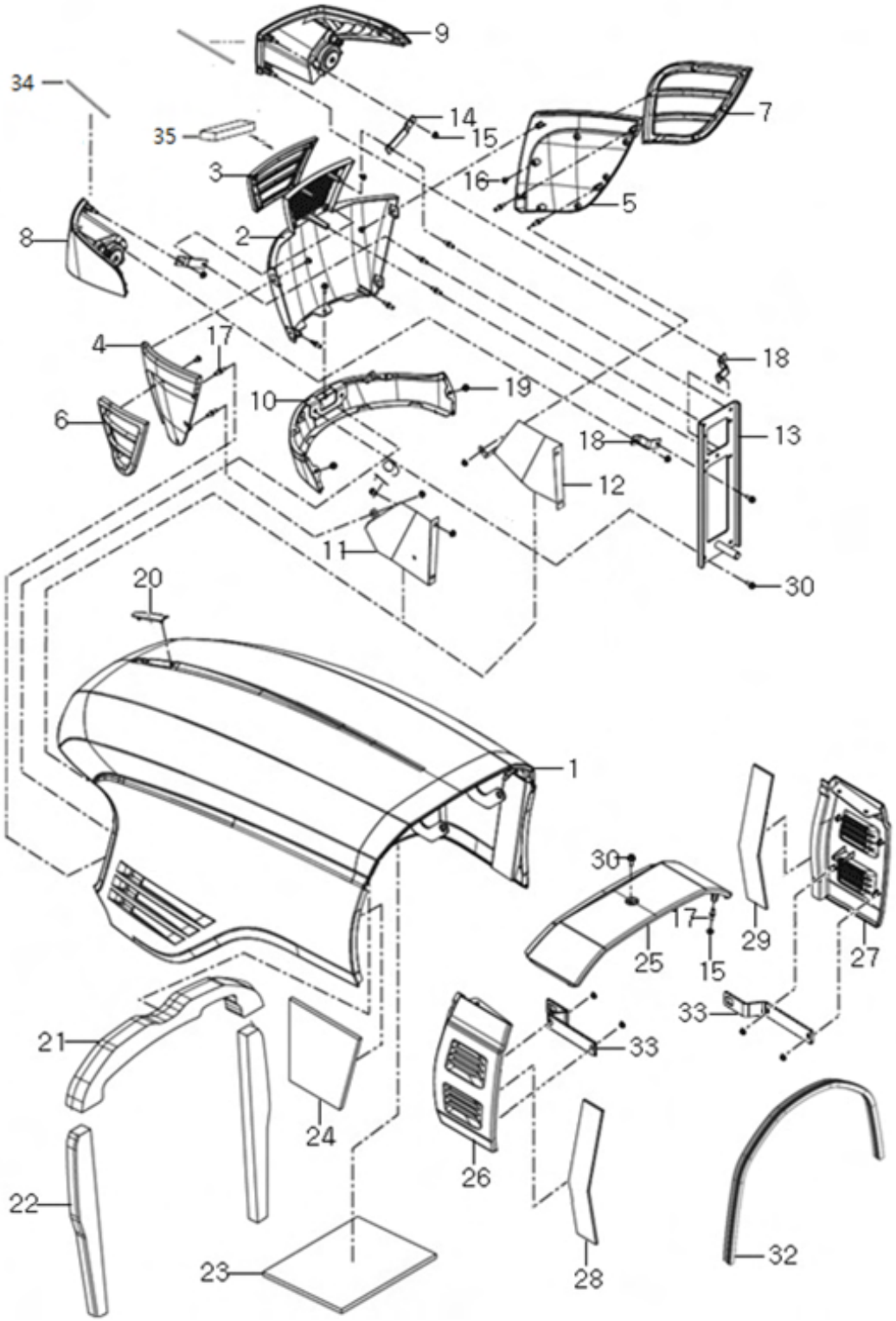

G01020 본네트 (BONNET)

A: K58P

순번 (NO)	부품번호 (PART NO)	품 명 (PART NAME)	품 명 (PART NAME)	수량 A			규격 (SPEC)	비 고 (REMARK)
1	TA00043948A	본네트 프레임 조합	BONNET ASS'Y	1				
2	TA00042482B	프런트마스크(전)	Front Mask, Middle	1				
3	TA00042498B	프런트마스크 그릴(전)	GRIL F, FRONT MASK	1				
4	TA00042483B	프런트마스크(좌)	FRONT MASK, LH	1				
5	TA00042485B	프런트마스크(우)	FRONT MASK, RH	1				
6	TA00042486B	프런트마스크 그릴(좌)	FRONT MASK GRIL, LH	1				
7	TA00042484B	프런트마스크 그릴(우)	FRONT MASK GRIL, RH	1				
8	HA00001143B	전조등조합L	HEAD LAMP ASS`Y, LH	1				
9	HA00001144B	전조등조합R	HEAD LAMP ASS`Y, RH	1				
10	TA00043949B	후드(하)조합	Hood(Lower) Assy	1				
11	TA00044323A	타공망(좌)	GRIDIRON, LH	1				
12	TA00044325A	타공망(우)	GRIDIRON, RH	1				
13	TA00042503D	지지브래킷조합	BRACKET ASS'Y	1				
14	TA00044134A	램프고정프래킷A	BRACKET-A	2				
15	26367-060002	육각플랜지너트	FLANGE NUT, HEX	25				
16	22587-480124	냄비머리태핑나사	SCREW	20				
17	TA00001332A	인서트볼트M6	BOLT	17				
18	TA00044136A	램프고정브래킷B	BRACKET-B	2				
19	26106-060162	육각플랜지볼트	FLANGE NUT, HEX	11				
20	TA00020285A	엠블렘	EMBLEM	1				
21	TA00036482A	스폰지	SPONGE	1				
22	TA00044322A	본네트 실(SIDE)	SEAL	2				
23	TA00020835A	방열판(하)	INSULATOR	1				
24	TA00020834A	방열판(상)	INSULATOR	1				
25	TA00042487A	후부본네트(상)	EXTENSION PLATE	1				
26	TA00042488A	후부본네트(좌)	EXTENSION PLATE(L)	1				
27	TA00042489A	후부본네트(우)	EXTENSION PLATE(R)	1				
28	TA00043484A	후부본네트 방열판(좌)	INSULATOR(L)	1				
29	TA00043485A	후부본네트 방열판(우)	INSULATOR(R)	1				
30	26106-080162	육각플랜지볼트	FLANGE NUT, HEX	3				
32	TA00044882A	본네트 스트립(후)	STRIP(REAR)	1				
33	TA00046298A	후부본네트 지지브래킷	BRACKET, EXTENSION PLATE	2				
34	TA00055321A	전조등 실	HEAD LAMP,SEAL	2				
35	TA00055322A	프런트마스크 실	FRONT MASK,SEAL	1				

G01040 본네트 잠금장치 (LATCHING DEVICE, BONNET)

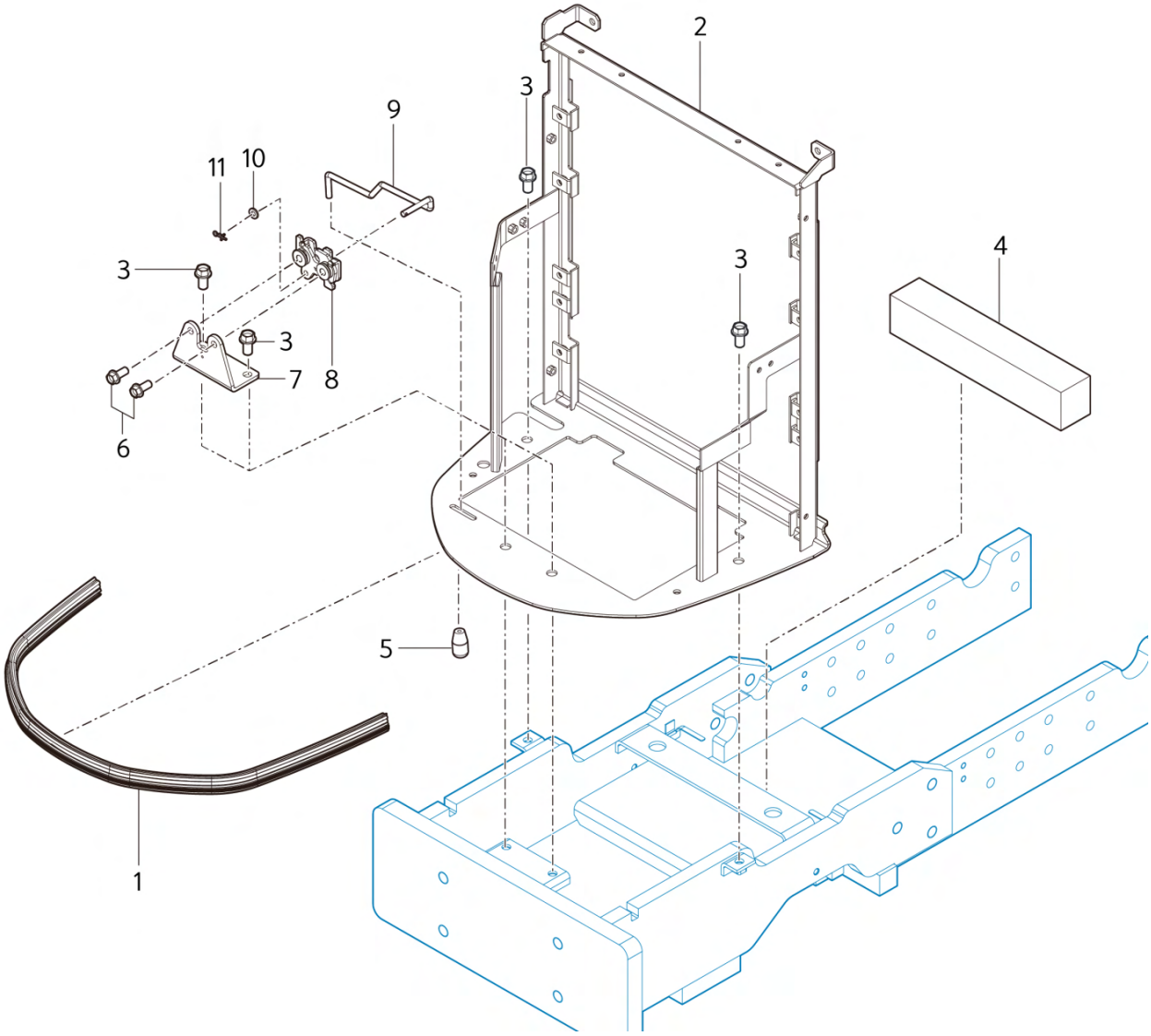

G01040 본네트 잠금장치 (LATCHING DEVICE, BONNET)

A: K58P

순번 (NO)	부품번호 (PART NO)	품 명 (PART NAME)	품 명 (PART NAME)	수량 A			규격 (SPEC)	비 고 (REMARK)
1	TA00063879A	본네트스트립	STRIP, BONNET	1				
2	TA00044122G	그릴프레임조합	grill frame ass`y	1				
3	26106-100202	육각플랜지볼트	FLANGE BOLT, HEX	4				
4	TA00044500C	우레탄	URETHANE	1				
5	CA98010000A4	레버 손잡이	GRIP CONTROL LEVER	1				
6	26106-080202	육각플랜지볼트	SQR FLANGE BOLT	2				
7	TA00063880B	래치브라켓	LATCH BRACKET	1				
8	TA00053140A	래치조합	LATCH ASSY	1				
9	TA00070656A	로드	ROD	1				
10	22137-060000	평와셔	WASHER , PLAIN	1				
11	RR47070000C4	빠짐방지 스냅핀	PIN 6, COME-OFF SNAP	1				

G01060	본네트 고정브라켓 (FIXED BRACKET, BONNET)

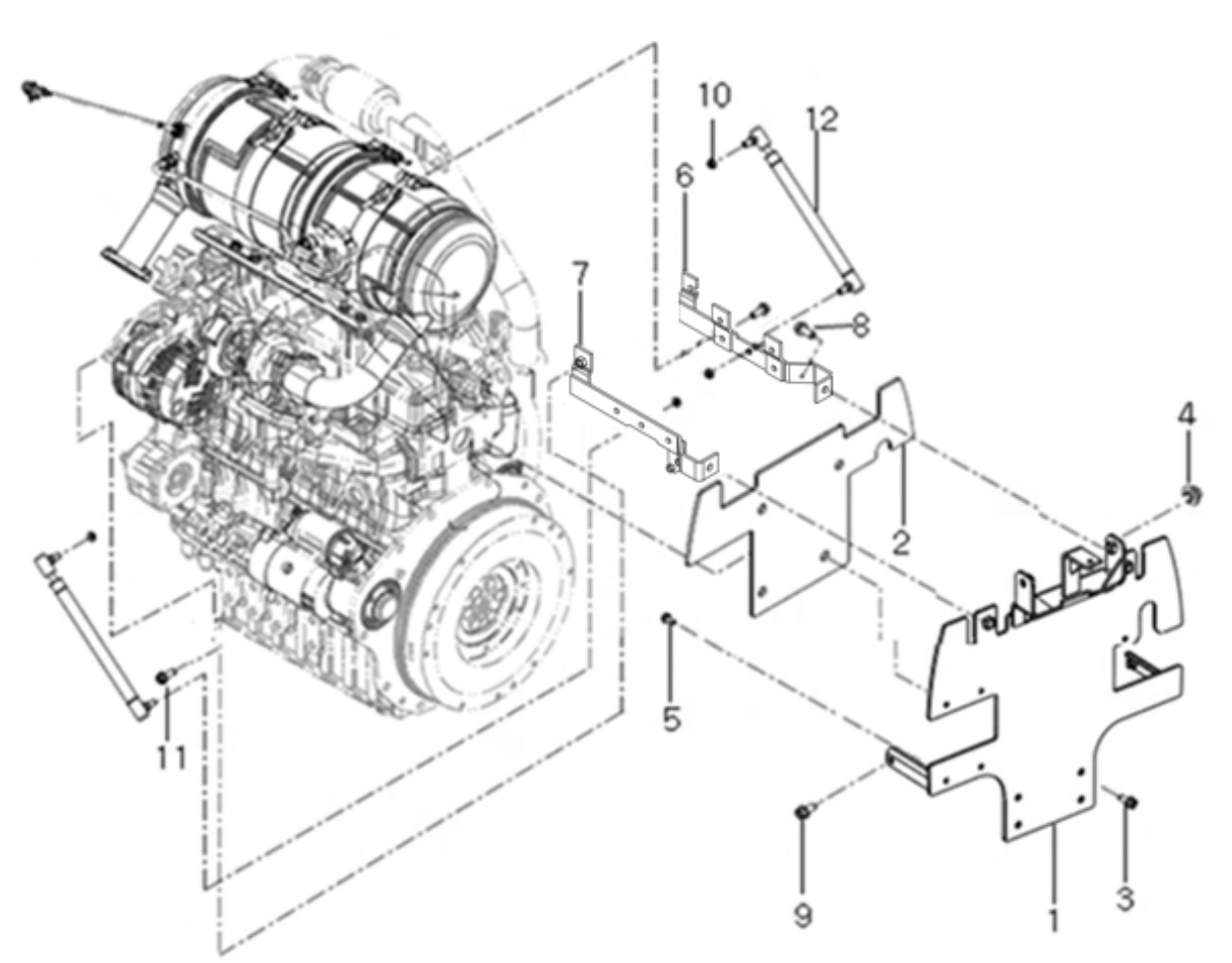

G01060 본네트 고정브라켓 (FIXED BRACKET, BONNET)

A: K58P

순번 (NO)	부품번호 (PART NO)	품 명 (PART NAME)	품 명 (PART NAME)	수량 A			규격 (SPEC)	비 고 (REMARK)
1	TA00042940F	막이판조합	PLATE	1				
2	TA00028205A	막이판 스폰지A	SPONGE	1				
3	26106-080182	육각플랜지볼트	FLANGE BOLT, HEX	4				
4	TA00022981A	본네트취부볼트	BOLT	2				
5	26106-060162	육각플랜지볼트	BOLT	4				
6	TA00034873C	지지브래킷 조합(우)	BRACKET ASS`Y(RIGHT)	1				
7	TA00034874C	지지브래킷 조합(좌)	BRACKET ASS`Y(LEFT)	1				
8	26106-100222	육각플랜지볼트	FLANGE BOLT, HEX	2				
9	26106-080182	육각플랜지볼트	FLANGE BOLT, HEX	2				
10	26367-080002	육각플랜지너트	FLANGE NUT, HEX	2				
11	26106-100202	육각플랜지볼트	FLANGE BOLT, HEX	2				
12	TA00023455A	가스스프링	SPRING, GAS	2				

G01080	프론트액슬브라켓 (FRONT AXLE BRACKET)

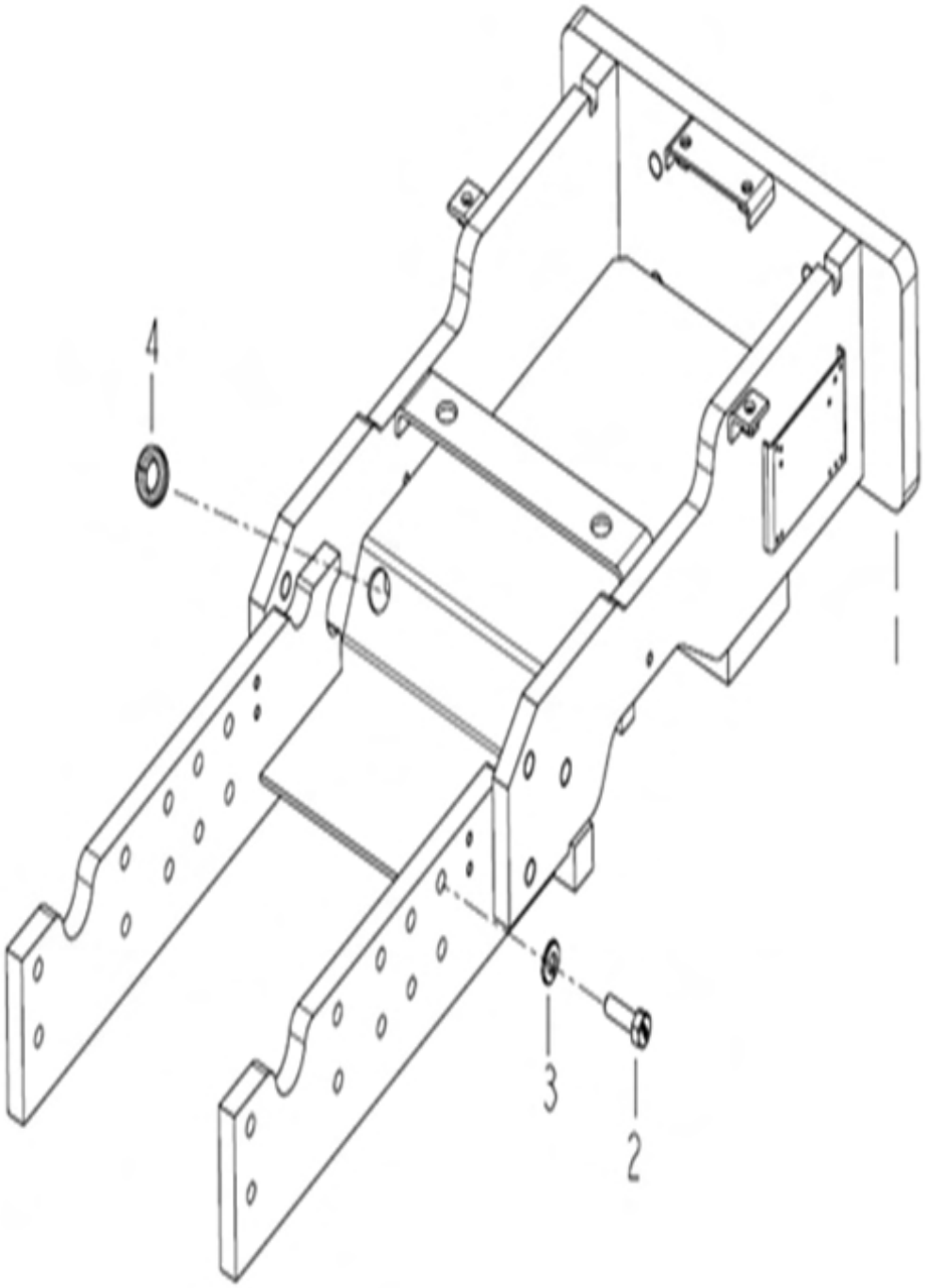

G01080 프론트액슬브라켓 (FRONT AXLE BRACKET)

A: K58P

순번 (NO)	부품번호 (PART NO)	품 명 (PART NAME)	품 명 (PART NAME)	수량 A			규격 (SPEC)	비 고 (REMARK)
1	TA00042491E	프론트액슬브라켓조합	BRACKET, FRONT AXLE ASS`Y	1				
2	TT08230000A4	볼트	BOLT	20				
3	TT08220000A4	로크스프링와셔	WASHER, SPRING	20				
4	ta00046938A	그로멧(19X33X5T)	GROMEET	1				

G01100 프로펠라축 (PROPELLER SHAFT)

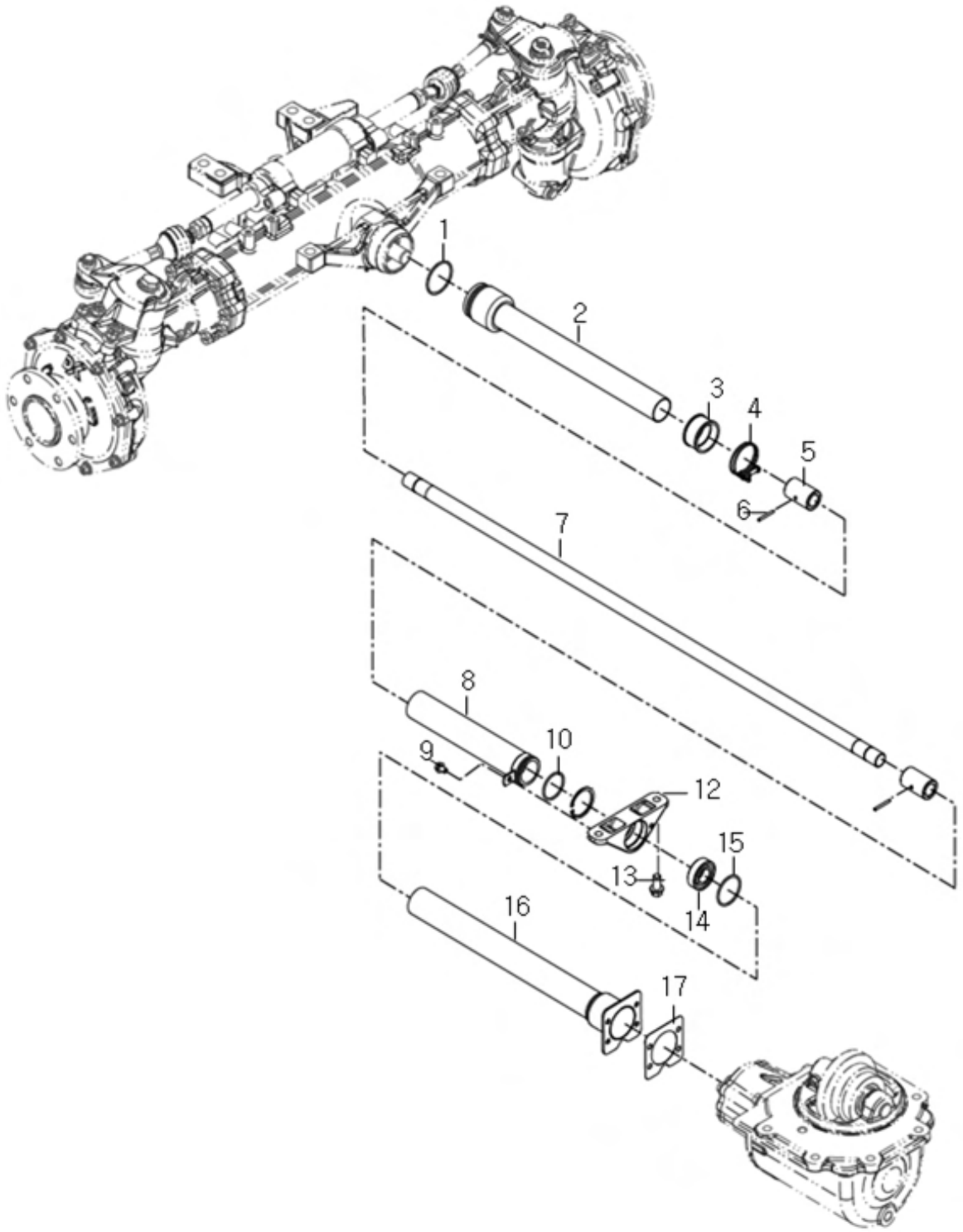

G01100 프로펠라축 (PROPELLER SHAFT)

A: K58P

순번 (NO)	부품번호 (PART NO)	품 명 (PART NAME)	품 명 (PART NAME)	수량 A			규격 (SPEC)	비 고 (REMARK)
1	24321-000550	고정용O링	O-RING	1				
2	TC62110100A3	축커버(전)	SHAFT COVER(FRONT)	1				
3	TC62020000A4	부츠(축커버)	BOOTS(SHAFT COVER)	1				
4	23010-055000	호스밴드	CUSHION RUBBER	1				
5	NT15080000B	커플링R	COUPLING	2				
6	22351-040036	스프링핀	SPRING PIN	2				
7	TA00042925A	프로펠러축	SHAFT, PROPELLER	1				
8	TA00042928A	출커버(전) 후 조합	COVER FRONT ASSY, SHAFT	1				
9	26106-080122	육각플랜지볼트	HEX PLANGE BOLT	1				
10	24321-000450	고정용O링	O-RING	1				
12	TA00042166B	베어링홀더	HOLDER, BEARING	1				
13	26106-120252	육각플랜지볼트	HEX PLANGE BOLT	2				
14	TA00059193A	볼베어링(6205)	BALL BEARING	1				
15	24321-000500	고정용O링	O-RING	1				
16	TA00042926A	축커버(후)	SHAFT COVER(REAR)	1				
17	TN23070000A4	축커버 패킹	PACKING(SHAFT COVER)	1				

G01110 캐빈 프레임 지지대 (CABIN FRAME MOUNTING)

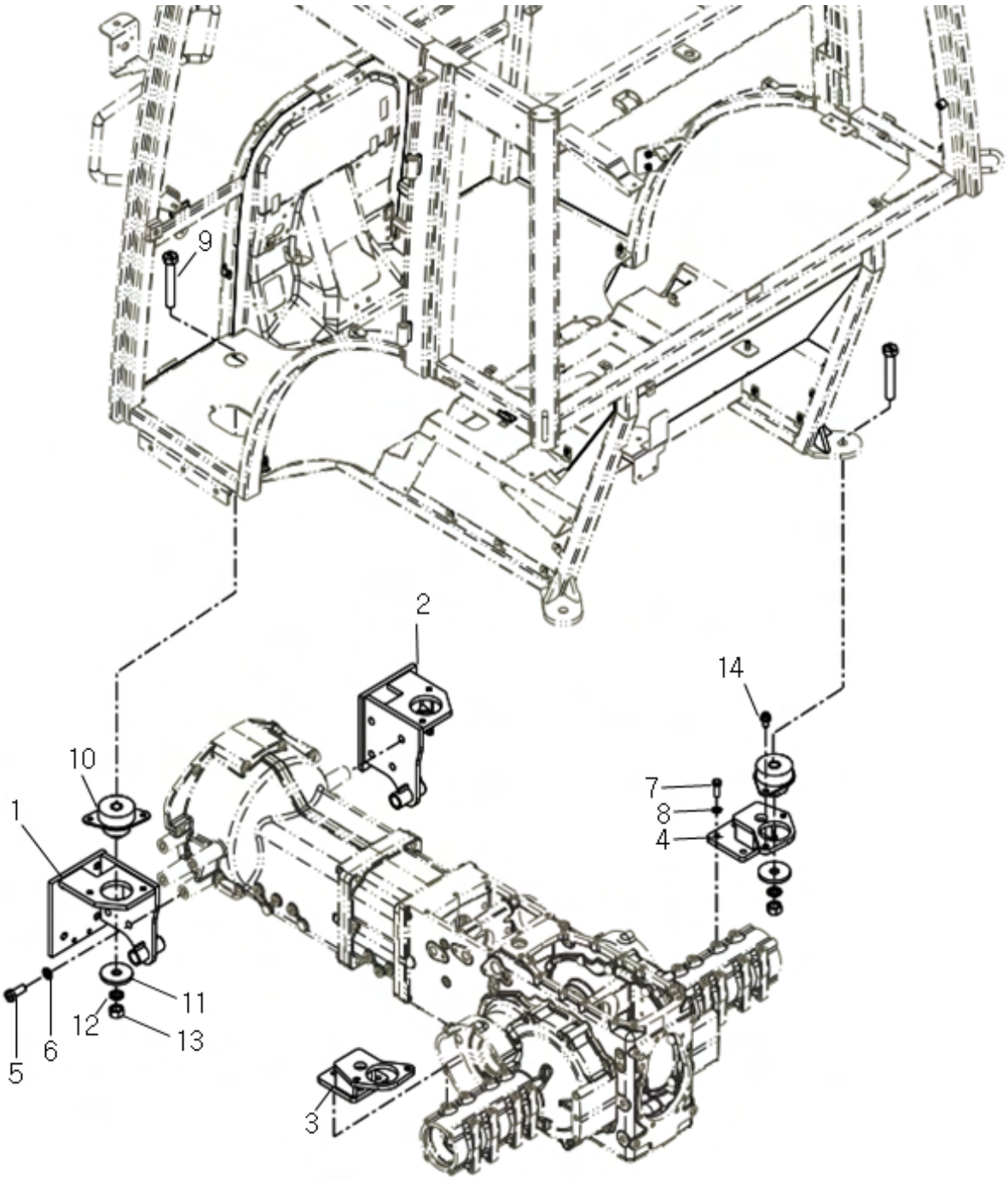

G01110 캐빈 프레임 지지대 (CABIN FRAME MOUNTING)

A: K58P

순번 (NO)	부품번호 (PART NO)	품 명 (PART NAME)	품 명 (PART NAME)	수량 A			규격 (SPEC)	비 고 (REMARK)
1	TA00042514C	캐빈취부 브라켓(좌)	BRACKET, (LH)	1				
2	TA00042519C	캐밴취부 브라켓(우)	BRACKET, (RH)	1				
3	TA00042996B	캐빈취부브래킷후(좌)	BRACKET (RR-L)	1				
4	TA00042997B	캐빈취부브래킷후(우)	BRACKET (RR-R)	1				
5	TA00018261A	볼트(M16X40XP2.0)	BOLT	4				
6	22217-160000	스프링와셔	WASHER, SPRING	4				
7	TH19170000A4	육각볼트	BOLT	4				
8	22217-120000	스프링와셔	WASHER, SPRING	4				
9	FTK1320000A4	캐빈취부볼트	BOLT	4				
10	TA00017825B	방진고무조합	ISOLATOR	4				
11	TH51050000A4	와셔	WASHER	4				
12	22217-200000	스프링와셔	WASHER, SPRING	4				
13	26716-200002	육각너트	NUT, HEX	4				
14	26106-120202	육각플랜지볼트	FLANGE BOLT, HEX	8				

G02011	문기둥커버 (PILLAR COVER)

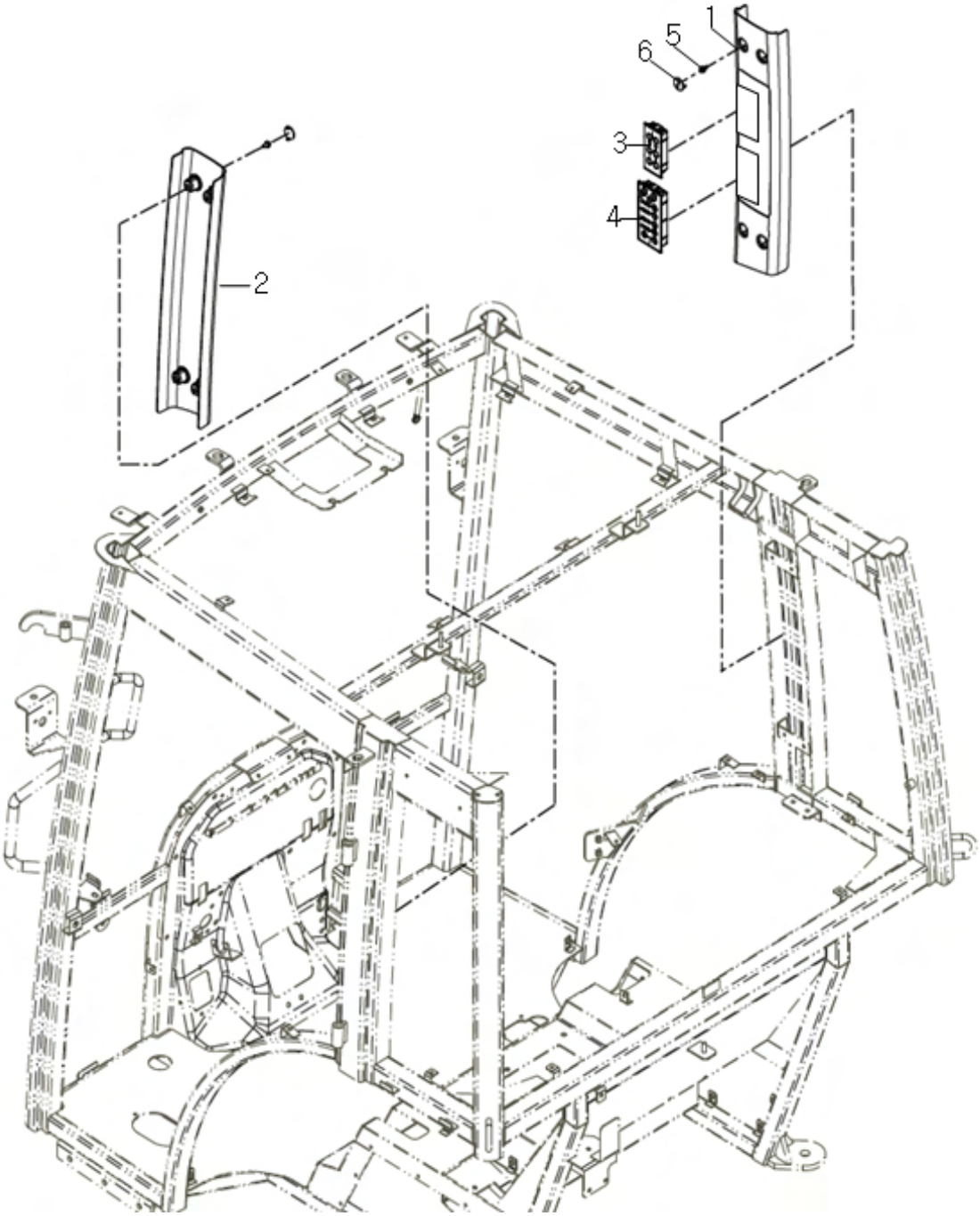

G02011 문기둥커버 (PILLAR COVER)

A: K58P

순번 (NO)	부품번호 (PART NO)	품 명 (PART NAME)	품 명 (PART NAME)	수량 A			규격 (SPEC)	비 고 (REMARK)
1	TA00043764C	B 필러 RH	B-PILLER(RH)	1				
2	TA00044107C	B 필러 LH	B-PILLER(LH)	1				
3	HA00000824B	캐빈조작스위치조합	CABIN CONTROL SWITCH ASS`Y	1				
4	HA00001326A	스위치조합	SWITCH ASS`Y	1				
5	26106-060122	육각플랜지볼트	FLANGE BOLT, HEX	8				
6	TA00016094A	캡	CAP	8				

G02020 대쉬보드 (DASH BOARD)

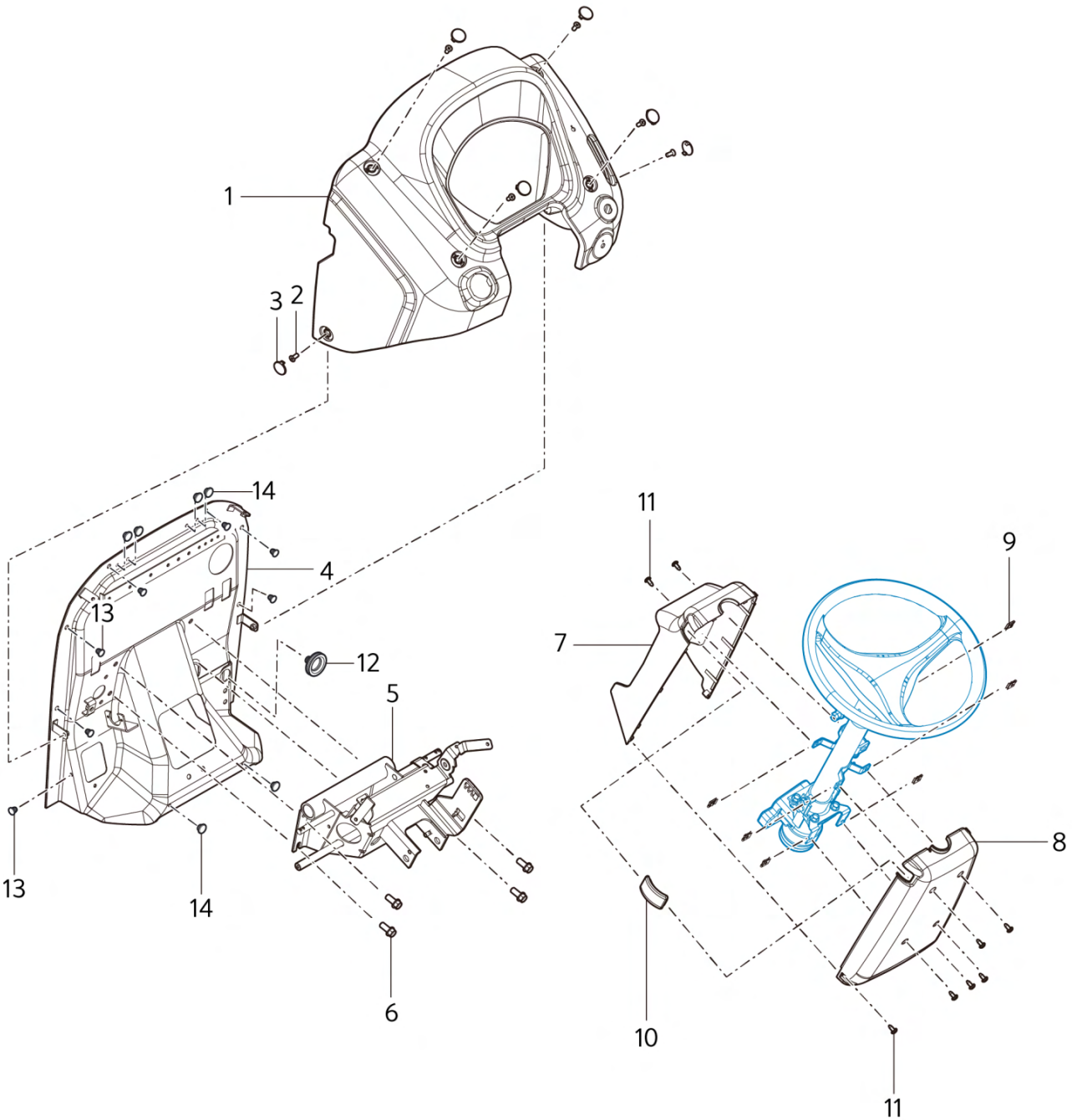

G02020 대쉬보드 (DASH BOARD)

A: K58P

순번 (NO)	부품번호 (PART NO)	품 명 (PART NAME)	품 명 (PART NAME)	수량 A			규격 (SPEC)	비 고 (REMARK)
1	TA00043171D	대쉬보드	BOARD, DASH	1				
2	26577-060162	접시작은나사(+자홈)	SCREW	6				
3	TA00039429A	캡	CAP	6				
4	TA00057208B	방풍판 조합	HEAT INSULATOR ASS'Y	1				
5	TA00042650B	컬럼스테이 조합	COLUMN STAY ASSY	1				
6	26106-100252	육각플랜지볼트	FLANGE BOLT, HEX	4				
7	TA00023577B	컬럼커버(전)	COVER, COLUMN(FRONT)	1				
8	TA00058170B	컬럼커버(후)	COVER, COLUMN(REAR)	1				
9	TTD7110000A4	스피드 너트 5008	NUT	6				
10	TA00001511A	마개(전후진셔틀)	TAMPION	1				
11	TTD7090000A4	+자 홈붙이 탭핑 나사	SCREW	8				
12	TA00048755A	엑셀 와이어 그로멧	GROMMET	1				
13	TA00070081A	고무마개8	RUBBER CAP, 8	7				
14	TTD6650000A	고무마개	RUBBER CAP	6				

G02030 사이드미러 (SIDE-VIEW MIRROR)

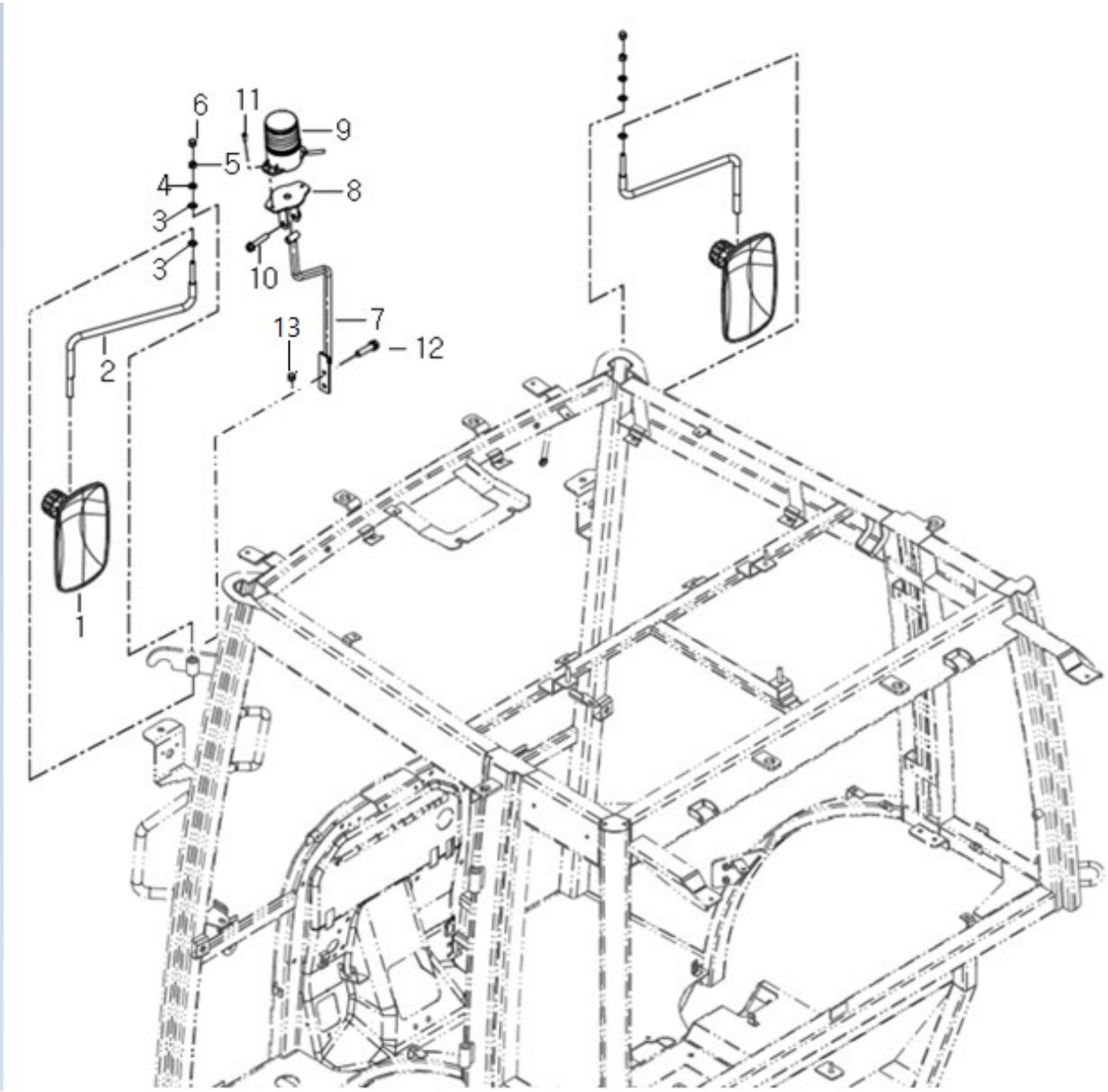

G02030 사이드미러 (SIDE-VIEW MIRROR)

A: K58P

순번 (NO)	부품번호 (PART NO)	품 명 (PART NAME)	품 명 (PART NAME)	수량 A			규격 (SPEC)	비 고 (REMARK)
1	TCF5170000B3	백미러	BACK MIRROR	2				
2	TA00028657B	백미러 스테이 봉	BACK MIRROR BOSE	2				
3	22117-100000	평와셔	WASHER, PLAIN	4				
4	22217-100000	스프링와셔	WASHER, SPRING	2				
5	26717-100001	육각너트	NUT, HEX	2				
6	26656-100002	육각캡너트	CAP NUT, HEX	2				
7	TA00044456A	경광등지지대(하)	FLASH LIGHT BRACKET (DOWN)	1				
8	TA00029138A	경광등지지대(상)	FLASH LIGHT BRACKET (UP)	1				
9	HA00000594D	경광등	FLASH LIGHT	1				
10	26106-100502	육각플랜지볼트	FLANGE BOLT, HEX	1				
11	26557-060162	+자홈남비작은나사	SCREW	2				
12	26106-080252	육각플랜지볼트	FLANGE BOLT, HEX	2				
13	26657-080002	육각캡너트	CAP NUT, HEX	2				

G02050 출입문 (DOOR)

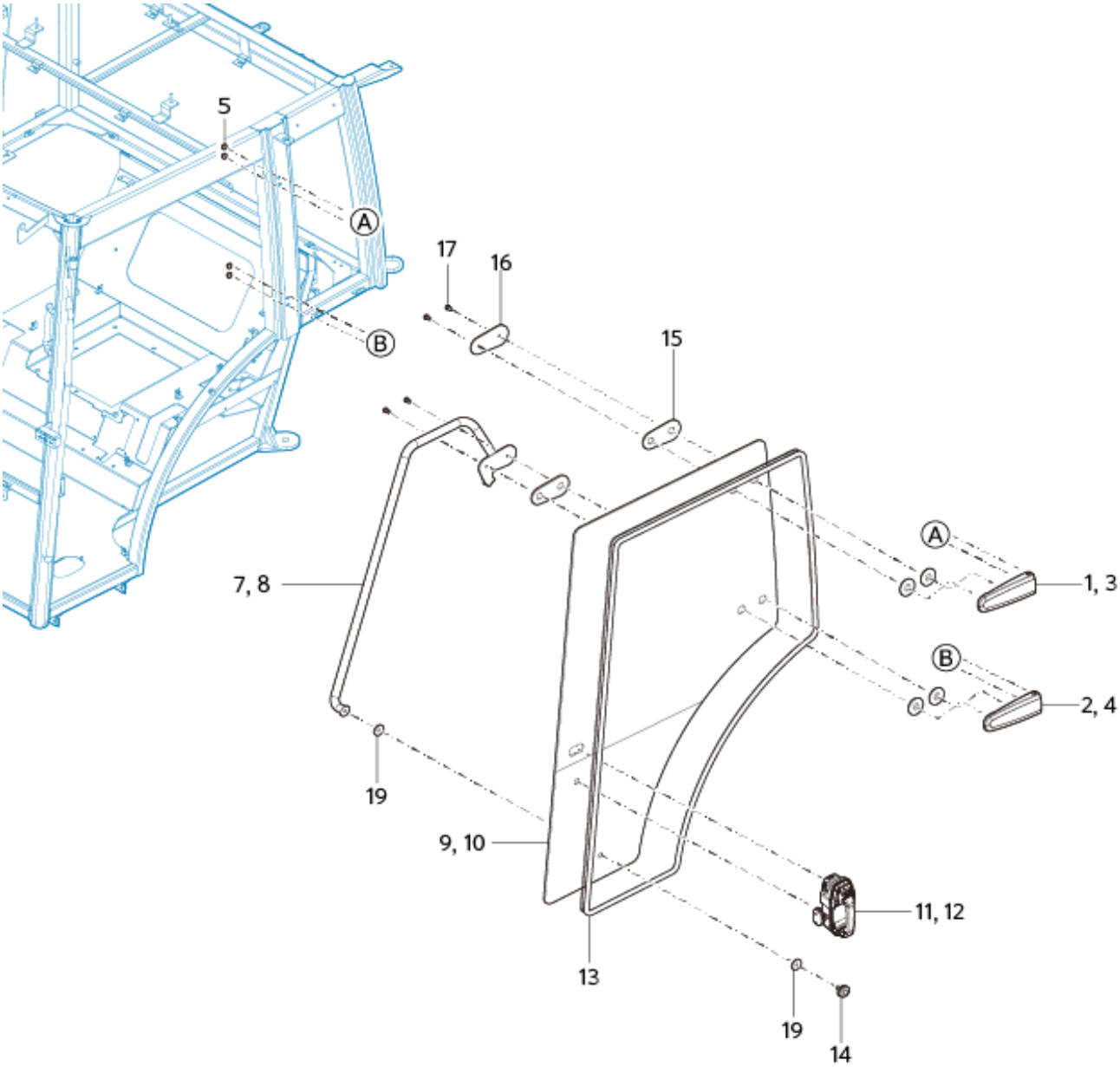

G02050 출입문 (DOOR)

A: K58P

순번 (NO)	부품번호 (PART NO)	품 명 (PART NAME)	품 명 (PART NAME)	수량 A			규격 (SPEC)	비 고 (REMARK)
1	TA00070068C	출입문힌지조합(좌, 상)	DOOR HINGE ASSY(LH,UP)	1				
2	TA00070069C	출민문힌지조합(좌, 하)	DOOR HINGE ASSY(LH,UNDER)	1				
3	TA00070070C	출민문힌지조합(우, 상)	DOOR HINGE ASSY(RH,UP)	1				
4	TA00070071C	출민문힌지조합(우, 하)	DOOR HINGE ASSY(RH,UNDER)	1				
5	26367-080002	육각플랜지너트	HEX FLANGE NUT	8				
7	TA00069978B	출입문 프레인 조합(좌)	DOOR FRAME ASSY(LH)	1				
8	TA00069975B	출입문 프레인 조합(우)	DOOR FRAME ASSY(RH)	1				
9	TA00069981A	출입문 유리(좌)	DOOR LH	1				
10	TA00069982A	출입문 유리(우)	DOOR RH	1				
11	TA00062177B	출입문손잡이조합(좌)	DOOR LATCH ASSY, LH	1				
12	TA00062178B	출입문손잡이조합(우)	DOOR LATCH ASSY, RH	1				
13	TA00069983A	패킹(출입문)	PACKEING(DOOR)	2				
14	THA4903000A9	쿠션볼트	CUSHION BOLT	1				
15	TA00046261A	고무패킹B	PACKING B, RUBBER	4				
16	TA00046262A	플레이트	PLATE	2				
17	TA00048408A	와셔조립남비작은나사(SW)	SCREW	8				
18	TA00046260A	고무패킹A	PACKING A, RUBBER	4				
19	THA4904000A	패킹1	PACKING 1	2				

G02071 전방유리 (WINDSHIELD)

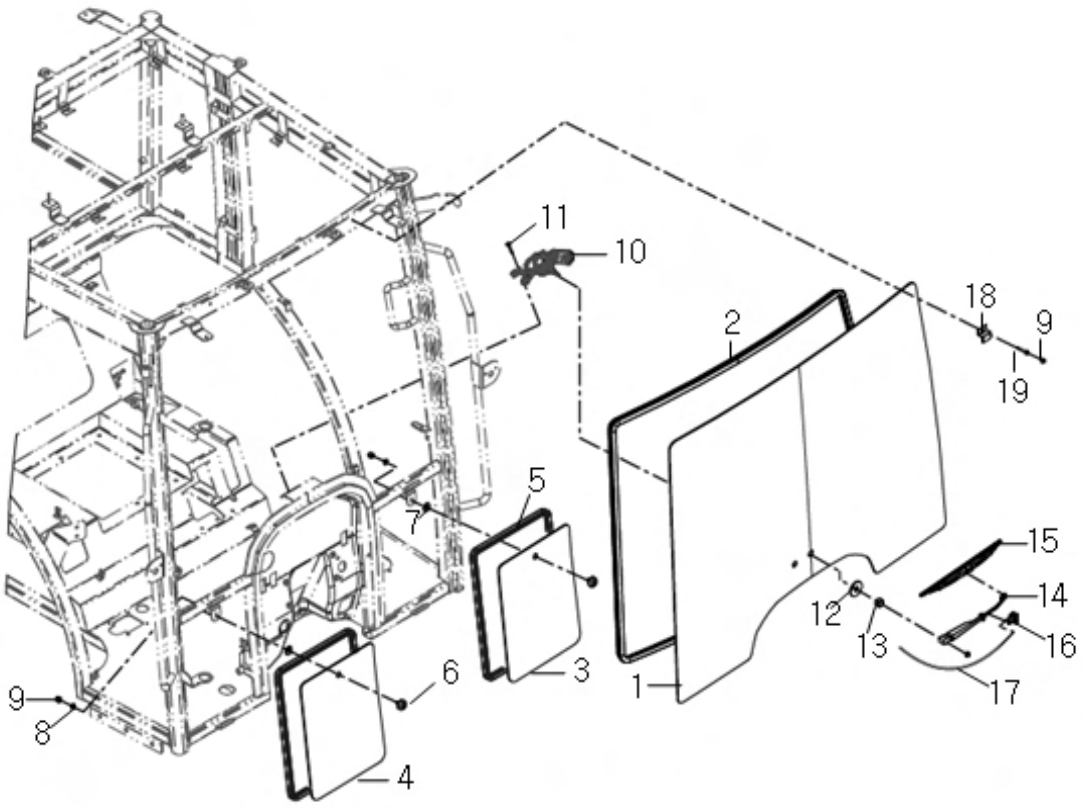

G02071 전방유리 (WINDSHIELD)

A: K58P

순번 (NO)	부품번호 (PART NO)	품 명 (PART NAME)	품 명 (PART NAME)	수량 A			규격 (SPEC)	비 고 (REMARK)
1	TA00042840A	전면상부 유리	WINDSHIELD	1				
2	TA00042841A	패킹(전면상부)	PACKING	1				
3	TA00042845A	전면하부유리 좌	WINDSHIELD (L)	1				
4	TA00042846A	전면하부유리 우	WINDSHIELD (R)	1				
5	TA00042844A	패킹(전면하부유리)	PACKING	2				
6	TA00020714A	쿠션볼트	BOLT, CUSHION	2				
7	THA4904000A9	패킹1	PACKING 1	2				
8	26367-080002	육각플랜지너트	FLANGE NUT, HEX	2				
9	THA4912000A9	너트캡	CAP, NUT	4				
10	HA00000827A	전방와이퍼모터(LUXEN5)	MOTOR, WIPER	1				
11	26106-060302	육각플랜지볼트	FLANGE BOLT, HEX	1				
12	22157-160000	평와셔	WASHER, PLAIN	1				
13	26716-160002	육각플랜지너트	FLANGE NUT, HEX	1				
14	FTK2710000A	와이퍼암	ARM, WIPER	1				
15	THA5810000A9	와이퍼브러쉬	BRUSH, WIPER	1				
16	FTK2730000A	와이퍼 노즐	NOZZLE, WIPER	1				
17	TA00035799A	와이퍼호스 전	FONT HOSE, WIPER	1				
18	TA00022733A	유리지지브래킷	BRACKET	2				
19	26106-060402	육각플랜지볼트	FLANGE BOLT, HEX	2				

G02072 후방유리 (REAR WINDOWS)

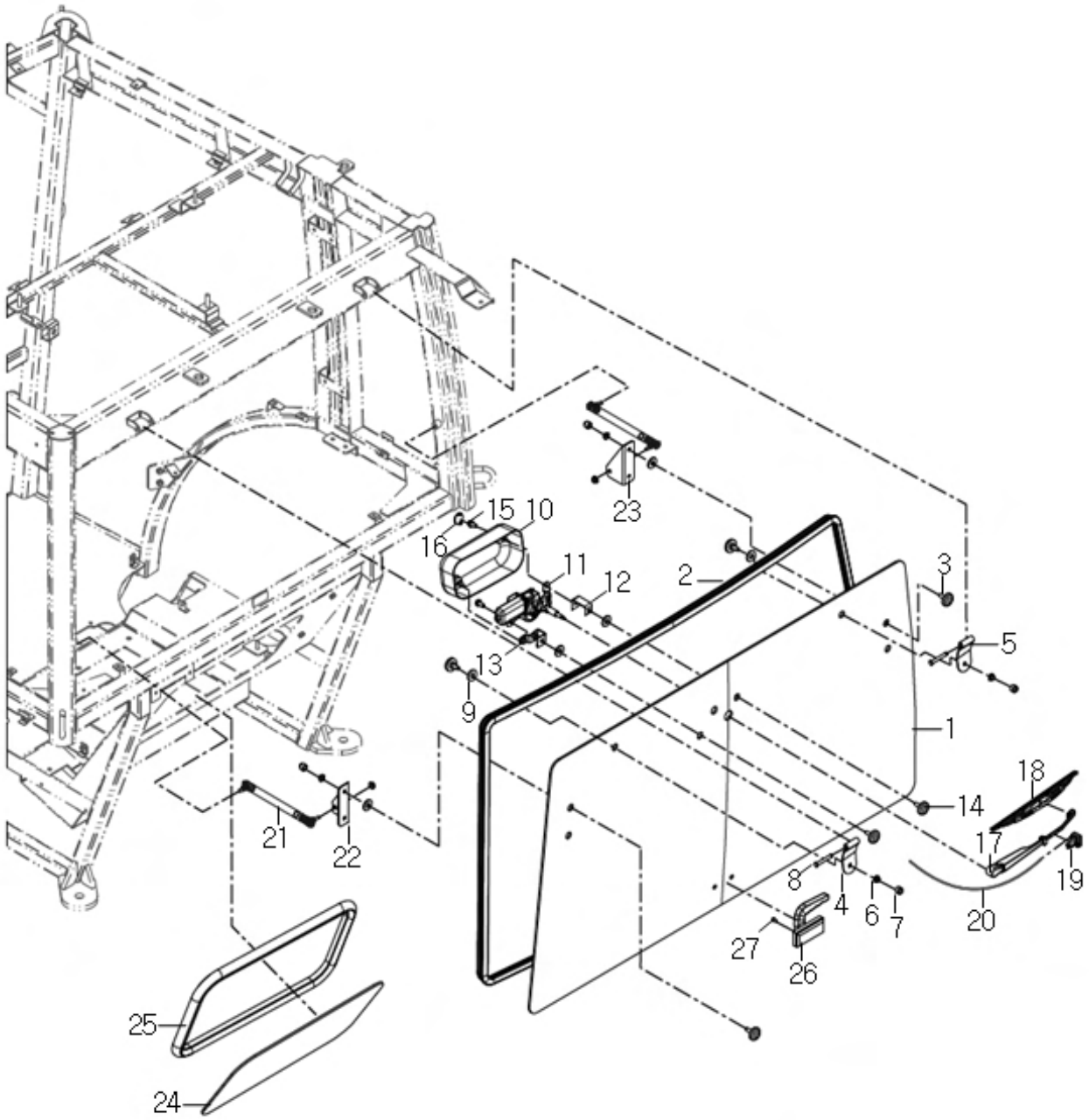

G02072 후방유리 (REAR WINDOWS)

A: K58P

순번 (NO)	부품번호 (PART NO)	품 명 (PART NAME)	품 명 (PART NAME)	수량 A			규격 (SPEC)	비 고 (REMARK)
1	TA00042851A	후면상부 유리	WINDSHIELD, REAR UPPER	1				
2	TA00042852A	패킹(후면상부유리)	PACKING (REAR WINDOW)	1				
3	TA00020714A	쿠션볼트	BOLT, CUSHION	6				
4	FTK2600000A4	후면장석A (좌)	BRACKER A (L)	1				
5	FTK2610000A4	후면장석A (우)	BRACKER A (R)	1				
6	26367-080002	육각플랜지너트	FLANGE NUT, HEX	6				
7	THA4912000A9	너트캡	CAP, NUT	4				
8	THA4917000A9	두부핀B	PIN B, HEAD	2				
9	THA4904000A9	패킹1	PACKING 1	6				
10	TA00017807A	와이퍼모터커버	COVER, MOTOR	1				
11	FTK2690000A9	와이퍼모터	MOTOR, WIPER	1				
12	FTK2780000A4	모터브래킷A	BRACKET A, MOTOR	1				
13	FTK2790000A4	모터브래킷B	BRACKET B, MOTOR	1				
14	THA4903000A9	쿠션볼트	BOLT, CUSHION	2				
15	26106-080162	육각플랜지볼트	FLANGE BOLT, HEX	2				
16	TA00016094A	캡	CAP	1				
17	FTK2710000A9	와이퍼 암	ARM, WIPER	1				
18	FTK2720000A3	와이퍼 블레이드 12"	BLADE, WIPER	1				
19	FTK2730000A9	와이퍼 노즐	NOZZLE, WIPER	1				
20	TA00035800A	와이퍼호스 후	HOSE, WIPER	1				
21	TA00029106A	가스스프링(후문)	CYLINDER, GAS	2				
22	TA00020736A	손잡이 브래킷(좌)	BRACKET, HANDLE (L)	1				
23	TA00020737A	손잡이 브래킷(우)	BRACKET, HANDLE (R)	1				
24	TA00044004A	후면하부유리	REAR WINDOW, LOW	1				
25	TA00044005A	패킹(후면하부유리)	PACKING	1				
26	TCJ1022800A3	뒷문손잡이	LOCK, DOOR	1				
27	26557-060102	+자홈남비작은나사	SCREW	2				

G02131	지붕&천장(ROOF&CEILING)

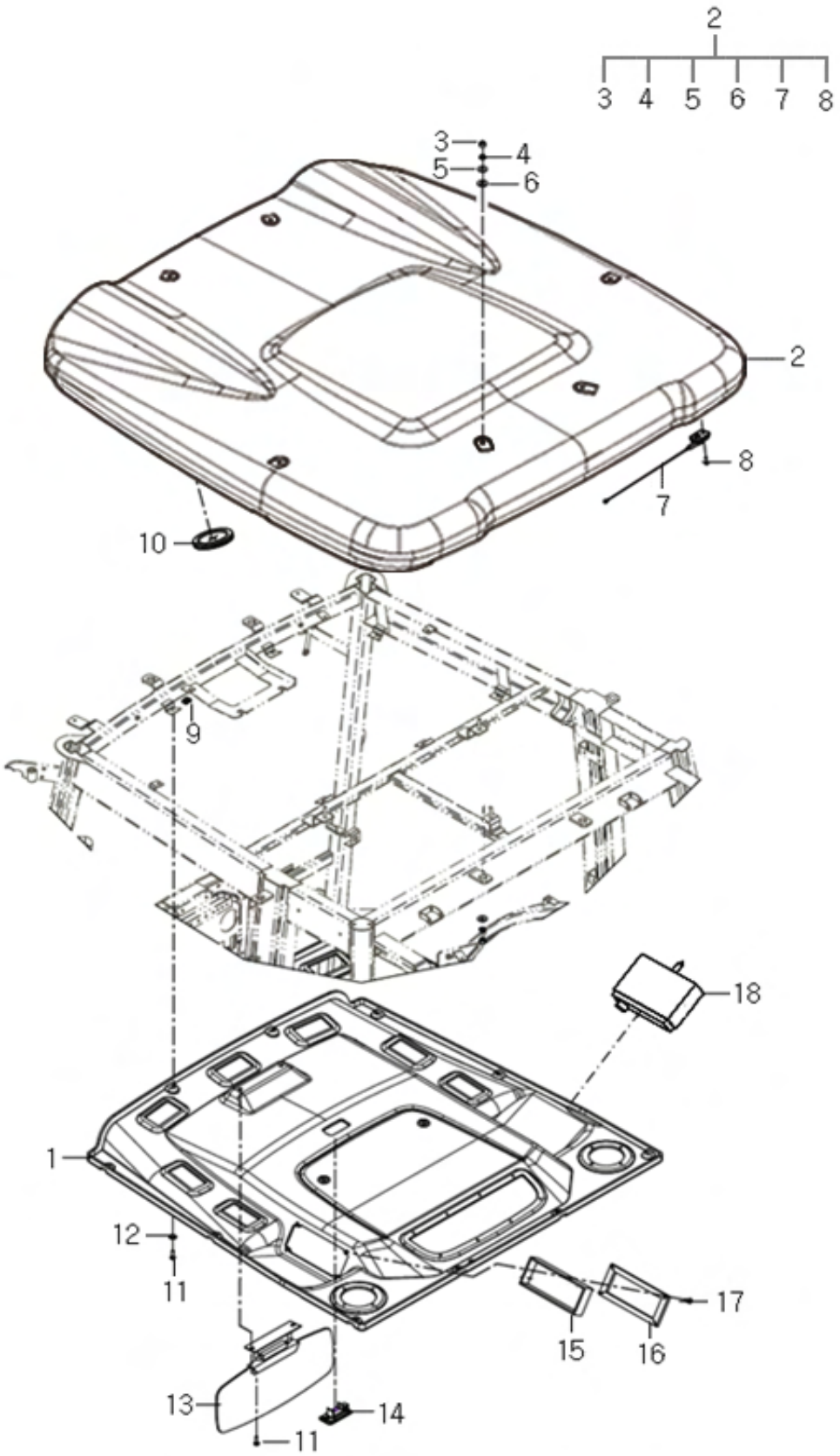

G02131 지붕&천장(ROOF&CEILING)

A: K58P

순번 (NO)	부품번호 (PART NO)	품 명 (PART NAME)	품 명 (PART NAME)	수량 A			규격 (SPEC)	비 고 (REMARK)
1	TA00043999A	천정조합	ROOF ASS'Y	1				
2	TA00043998A	지붕조합	ROOF ASS'Y	1				
3	THA4912000A9	너트캡	CAP, NUT	6				
4	26367-080002	육각플랜지너트	FLANGE NUT, HEX	6				
5	22157-080000	평와셔	WASHER, PLAIN	6				
6	THA4905000A9	그로매트	GROWMAT	6				
7	THA1018000A3	안테나	ANTENNA	1				
8	26557-060202	+자홈남비작은나사	SCREW	1				
9	TCE9150000A4	스피드너트M6	NUT, SPEED	10				
10	TA00020669A	커버	COVER	4				
11	26023-060252	와셔조립남비작은나사(SW+PW)	SCREW	10				
12	22157-060000	평와셔	WASHER, PLAIN	10				
13	TA00037079A	선바이져 조합	SUN VISOR ASS'Y	1				
14	THA4213000A1	실내등	LAMP, ROOM	1				
15	TA00035795A	A/C컨트롤러	A/C CONTROLLER	1				
16	TA00020651A	A/C커버	COVER, A/C CONTROLLER	1				
17	TTD7090000A4	+자 홈붙이 탭핑나사	SCREW	4				
18	HA00001084A	오디오(블루투스)	AUDIO	1				

G02140 운전석 (DRIVER'S SEAT)

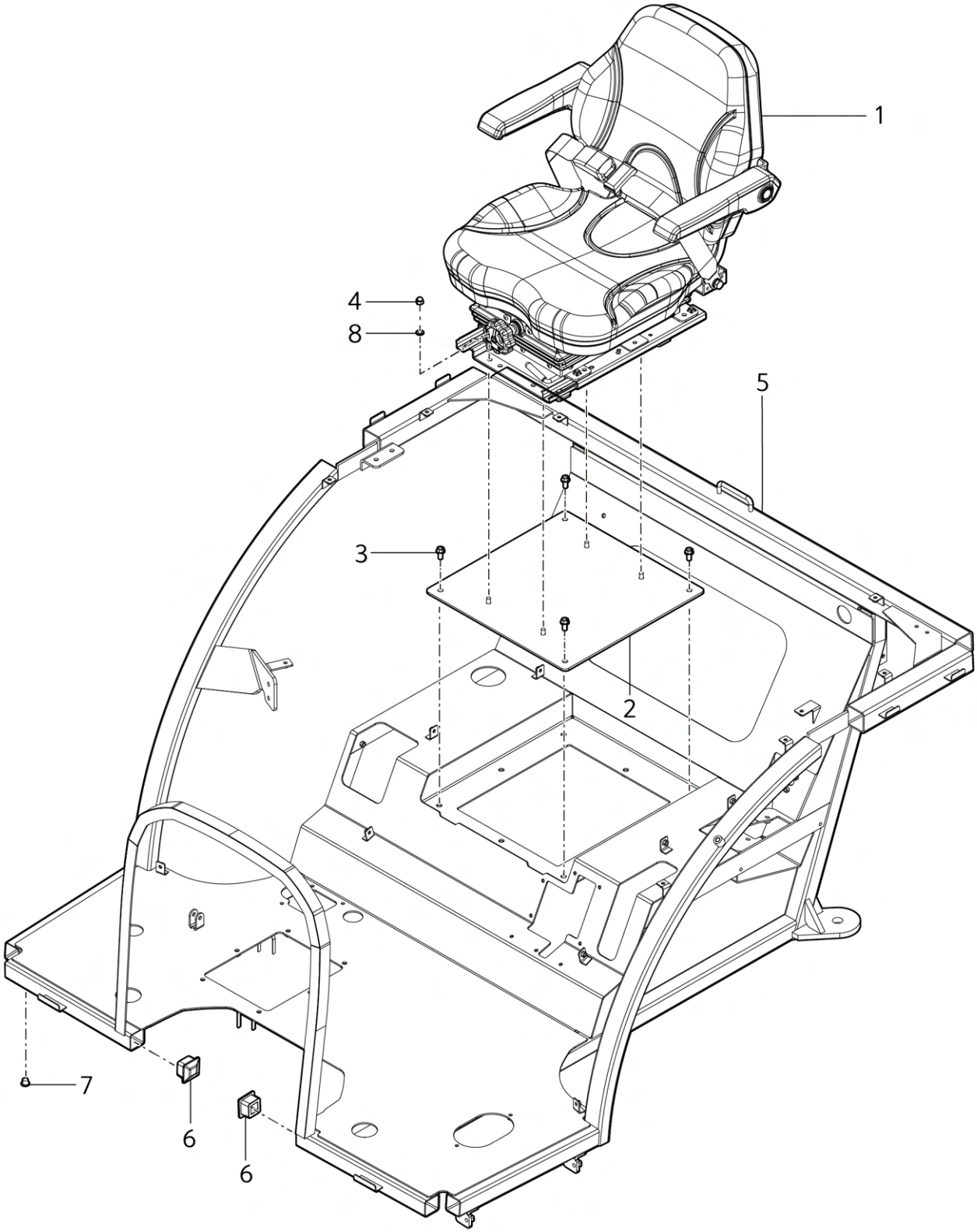

G02140 운전석 (DRIVER'S SEAT)

A: K58P

순번 (NO)	부품번호 (PART NO)	품 명 (PART NAME)	품 명 (PART NAME)	수량 A			규격 (SPEC)	비 고 (REMARK)
1	TA00058701C	시트	SEAT	1				
2	TA00069578A	시트브래킷 조합	BRACKET ASS'Y, SEAT	1				
3	26106-080182	육각플랜지볼트	FLANGE BOLT, HEX	8				
4	26656-080002	육각캡너트	CAP NUT, HEX	4				
5	TA00069635C	프레임조합	FRAME ASS;Y	1				
6	TA00061843A	고무커버	RUBBER COVER	2				
7	TB26070000	플러그(11)	PLUG	4				
8	22217-080000	스프링와셔	WASHER	4				

G02150	발판매트 (MAT)

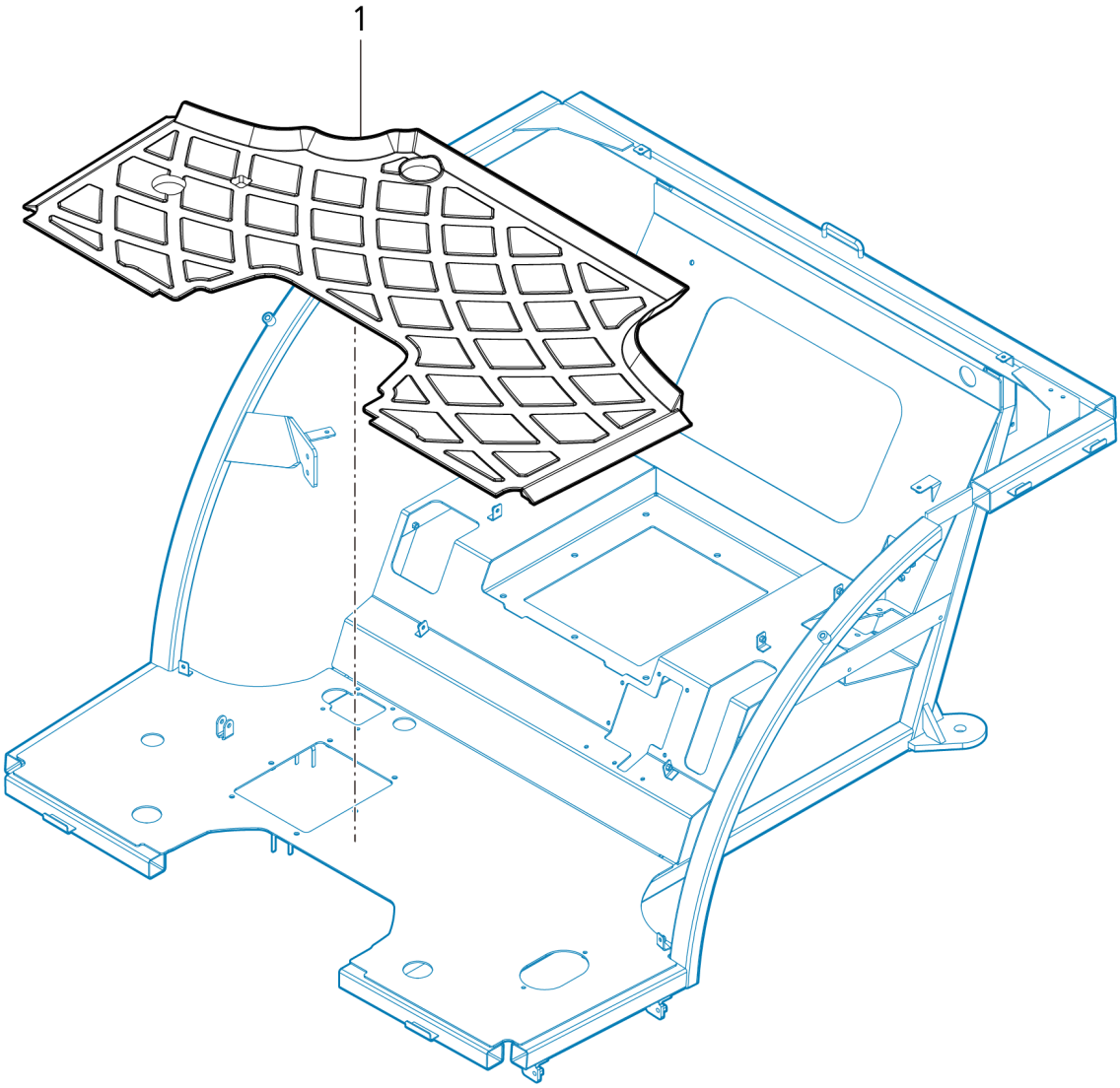

G02150 발판매트 (MAT)

A: K58P

순번 (NO)	부품번호 (PART NO)	품 명 (PART NAME)	품 명 (PART NAME)	수량 A			규격 (SPEC)	비 고 (REMARK)
1	TA00057254C	발판매트	MAT	1				

G02181	좌측휀더커버 (LEFT FENDER COVER)

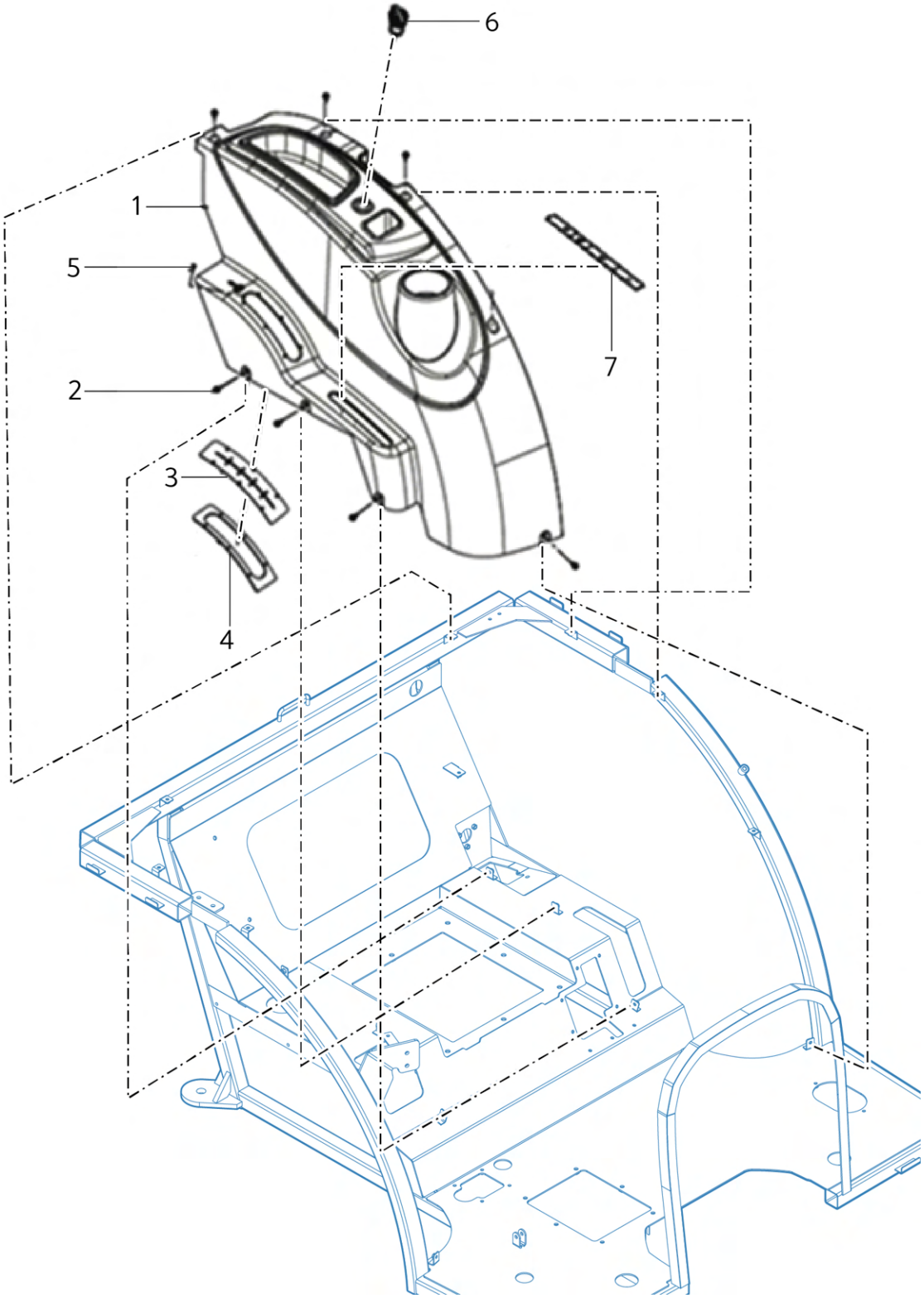

G02181 좌측휀더커버 (LEFT FENDER COVER)

A: K58P

순번 (NO)	부품번호 (PART NO)	품 명 (PART NAME)	품 명 (PART NAME)	수량 A			규격 (SPEC)	비 고 (REMARK)
1	TA00028691E	LH레버 주 커버	COVER	1				
2	26106-060142	육각플랜지볼트	FLANGE BOLT, HEX	7				
3	TA00022034A	가이드 고무	GUIDE ROBBER	1				
4	TA00022033A	주차브레이크 가이드판	PARKING BRAKE GUIDE	1				
5	26023-040202	와셔조립남비작은나사(SW+PW)	SCREW(SW+PW)	6				
6	HA00001907A	파워 코드	CORD, POWER	1				
7	TA00046155A	부변속명판	DECAL, RANGE SHIFT	1				

G02082	휀더커버/우 (FENDER COVER RH)

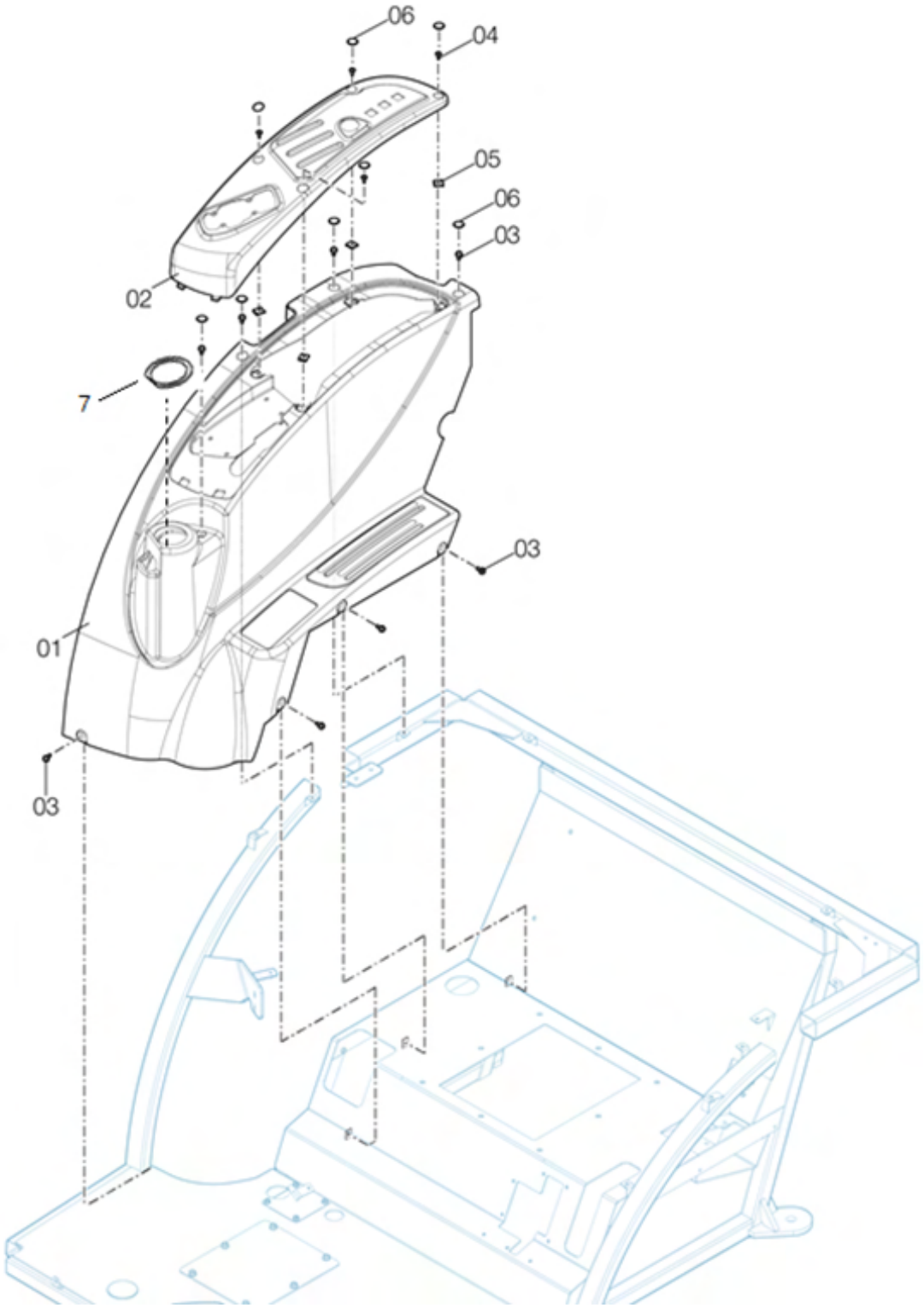

G02082 휀더커버/우 (FENDER COVER RH)

A: K58P

순번 (NO)	부품번호 (PART NO)	품 명 (PART NAME)	품 명 (PART NAME)	수량 A			규격 (SPEC)	비 고 (REMARK)
1	TA00057472A	RH레버 주 커버	COVER	1				
2	TA00057473A	SCV커버	SCV LEVER COVER	1				
3	26106-060142	육각플랜지볼트	FLANGE BOLT, HEX	6				
4	TTD7090000A4	+자홈붙자탭핑나사	SCREW	4				
5	TTD7110000A4	스프드너트 5008	NUT, SPEED	4				
6	TA00062022A	고무마개	RUBBER COVER	8				
7	TA00062586A	고무판	RUBBER	1				

G02190	휀더 조합 (FENDER ASS'Y)

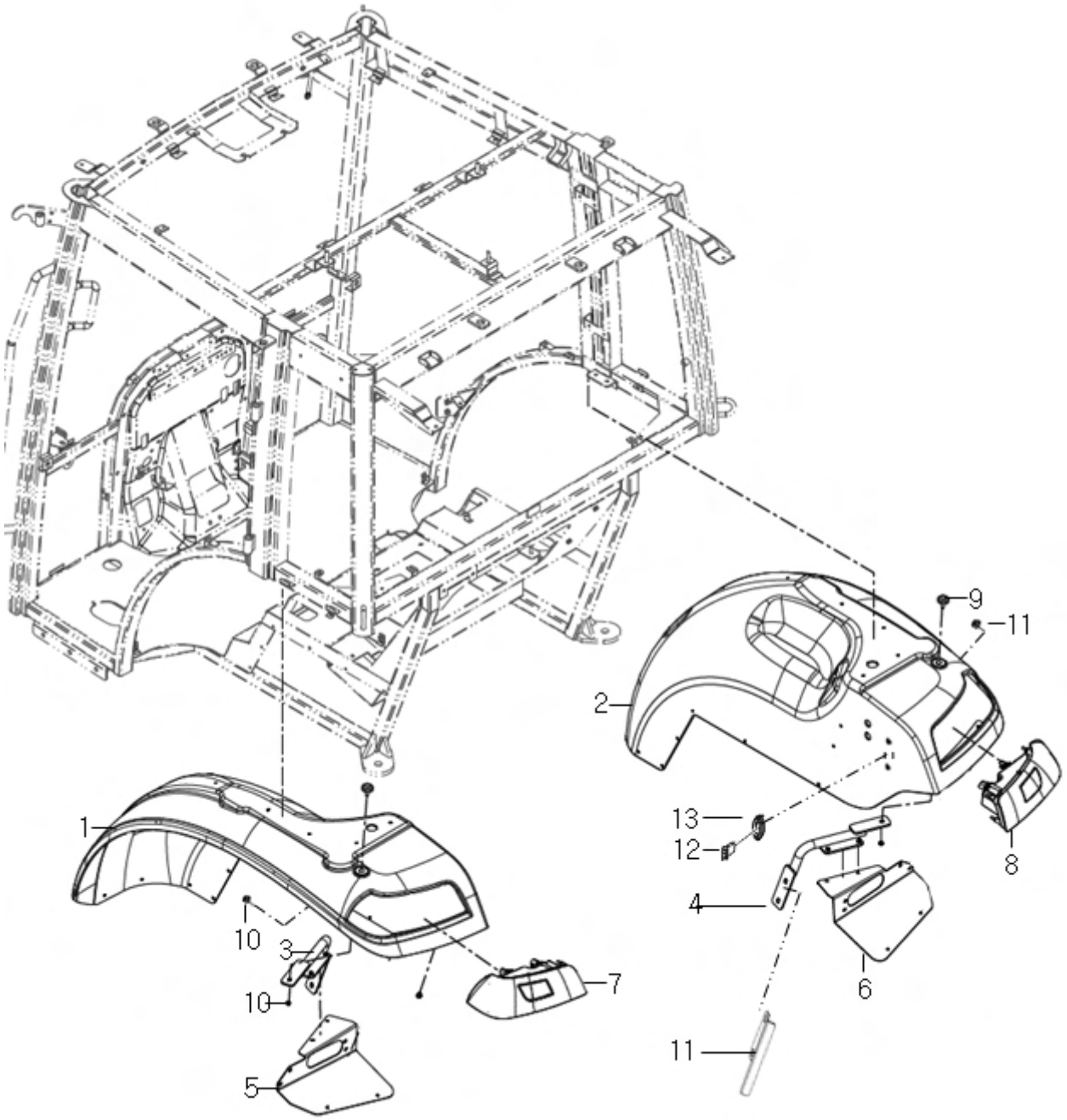

G02190 휀더 조합 (FENDER ASS'Y)

A: K58P

순번 (NO)	부품번호 (PART NO)	품 명 (PART NAME)	품 명 (PART NAME)	수량 A			규격 (SPEC)	비 고 (REMARK)
1	TA00069754A	휀더 LH	FENDER (LH)	1				
2	TA00069692A	휀더 RH	FENDER (RH)	1				
3	TA00044175A	휀더지지대 LH	SUPPORT (LH) ASS`Y	1				
4	TA00044180A	휀더지지대 RH	SUPPORT (RH) ASS`Y	1				
5	TA00044025A	휀더하부판(좌)	Lower-Bracket, Fender(L)	1				
6	TA00044026A	휀더하부판(우)	Lower-Bracket, Fender(R)	1				
7	HA00001268A	후방콤비네이션램프L	COMBI LAMP(L)	1				
8	HA00001269A	후방콤비네이션램프R	COMBI LAMP(R)	1				
9	THA4903000A9	쿠션볼트	BOLT	2				
10	26367-060002	육각플랜지너트	FLANGE NUT, HEX	10				
11	TA00044827A	SCV케이블 커버	SCV CABLE COVER	1				
12	TA00000416A	리모트스위치	REMOTE SWITCH	1				
13	TA00001950A	리모트스위치 커버	COVER, REMOTE SWITCH	1				

G02200	보조발판 (SUB STEP)

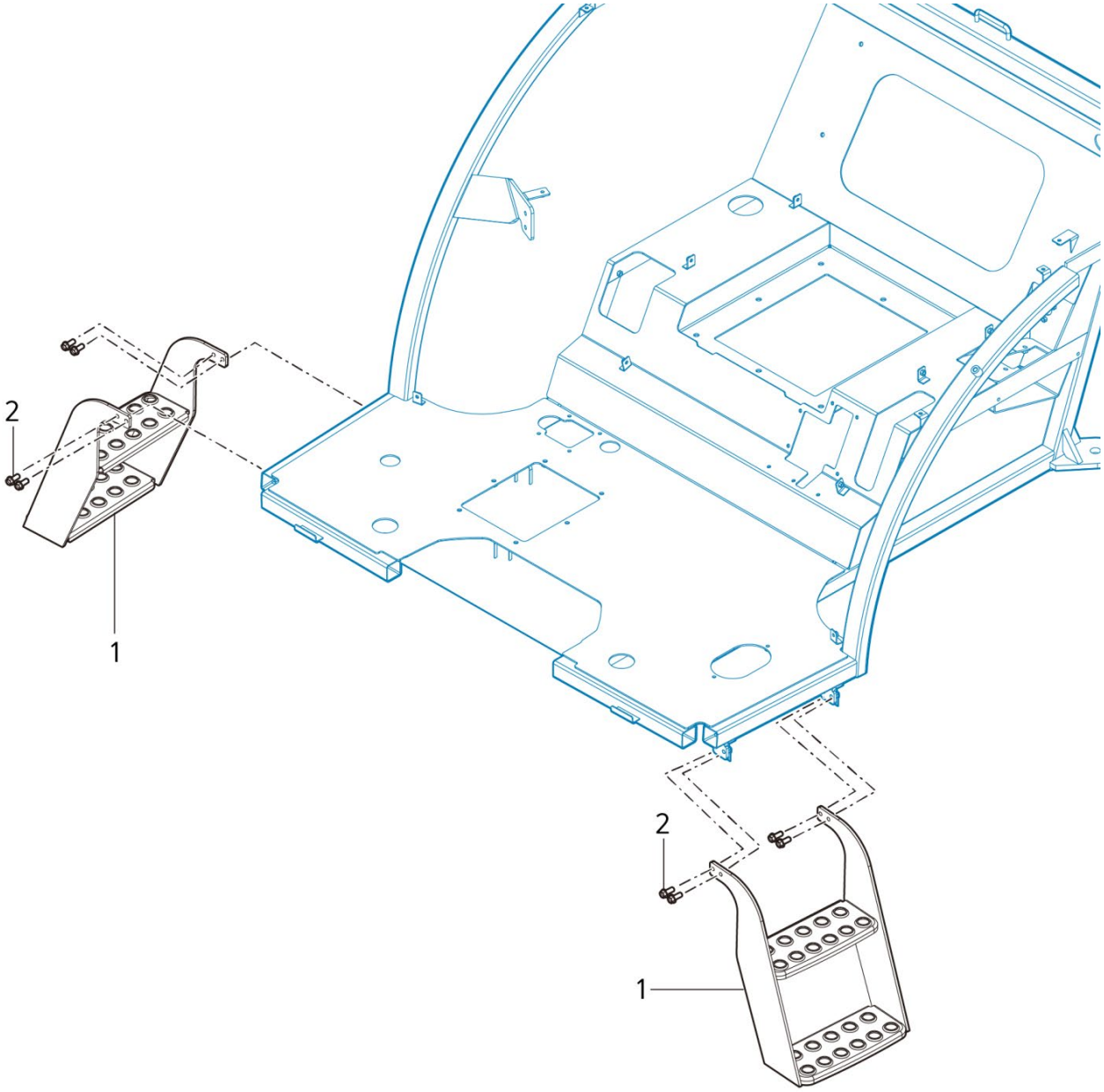

G02200 보조발판 (SUB STEP)

A: K58P

순번 (NO)	부품번호 (PART NO)	품 명 (PART NAME)	품 명 (PART NAME)	수량 A			규격 (SPEC)	비 고 (REMARK)
1	TA00070578A	보조발판조합(좌,우)	STEP ASSY	2				
2	26106-080222	육각플랜지볼트	FLANGE BOLT, HEX	8				

G03010 에어컨 (AIR CONDITIONER)

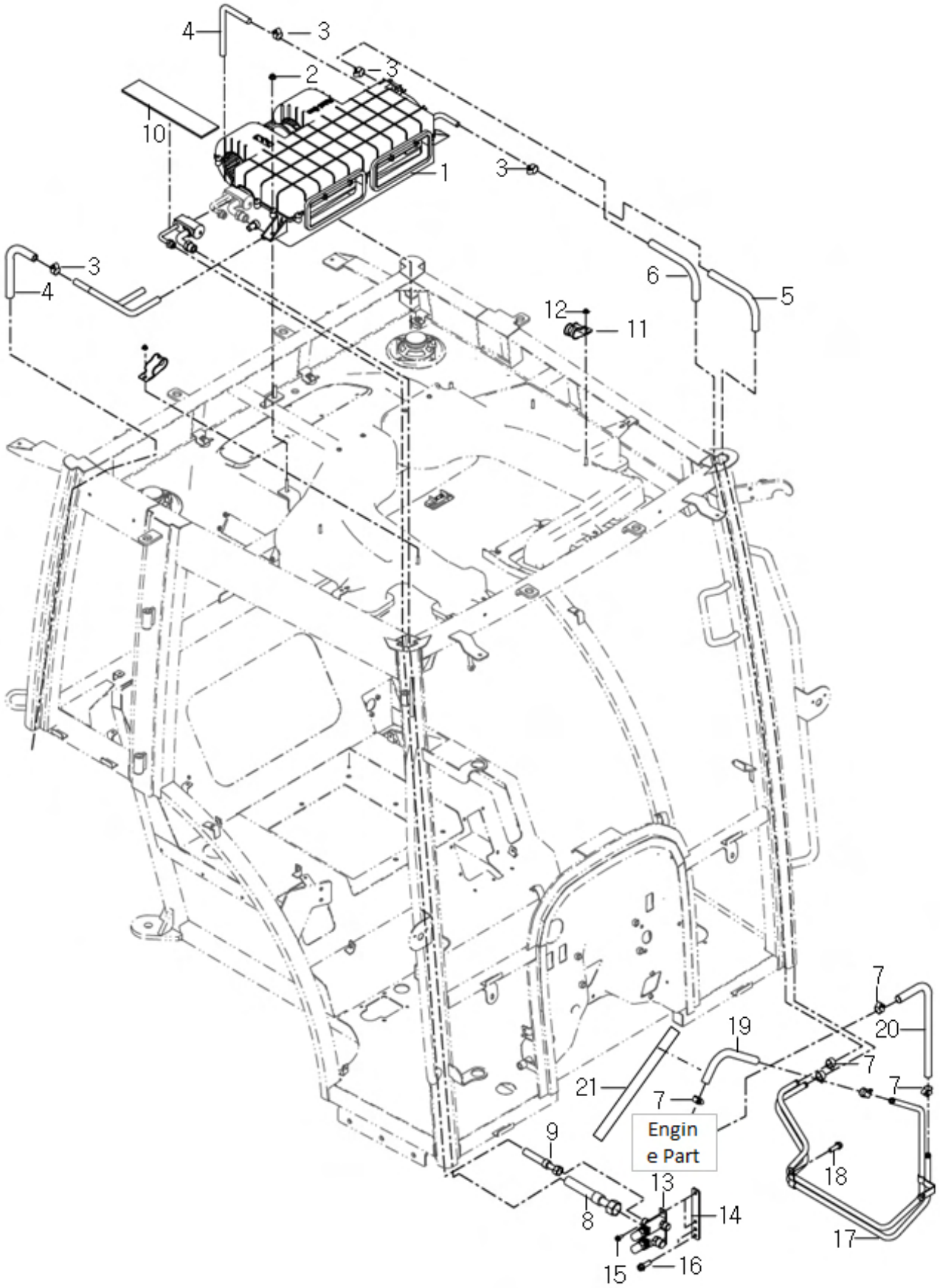

G03010 에어컨 (AIR CONDITIONER)

A: K58P

순번 (NO)	부품번호 (PART NO)	품 명 (PART NAME)	품 명 (PART NAME)	수량 A			규격 (SPEC)	비 고 (REMARK)
1	TA00035513B	에어컨 조합	A/C ASS'Y	1				
2	26367-080002	육각플랜지너트	FLANGE NUT, HEX	3				
3	23080-018000	호스클램프	CLAMP	4				
4	TA00035791A	드레인호스	HOSE, DRAIN	2				
5	TA00044866A	히터호스A	HOSE A, HEATER	1				
6	TA00044867A	히터호스B	HOSE B, HEATER	1				
7	23000-022000	호스클립	CLIP, HOSE	6				
8	TA00035790B	고압호스	HOSE, HIGH-PRESSURE	1				
9	TA00035500B	저압호스	HOSE, LOW-PRESSURE	1				
10	TA00035792A	인슐레이터	INSULATOR	1				
11	TA00000488A	클립(호스)	CLIP, HOSE	2				
12	26367-060002	육각플랜지너트	FLANGE NUT, HEX	2				
13	TA00044149C	에어컨 커플링 조합	A/C COUPLING ASS'Y	1				
14	TA00044148B	에어컨 커플링 브래킷	BRACKET, A/C COUPLING	1				
15	26106-060252	육각플랜지볼트	FLANGE BOLT, HEX	2				
16	26106-080252	육각플랜지볼트	FLANGE BOLT, HEX	2				
17	TA00043494A	히터파이프 조합	PIPE ASS'Y, HEATER	1				
18	26106-100302	육각플랜지볼트	FLANGE BOLT, HEX	1				
19	FLK5240000A3	히터호스	HOSE, HEATER	1				
20	TA00024905A	히터호스	HOSE, HEATER	1				
21	TA00044647A	방열판	PLATE	1				

G03020 에어컨덕트 (A/C DUCT)

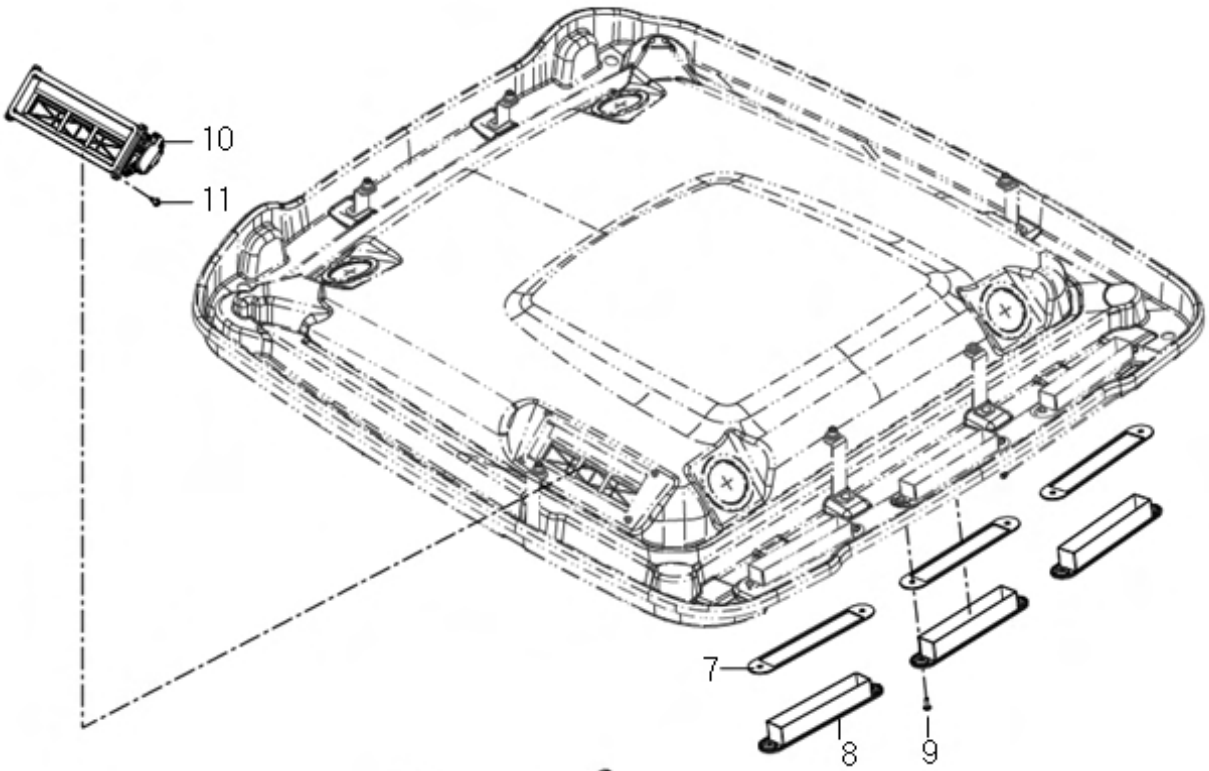

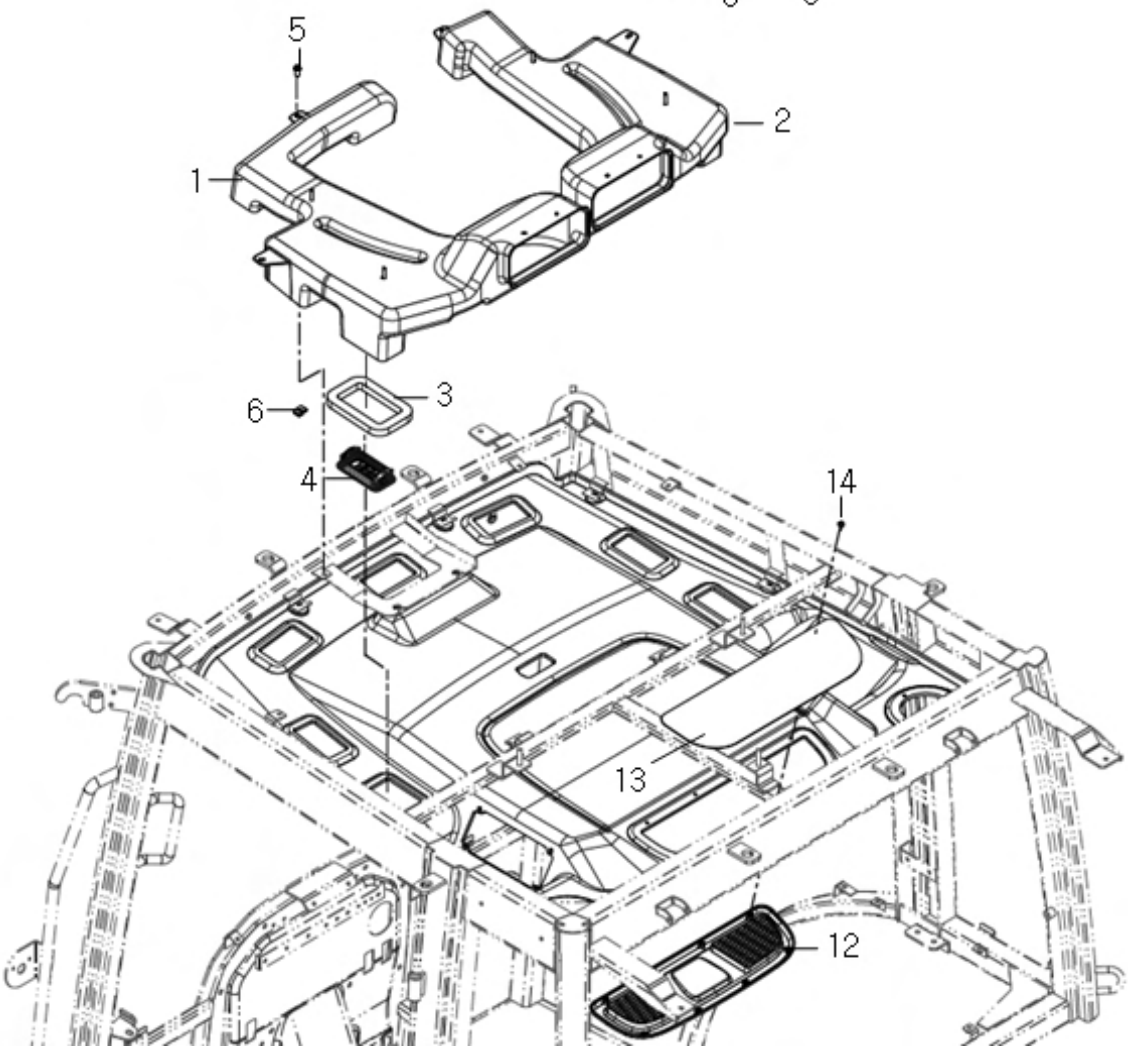

G03020 에어컨덕트 (A/C DUCT)

A: K58P

순번 (NO)	부품번호 (PART NO)	품 명 (PART NAME)	품 명 (PART NAME)	수량 A			규격 (SPEC)	비 고 (REMARK)
1	TA00035511A	덕트(좌)조합	DUCT (L), A/C	1				
2	TA00035512A	덕트(우)조합	DUCT (R), A/C	1				
3	TA00035585A	스폰지	SPONGE	7				
4	TA00017668A	에어컨그릴조합	A/C GRILL ASS`Y	7				
5	26106-060162	육각플랜지볼트	FLANGE BOLT, HEX	4				
6	TCE9150000A4	스피드너트M6	NUT, SPEED	4				
7	TA00023897B	필터조합	FILTER ASS'Y	3				
8	TA00020958B	필터커버시일	SEAL, FILTER COVER	3				
9	TT02060000A4	+자 둥근남비소나사	SCREW	6				
10	TA00035506A	외기차단도어조합	DOOR ASS'Y	1				
11	26106-060202	육각플랜지볼트	FLANGE BOLT, HEX	4				
12	TA00020648A	커버	COVER	1				
13	TA00022301A	카본필터	FILTER	1				
14	TTD7090000A4	+자 홈붙이 탭핑나사	SCREW	8				

G03070 콘덴서 (CONDENSER)

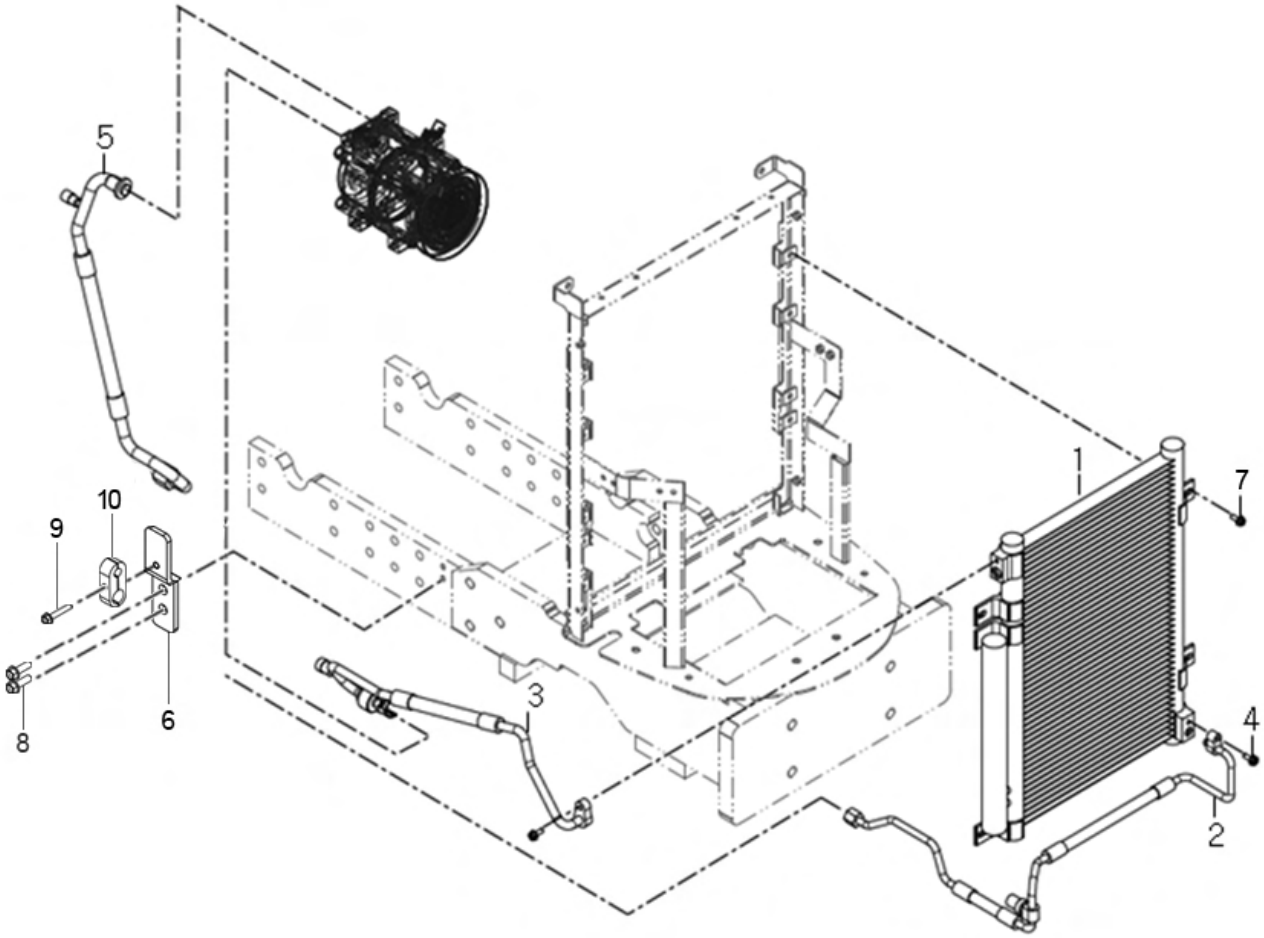

G03070 콘덴서 (CONDENSER)

A: K58P

순번 (NO)	부품번호 (PART NO)	품 명 (PART NAME)	품 명 (PART NAME)	수량 A			규격 (SPEC)	비 고 (REMARK)
1	TA00043175A	컨덴서조합	CONDENSOR	1				
2	TA00043177D	고압호스 B	HOSE, HIGH PRESSURE	1				
3	TA00043178B	콘덴서 호스 조합	HOSE, CONDENSOR	1				
4	26106-060252	육각플랜지볼트	FLANGE BOLT, HEX	3				
5	TA00043176C	저압호스 B	HOSE, LOW PRESSURE	1				
6	TA00070844A	클램프 고정브라켓	CLAMP FIX VE BRACKET	1				
7	26106-080202	육각플랜지볼트	FLANGE BOLT, HEX	4				
8	26106-080252	육각플랜지볼트	FLANGE BOLT, HEX	2				
9	26106-060352	육각플랜지볼트	FLANGE BOLT, HEX	1				
10	TA00069703A	LNU클램프	LNU CLAMP	1				

G03092 텐션풀리 (TENSION PULLY)

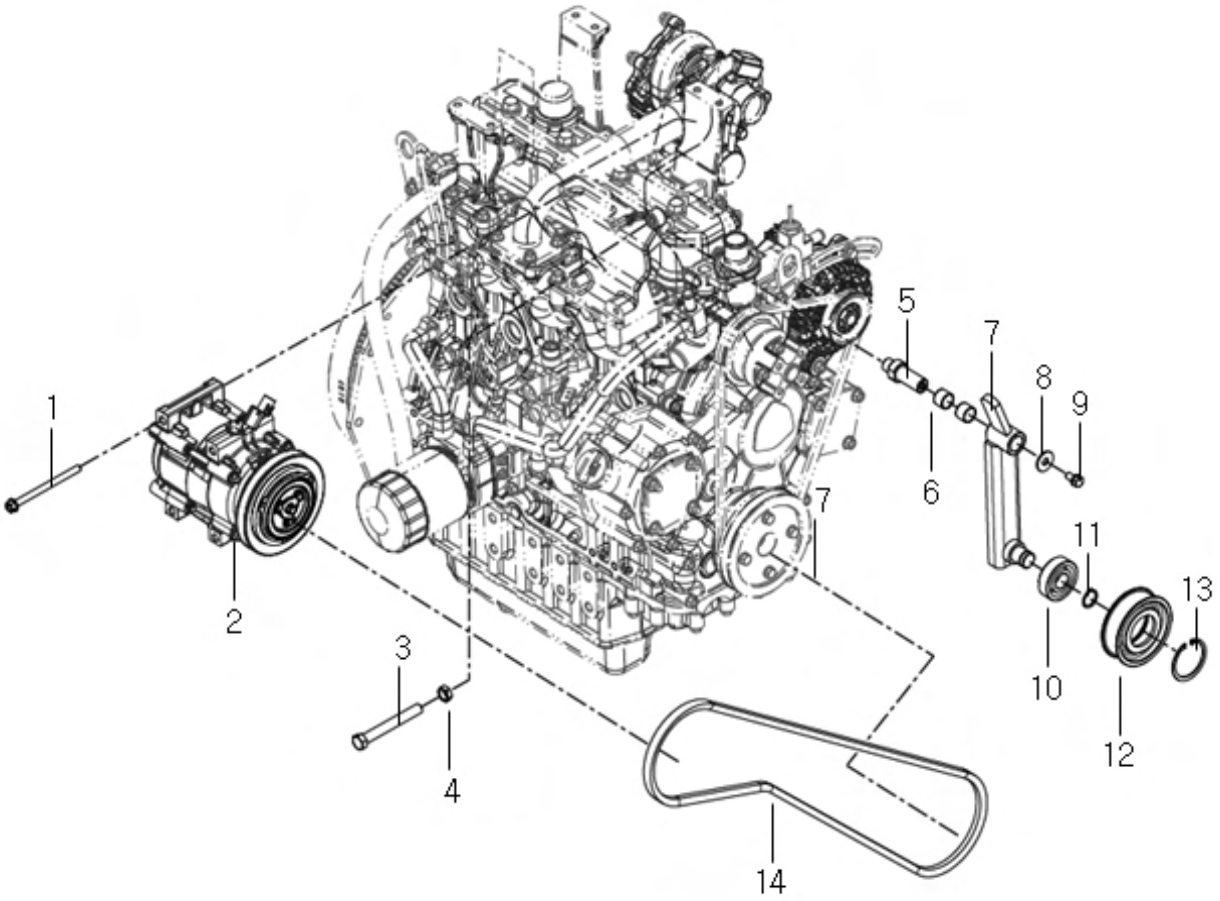

G03092 텐션풀리 (TENSION PULLY)

A: K58P

순번 (NO)	부품번호 (PART NO)	품 명 (PART NAME)	품 명 (PART NAME)	수량 A			규격 (SPEC)	비 고 (REMARK)
1	26106-081102	육각플랜지볼트	FLANGE BOLT, HEX	4				
2	TA00052887A	콤프레셔	COMPRESSOR	1				
3	TA00031055A	스토퍼 볼트	BOLT	1				
4	26777-120002	육각고정너트	FIXATION NUT, HEX	1				
5	TA00021764E	텐션축	SHAFT, TENSION	1				
6	24550-018150	드라이부시	BUSH, DRY	2				
7	TA00044504A	텐션암 조합	ARM, TENSION	1				
8	22157-080000	평와셔	WASHER, PLAIN	1				
9	26013-080162	와셔조립육각볼트	BOLT W/WASHER, HEX	1				
10	24101-063044	깊은홈 볼베어링	BEARING, BALL	1				
11	22242-000200	축형C형 스냅링A종	RING, SNAP	1				
12	TA00023184A	아이들러	DLER	1				
13	22252-000520	구멍용C형 스냅링A종	RING, SNAP	1				
14	TTL5280000B9	V밸트(A56")	V-BELT	1				

G05020 톱링크 (TOP LINK)

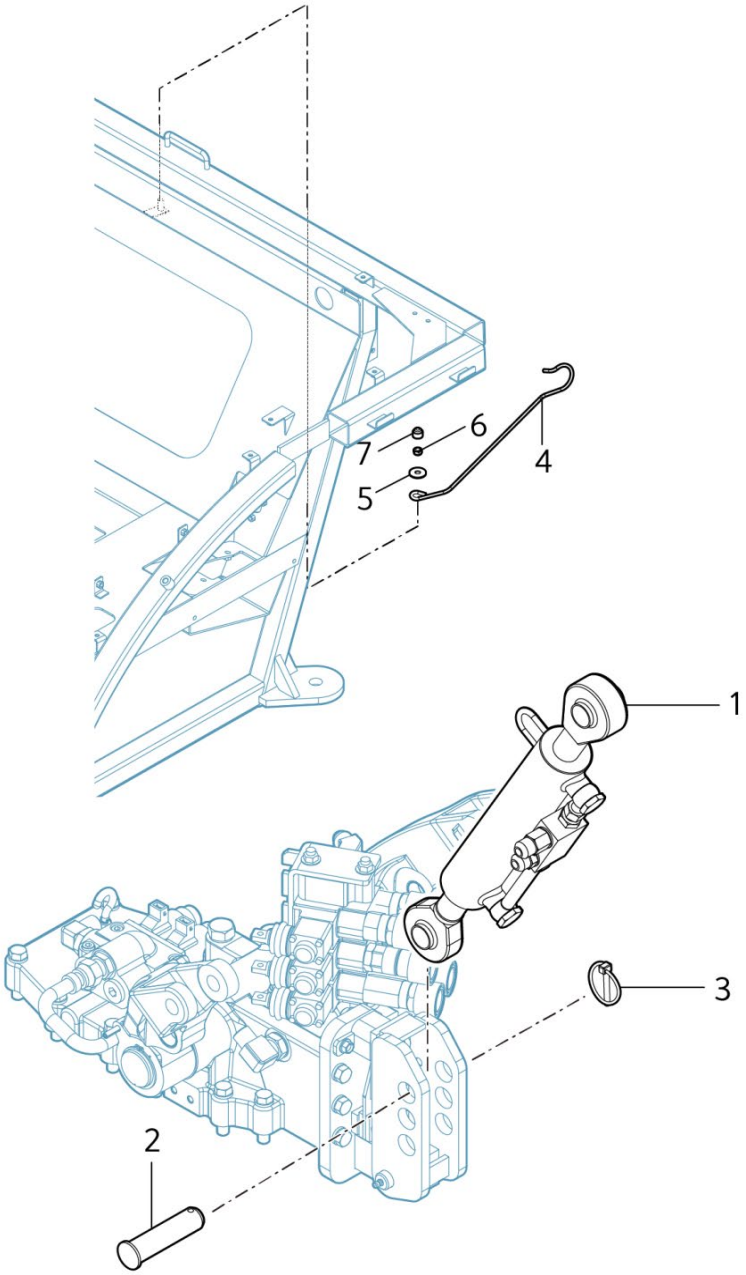

G05020 톱링크 (TOP LINK)

A: K58P

순번 (NO)	부품번호 (PART NO)	품 명 (PART NAME)	품 명 (PART NAME)	수량 A			규격 (SPEC)	비 고 (REMARK)
1	TA00069602A	유압식톱링크조합	SENTER LINK ASS`Y	1				
2	FTE6130000D4	두부핀	PIN	1				
3	TJ30110000D4	링핀조합	PIN, RING	1				
4	TA00071143A	톱링크 후크	HOOK	1				
5	22157-080000	평와셔	WASHER, PLAIN	1				
6	26367-060002	육각너트	FLANGE NUT, HEX	1				
7	THA4912000A	캡너트	NUT, CAP	1				

G05030	로어 링크 (LOWER LINK)

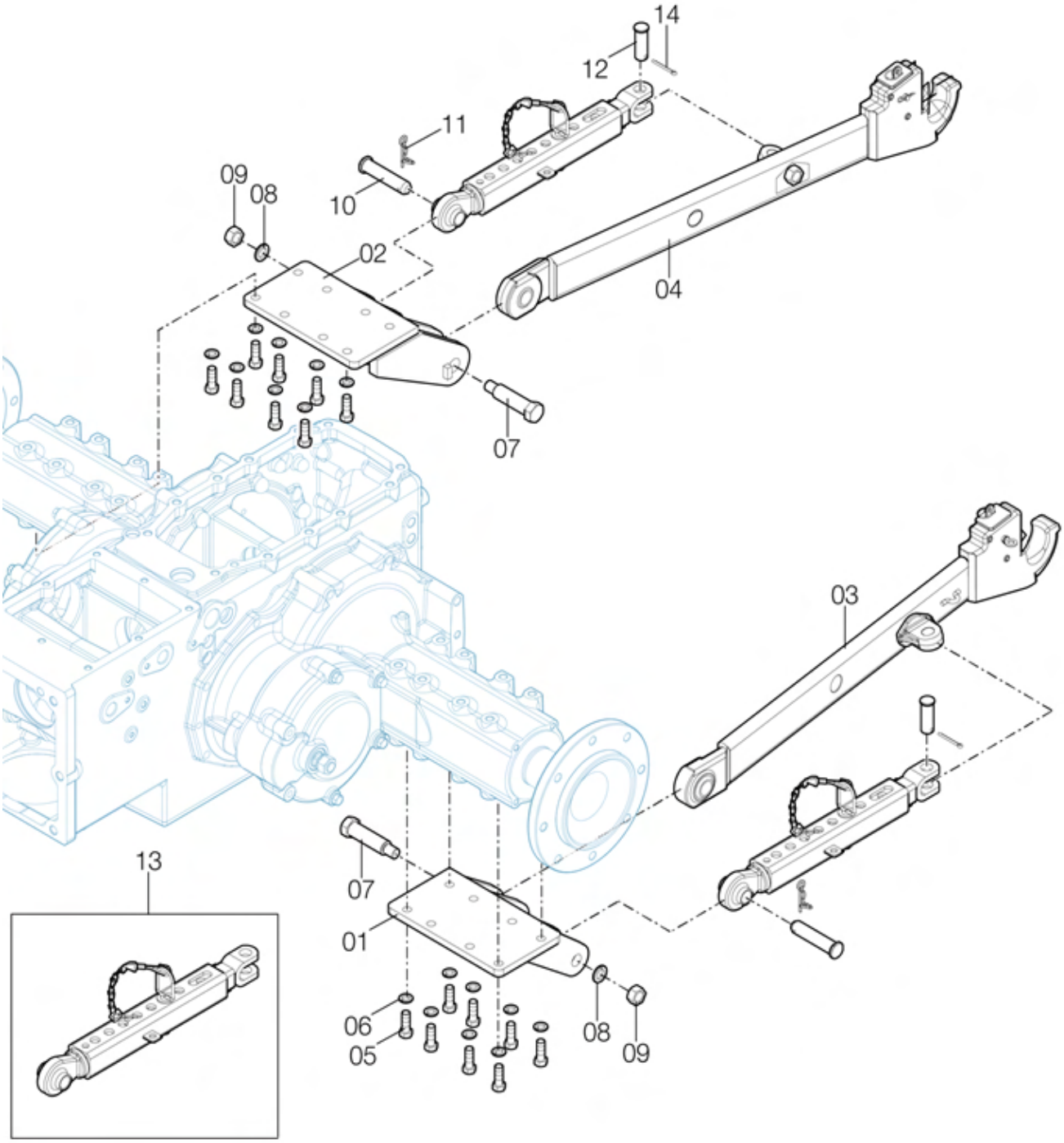

G05030 로어 링크 (LOWER LINK)

A: K58P

순번 (NO)	부품번호 (PART NO)	품 명 (PART NAME)	품 명 (PART NAME)	수량 A			규격 (SPEC)	비 고 (REMARK)
1	TA00043148C	하부링크브래킷(좌)	BRACKET ASS'Y(L),LOWER LINK	1				
2	TA00043149C	하부링크브래킷(우)	BRACKET ASS'Y(R),LOWER LINK	1				
3	TA00043010E	하부링크조합(좌)	LINK ASS'Y, LOWER	1				
4	TA00043011E	하부링크조합(우)	LINK ASS'Y, LOWER	1				
5	TH19170000B	육각볼트	BOLT	16				
6	22217-120000	스프링와셔	WASHER, SPRING	16				
7	TB44360000B	볼트	BOLT	2				
8	22217-160000	스프링와셔	WASHER, SPRING	2				
9	26736-160002	육각너트	NUT, HEX	2				
10	FTF0100000B	첵체인 고정핀	FIXING PIN, CHECK CHAIN	2				
11	TTE7010000B	스냅핀	SNAP PIN	2				
12	FTF0090000C	첵체인 핀	PIN, CHECK CHAIN	2				
13	TA00049045A	체크 바	CHECK BAR	2				
14	22417-400360	할핀(도금)	COTTER PIN	2				

G05051	리프트링크/좌 (LIFT LINK/LH)

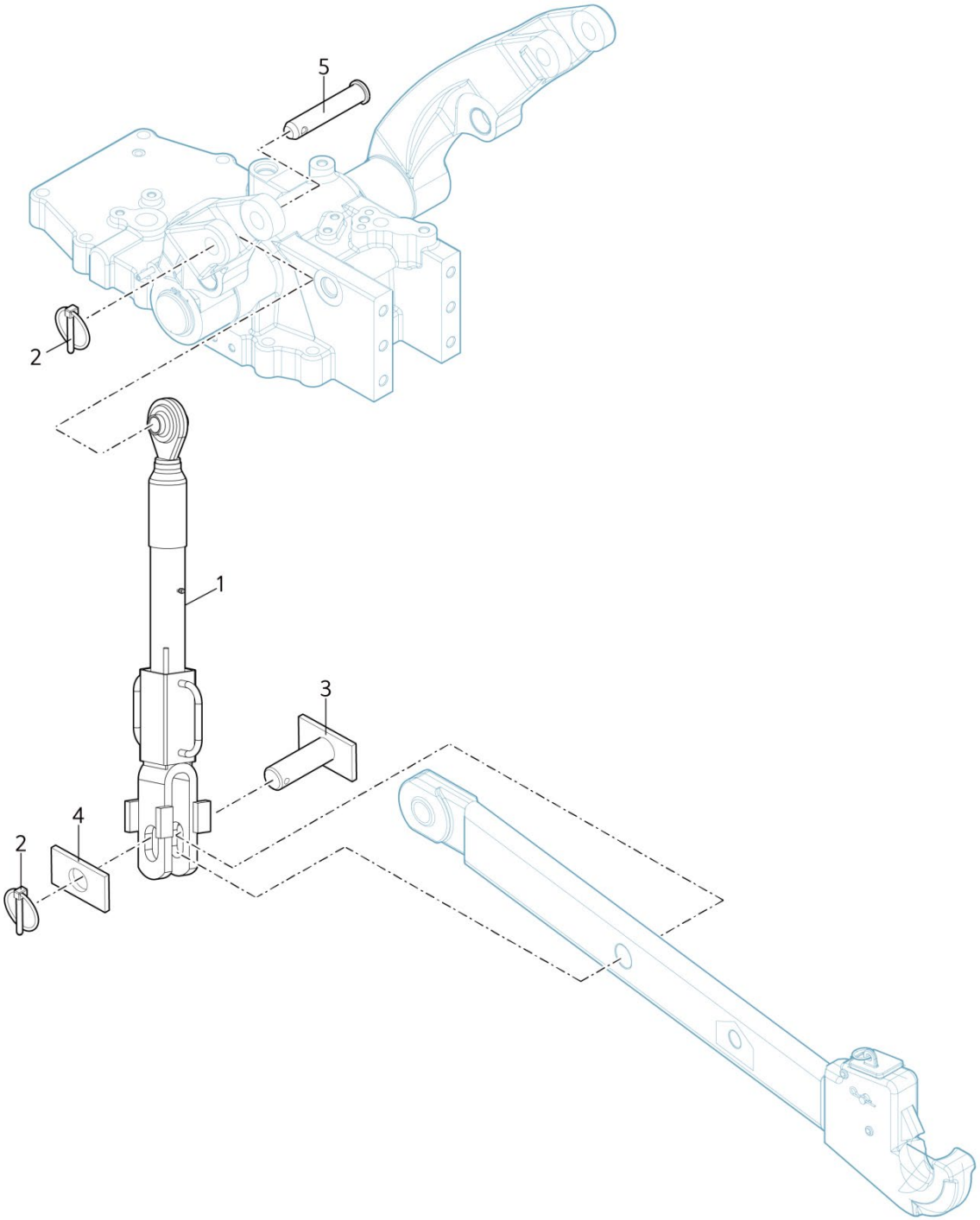

G05051 리프트링크/좌 (LIFT LINK/LH)

A: K58P

순번 (NO)	부품번호 (PART NO)	품 명 (PART NAME)	품 명 (PART NAME)	수량 A			규격 (SPEC)	비 고 (REMARK)
1	TA00058806B	리프트 링크조합(R)	LIFT LINK ASS`Y	1				
2	TJ30110000A4	링핀조합	PIN, RING ASS`Y	2				
3	FTE7300000E4	리프트 요오크 핀	PIN, LIFT	1				
4	FTE7300200B4	스토퍼	STOPPER	1				
5	TA00037125D	핀(리프트링크)	PIN (LIFT LINK)	1				

G05060 리프트 실린더 (LIFT CYLINDER)

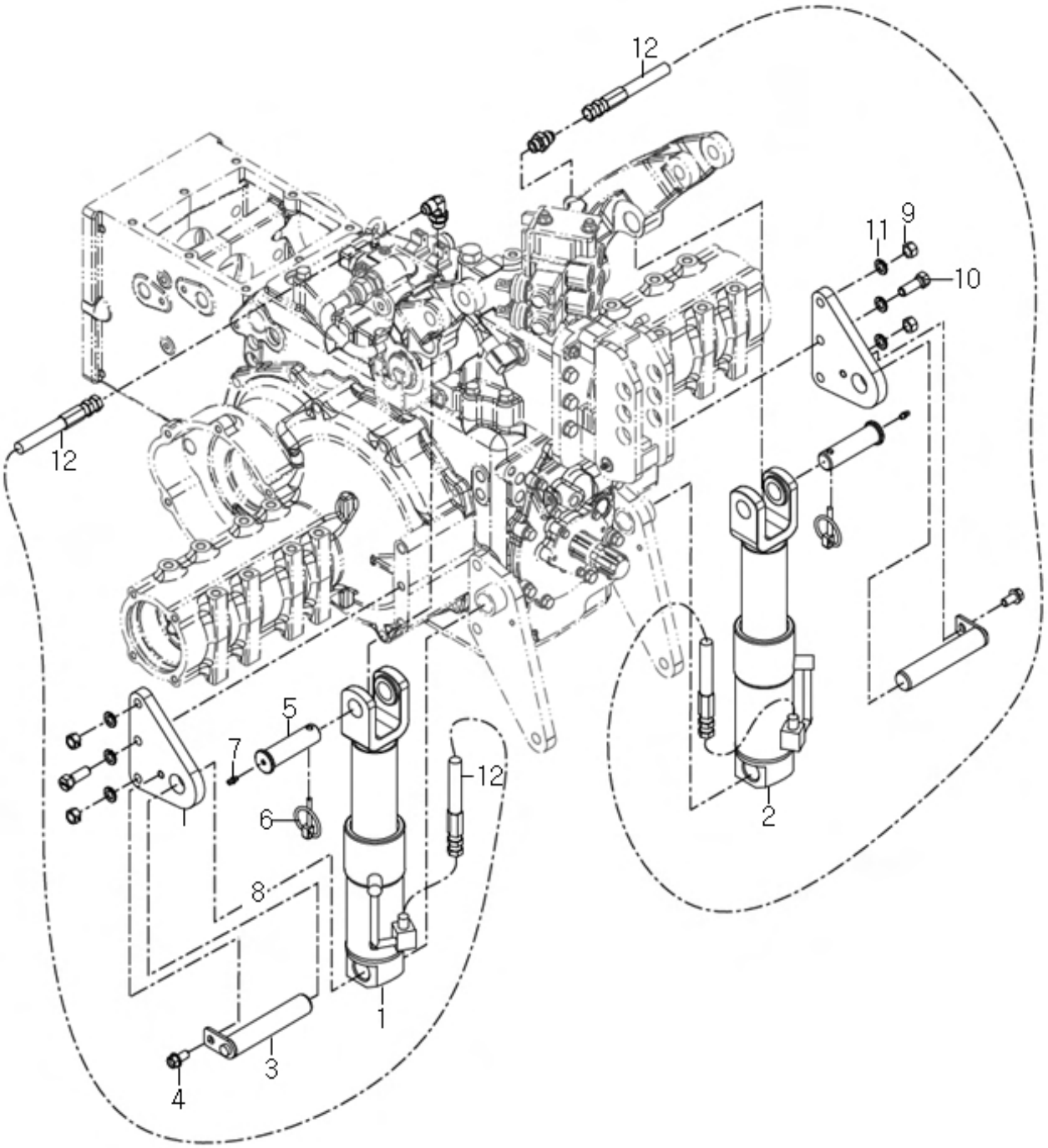

G05060 리프트 실린더 (LIFT CYLINDER)

A: K58P

순번 (NO)	부품번호 (PART NO)	품 명 (PART NAME)	품 명 (PART NAME)	수량 A			규격 (SPEC)	비 고 (REMARK)
1	TA00044531B	리프트실린더조합(좌)	LIFT CYLINDER ASS`Y (LH)	1				
2	TA00044532B	리프트실린더조합(우)	LIFT CYLINDER ASS`Y (RH)	1				
3	TA00042992C	실린더 고정핀	FIX PIN, CYLINDER	2				
4	26106-100202	육각플랜지볼트	FLANGE BOLT, HEX	2				
5	TA00059120C	실린더 핀	CYLINDER PIN	2				
6	TJ30110000D4	링핀조합	PIN, RING	2				
7	TA27160000C4	그리스니플	NIPPLE, GREASE	2				
8	TA00042991B	실린더 서포트	CYLINDER SUPPORT,	2				
9	FT36100000A4	육각너트	NUT, HEX	4				
10	TH22090000B4	보울트(M12xP1.75x35)	BOLT	2				
11	22217-120000	스프링와셔	WASHER, SPRING	6				
12	TA00044648B	유압호스(리프트실린더)	HOSE, HYDRAULICE	2				

G05080	트레일러 히치 (TRAILER HITCH)

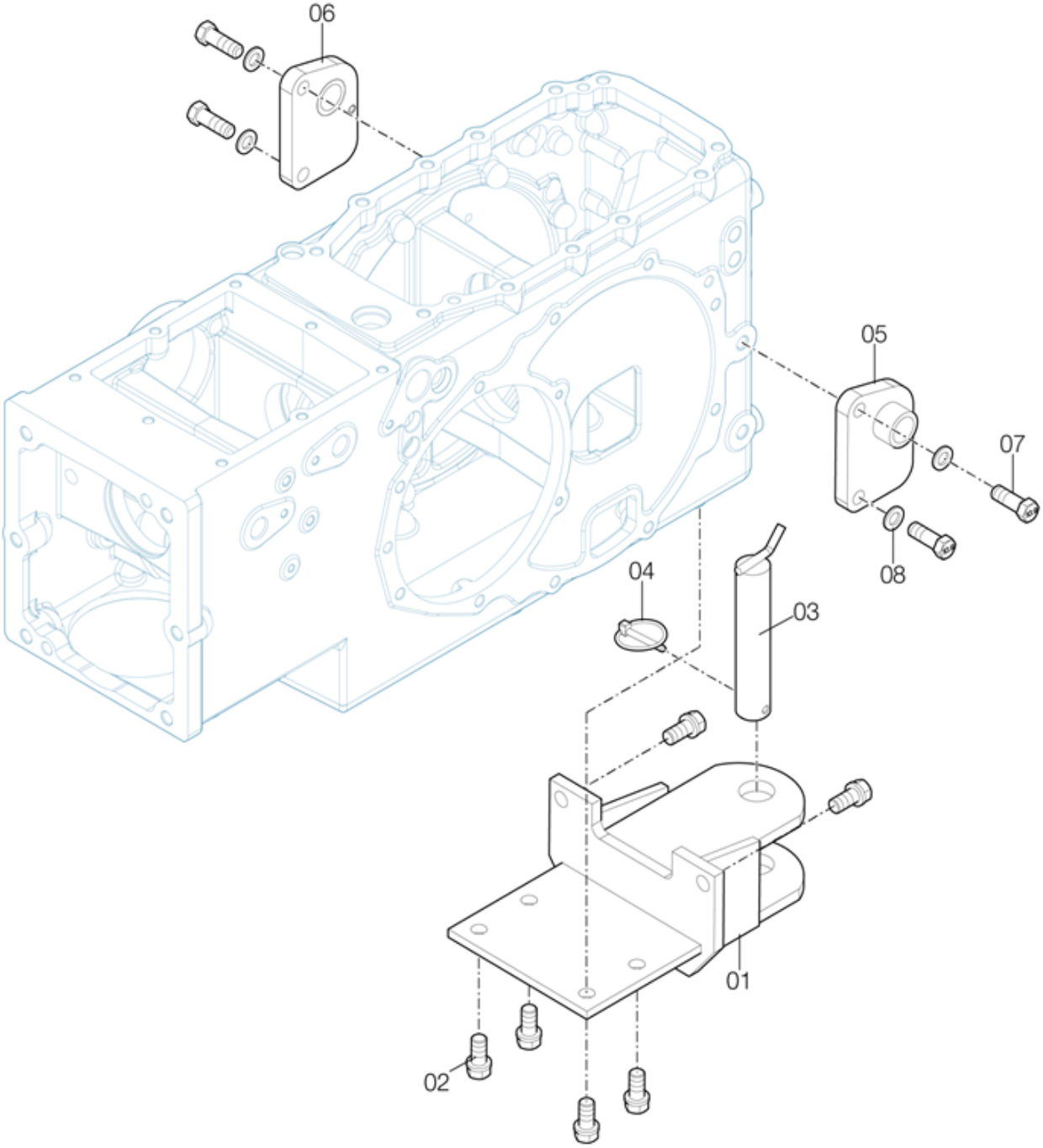

G05080 트레일러 히치 (TRAILER HITCH)

A: K58P

순번 (NO)	부품번호 (PART NO)	품 명 (PART NAME)	품 명 (PART NAME)	수량 A			규격 (SPEC)	비 고 (REMARK)
1	TA00057811D	트레일러 히치 조합	TRAILER HITCH ASSY	1				
2	TH25330000A	육각볼트(M14)	BOLT(+SW)	6				
3	NTF203E000B4	히치핀	PIN	1				
4	TJ30110000D4	링핀조합	RINGPINASS'Y	1				
5	TA00057171B	서포트조합 LH	SUPPORT ASSY LH	1				
6	TA00057173B	서포트조합 RH	SUPPORT ASSY RH	1				
7	TA00044506B	육각볼트(M14XP2.0X39)	BOLT(M14X2.0X35)	4				
8	22217-140000	스프링와셔	WASHER , SPRING	10				

G05090	PTO커버 (PTO COVER)

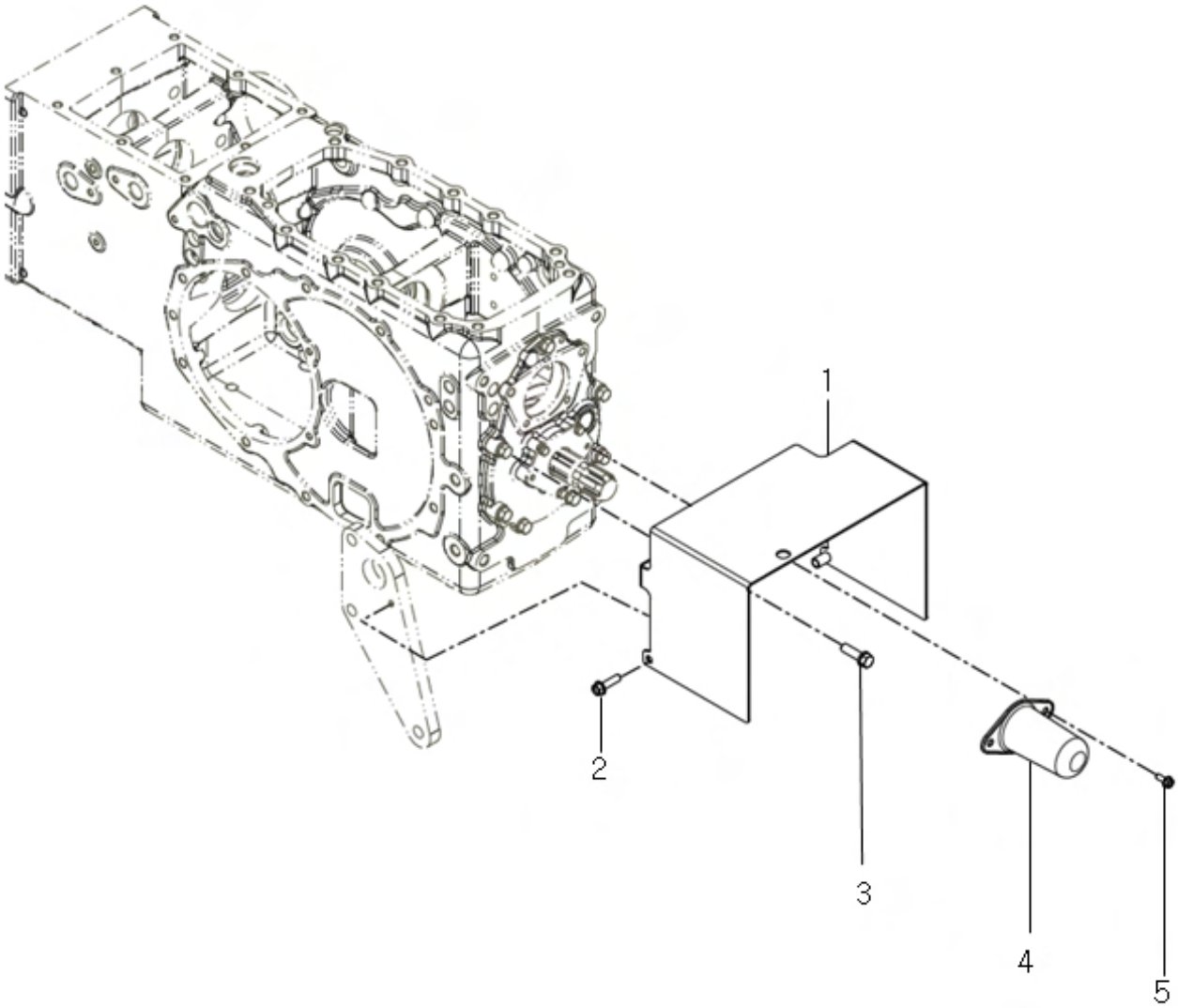

G05090 PTO커버 (PTO COVER)

A: K58P

순번 (NO)	부품번호 (PART NO)	품 명 (PART NAME)	품 명 (PART NAME)	수량 A			규격 (SPEC)	비 고 (REMARK)
1	TA00043001B	PTO커버 조합	COVER ASS'Y, PTO	1				
2	26106-080302	육각플랜지볼트	FLANGE BOLT, HEX	2				
3	26013-100352	와셔조립육가볼트	BOLT W/WASHER, HEX	2				
4	TT80030000A3	PTO커버	COVER, PTO	1				
5	26106-060162	육각플랜지볼트	FLANGE BOLT, HEX	2				

H

GROUP

전기장치 & 하니스
(ELECTRICALS & HARNESS)

H01030	배터리 (BATTERY)

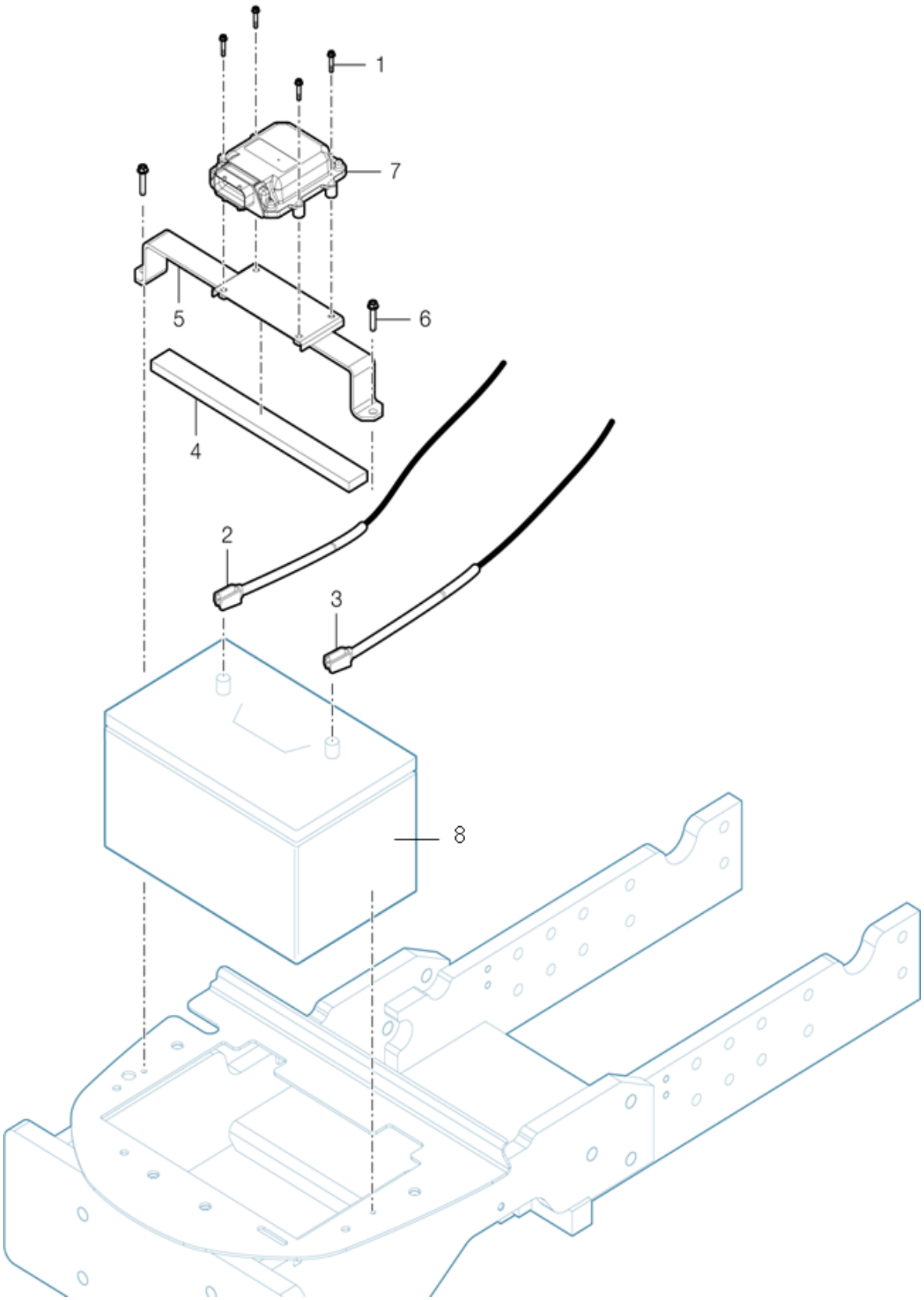

H01030 배터리 (BATTERY)

A: K58P

순번 (NO)	부품번호 (PART NO)	품 명 (PART NAME)	품 명 (PART NAME)	수량 A			규격 (SPEC)	비 고 (REMARK)
1	26023-060162	와셔조립남비작은나사(SW+PW)	HEXFLANGEBOLT	4				
2	HA00001993A	-케이블(20,35)	CABLE -	1				
3	HA00001992A	+케이블(20,35)	CABLE +	1				
4	TA00024221B	배터리 고정브라켓 패드	BATTERY BRACKET PAD	1				
5	TA00055187A	배터리 고정브라켓 조합	BATTERY BRACKET	1				
6	26106-080502	육각플랜지볼트	FLANGE NUT, HEX	2				
7	EA00006312A	DPF CONTROLLER	DPF CONTROLLER	1				
8	HA00001147A	배터리(80A)	BATTERY	1				

H02031 작업등 (WORK LAMP)

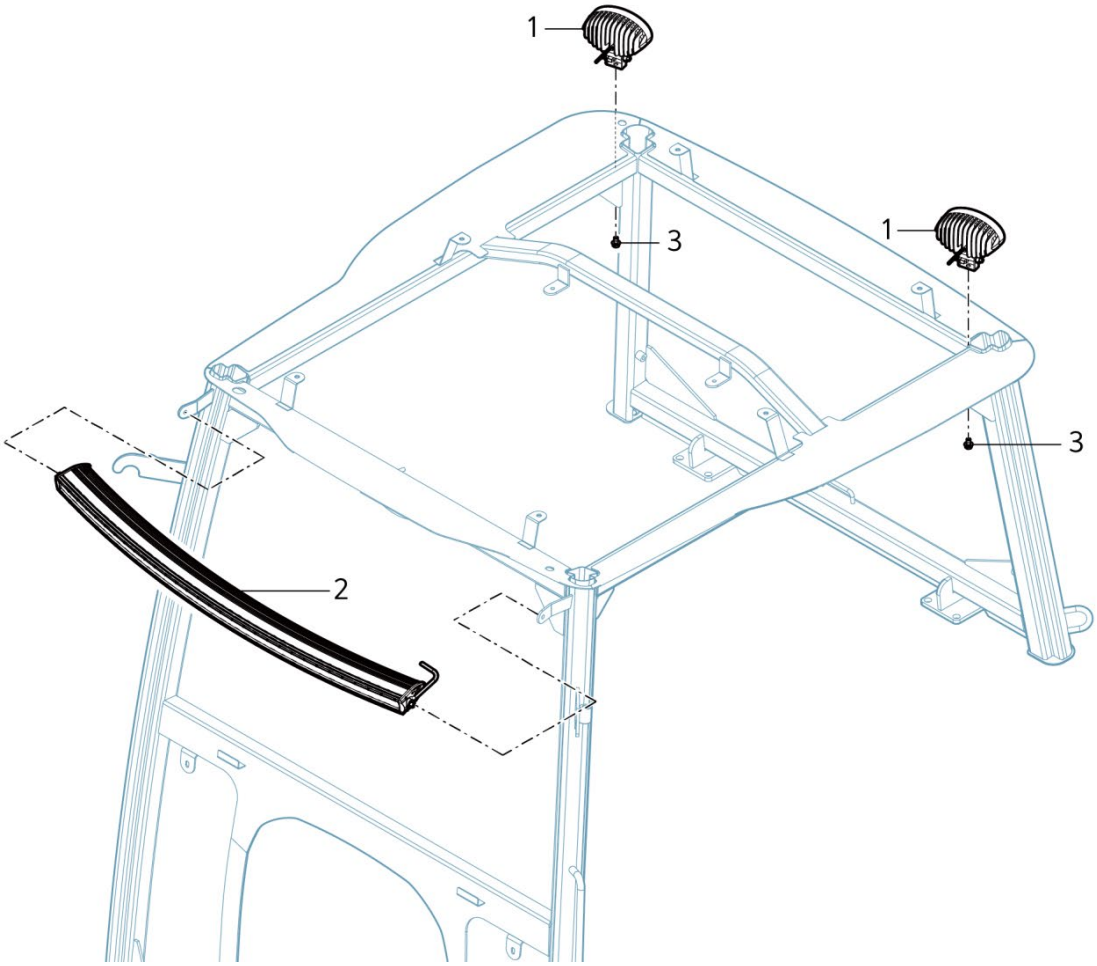

H02031 작업등 (WORK LAMP)

A: K58P

순번 (NO)	부품번호 (PART NO)	품 명 (PART NAME)	품 명 (PART NAME)	수량 A			규격 (SPEC)	비 고 (REMARK)
1	HA00001289A	LED작업등	LED LAMP	2				
2	HA00001673A	LED BAR 작업등	work lamp	1				
3	26106-080162	육각플랜지볼트	BOLT	2				

H03000-1 배선 (HARNESS)

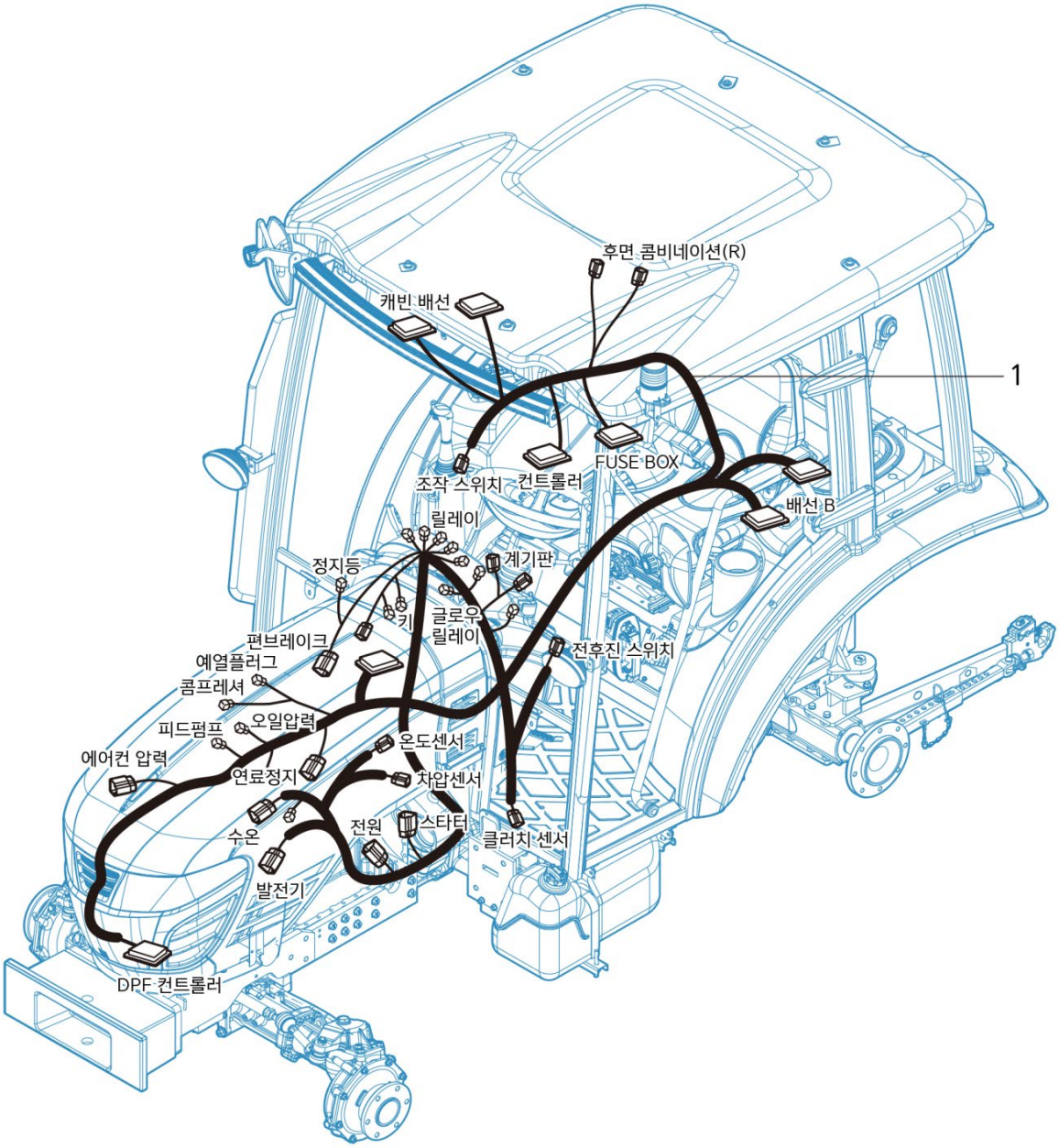

H03000-1 배선 (HARNESS)

A: K58P

순번 (NO)	부품번호 (PART NO)	품 명 (PART NAME)	품 명 (PART NAME)	수량 A			규격 (SPEC)	비 고 (REMARK)
1	HA00002060A	배선E(LX580)	HARNESS E(LX580)	1				

H03000-2 배선 (HARNESS)

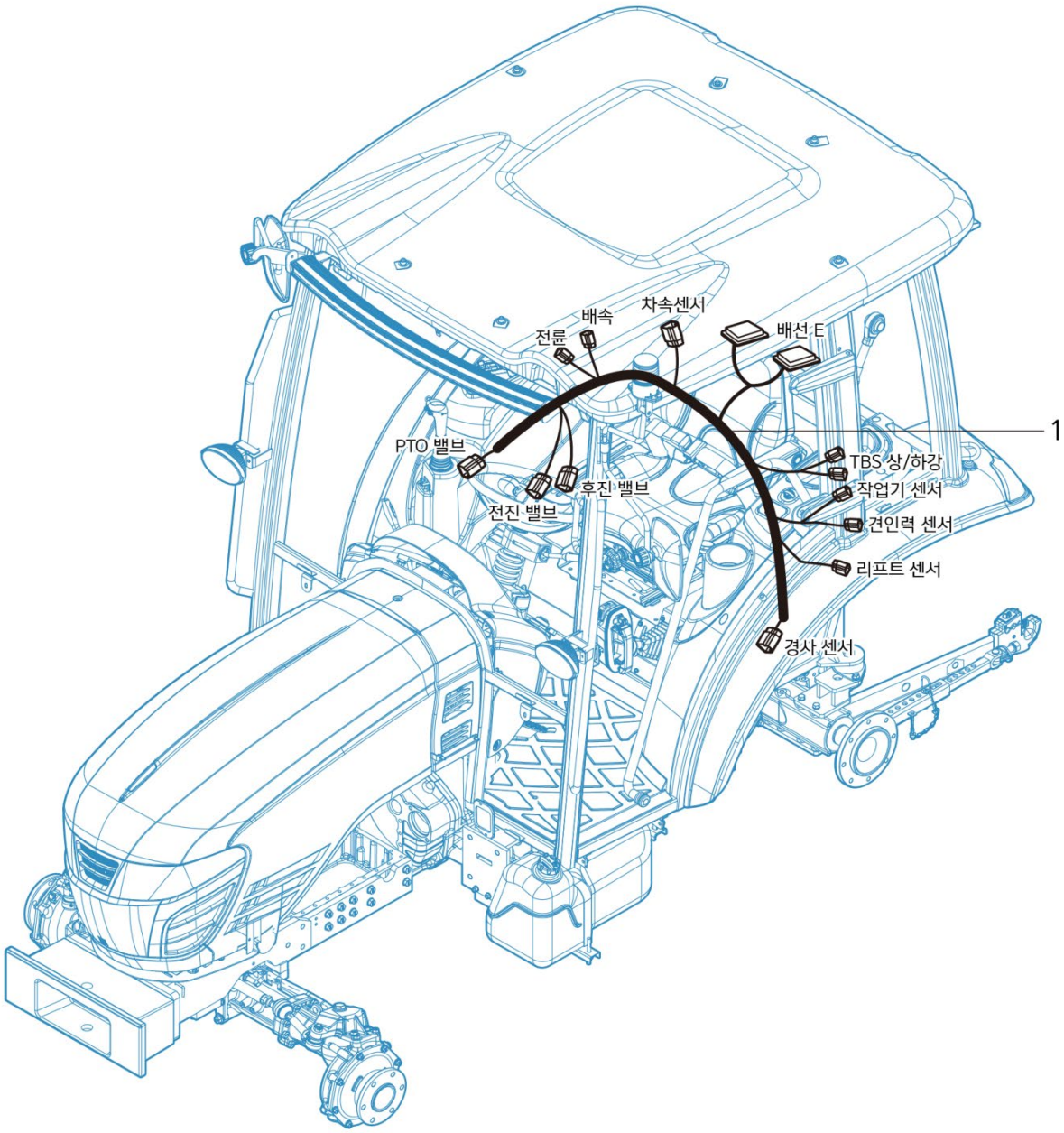

H03000-2 배선 (HARNESS)

A: K58P

순번 (NO)	부품번호 (PART NO)	품 명 (PART NAME)	품 명 (PART NAME)	수량 A			규격 (SPEC)	비 고 (REMARK)
1	HA00002061A	배선B(LX580)	HARNESS B(LX580)	1				

H03050 캐빈 배선 (CABIN HARNESS)

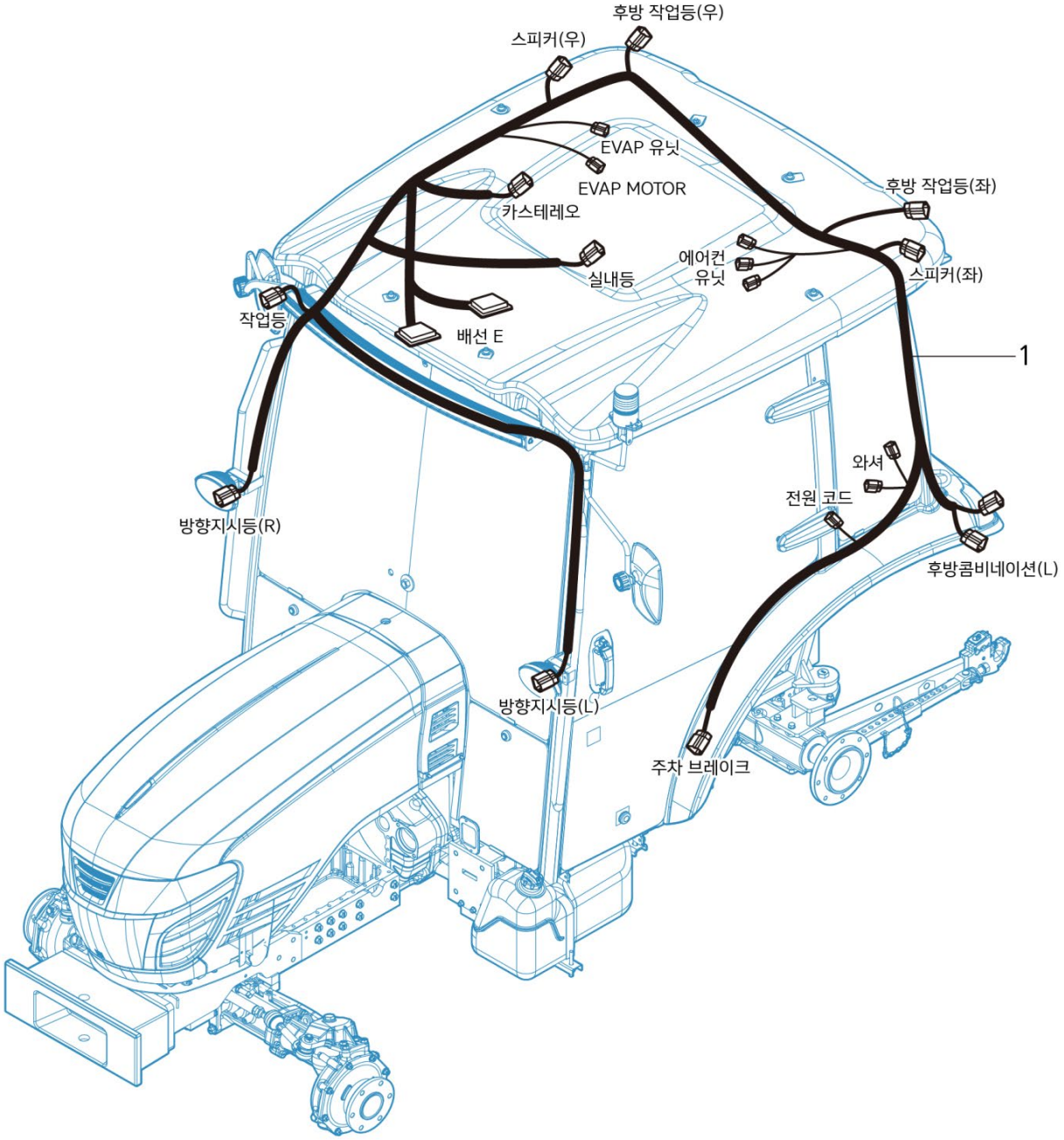

H03050 캐빈 배선 (CABIN HARNESS)

A: K58P

순번 (NO)	부품번호 (PART NO)	품 명 (PART NAME)	품 명 (PART NAME)	수량 A			규격 (SPEC)	비 고 (REMARK)
1	HA00002067A	캐빈배선(LX580)	CABIN HARNESS(LX580)	1				

H04020 릴레이 (RELAY)

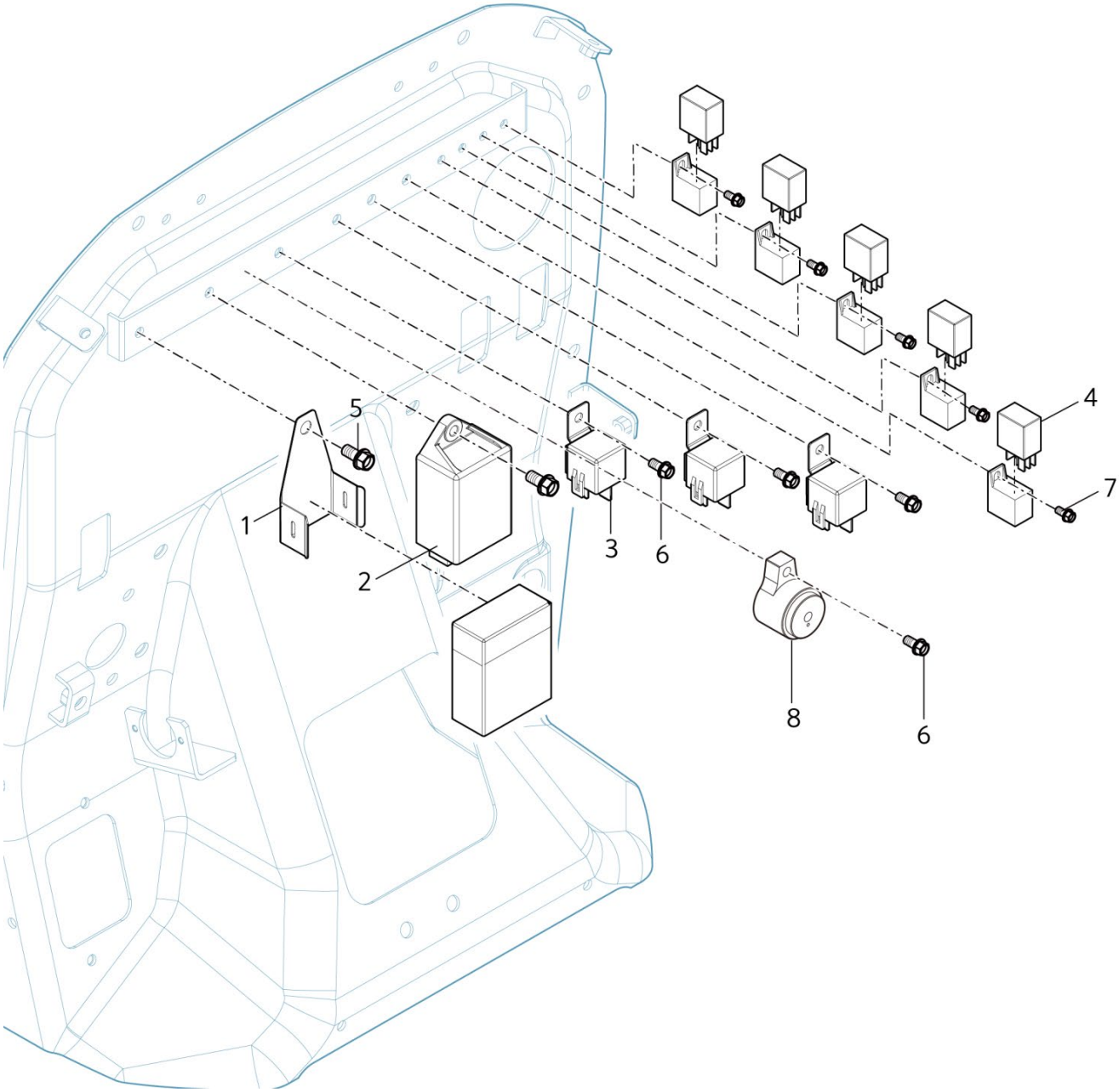

H04020 릴레이 (RELAY)

A: K58P

순번 (NO)	부품번호 (PART NO)	품 명 (PART NAME)	품 명 (PART NAME)	수량 A			규격 (SPEC)	비 고 (REMARK)
1	CA00004121B	휴즈블링크스테이	CASE	1				
2	HA00000821A	깜박이 유니트	FLASHER RELAY	1				
3	FTB9160000A3	글로우릴레이	GLOWRELAY	3				
4	HA00000810A	미니 ISO 릴레이	MINI ISO RELAY	5				
5	26106-060202	육각플랜지볼트	HEXFLANGEBOLT	2				
6	26106-060122	육각플랜지볼트	HEXFLANGEBOLT	4				
7	26557-050102	+자홈남비작은나사	SCREW	5				
8	RN66310000A3	경보버저	BUZZER	1				

H04051 스위치[대시보드] (SWITCH[DASHBOARD])

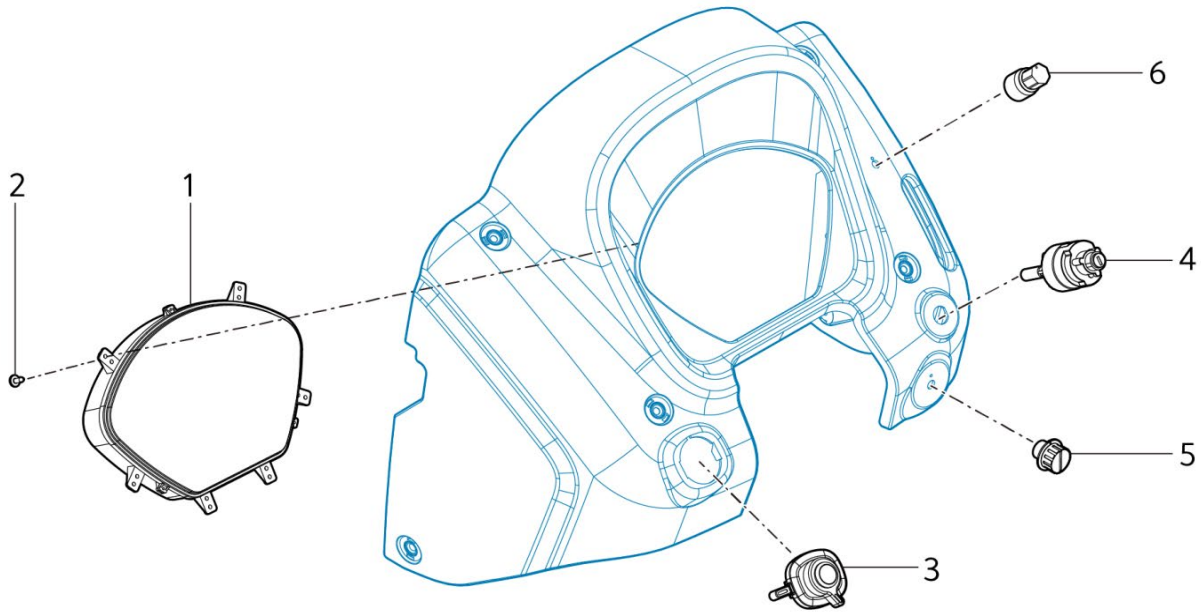

H04051 스위치[대시보드] (SWITCH[DASHBOARD])

A: K58P

순번 (NO)	부품번호 (PART NO)	품 명 (PART NAME)	품 명 (PART NAME)	수량 A			규격 (SPEC)	비 고 (REMARK)
1	HA00001723A	계기판	METER ASS`Y	1				
2	TTD7090000C4	+자 홈붙이 탭핑 나사	SCREW	6				
3	HA00000067A	콤비네이션 스위치 2	COMBI SWITCH 2	1				
4	HA00001317A	키스위치 조합	START SWITCH ASS'Y	1				
5	HA00000131A	전륜배속 스위치	FRONT DRIVE SWITCH	1				
6	HA00001186B	속도변환볼륨	BOLUME	1				

H04052 스위치[휀더] (SWITCH[FENDER])

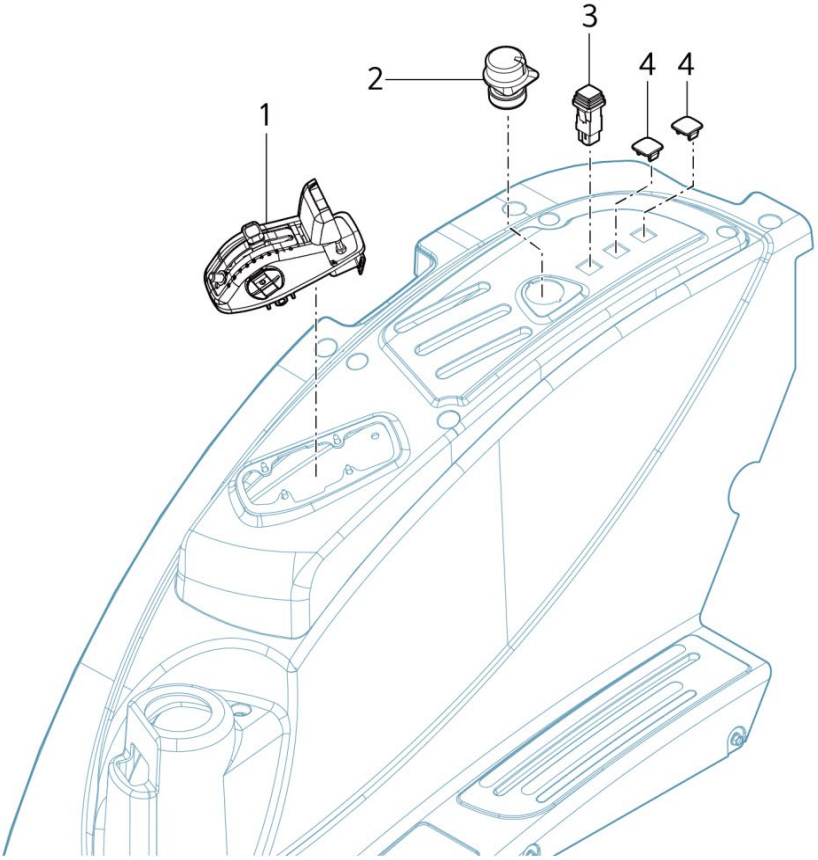

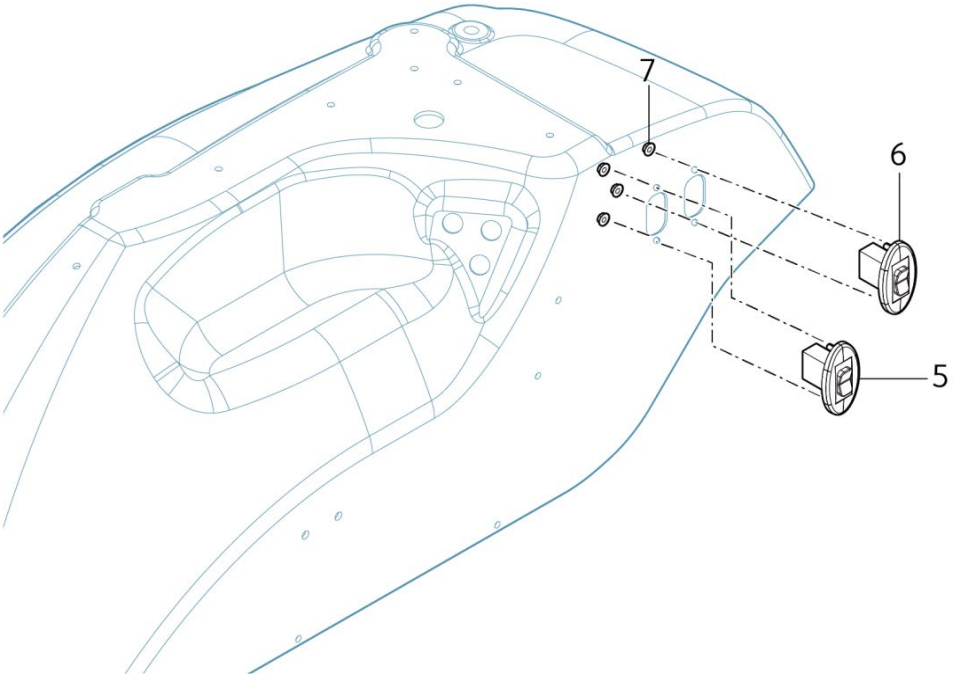

H04052 스위치[휀더] (SWITCH[FENDER])

A: K58P

순번 (NO)	부품번호 (PART NO)	품 명 (PART NAME)	품 명 (PART NAME)	수량 A			규격 (SPEC)	비 고 (REMARK)
1	HA00001584B	컨트롤레버(방수)	LEVER, CONTROL	1				
2	HA00001225B	PTO스위치	SWITCH, PTO	1				
3	HA00001310A	비상등 스위치	HAZARD S/W	1				
4	TA00047320A	스위치캡	CAP, SWITCH	2				
5	TA00000416A	리모트스위치	REMOTE SWITCH	1				
6	HA00000438A	TBS 외부스위치	TBS outside switch	1				
7	26367-060002	육각플랜지너트	FLANGE NUT, HEX	4				
	HA00001517A	재생스위치(방수)	Regen S/W					

H04090	혼 (HORN)

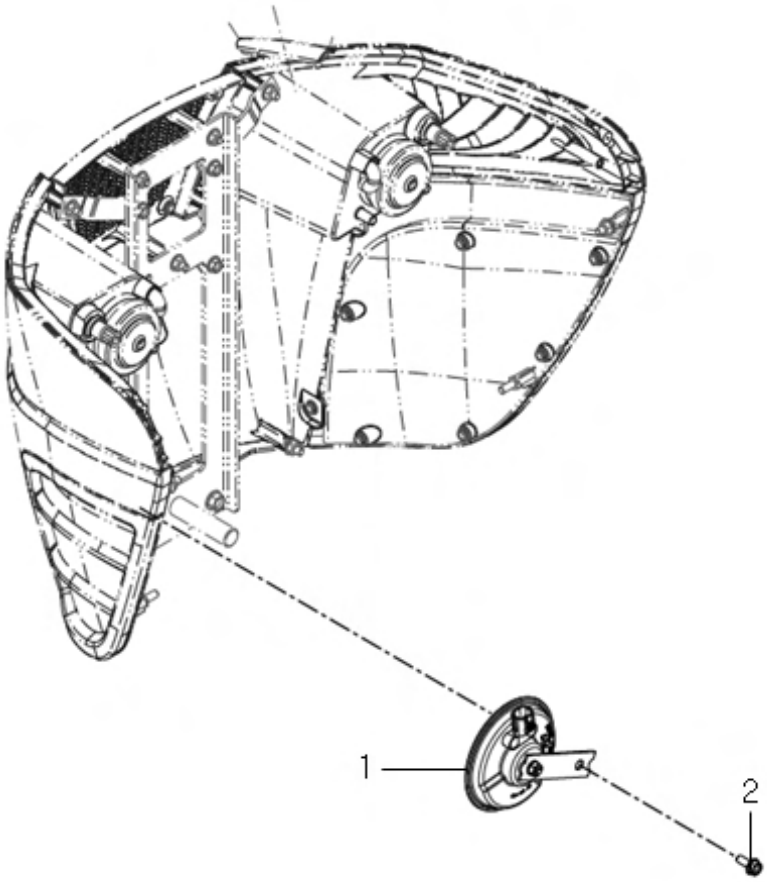

H04090 혼 (HORN)

A: K58P

순번 (NO)	부품번호 (PART NO)	품 명 (PART NAME)	품 명 (PART NAME)	수량 A			규격 (SPEC)	비 고 (REMARK)
1	HA00000929A	혼	HORN	1				
2	26106-060162	육각플랜지볼트	FLANGE NUT, HEX	1				

H04110	3P 히치센서 (HITCH SENSOR)

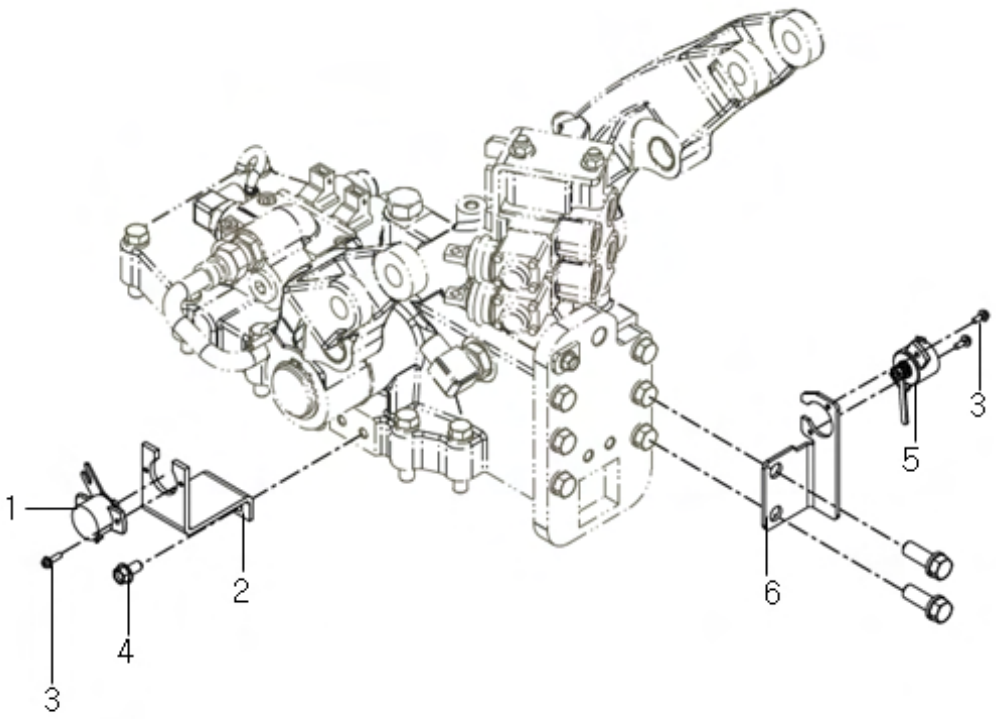

H04110 3P 히치센서 (HITCH SENSOR)

A: K58P

순번 (NO)	부품번호 (PART NO)	품 명 (PART NAME)	품 명 (PART NAME)	수량 A			규격 (SPEC)	비 고 (REMARK)
1	HA00000927A	리프트센서(LUXEN5)	SENSOR, LIFT	1				
2	TA00043161A	리프트센서 브래킷	LIFT SENSOR BRACKET	1				
3	26023-040122	와셔조립남비작은나사(SW+PW)	SCREW	4				
4	26106-080162	육각플랜지볼트	FLANGE BOLT, HEX	2				
5	HA00000850B	견인력센서	SENSOR	1				
6	TA00043213A	견인력센서 브래킷	BRACKET	1				
	TA00029585B	변위센서조합(15S)	SENSOR ASS'Y	1				

H05040 와셔 탱크 (WACHER LIQUID TANK)

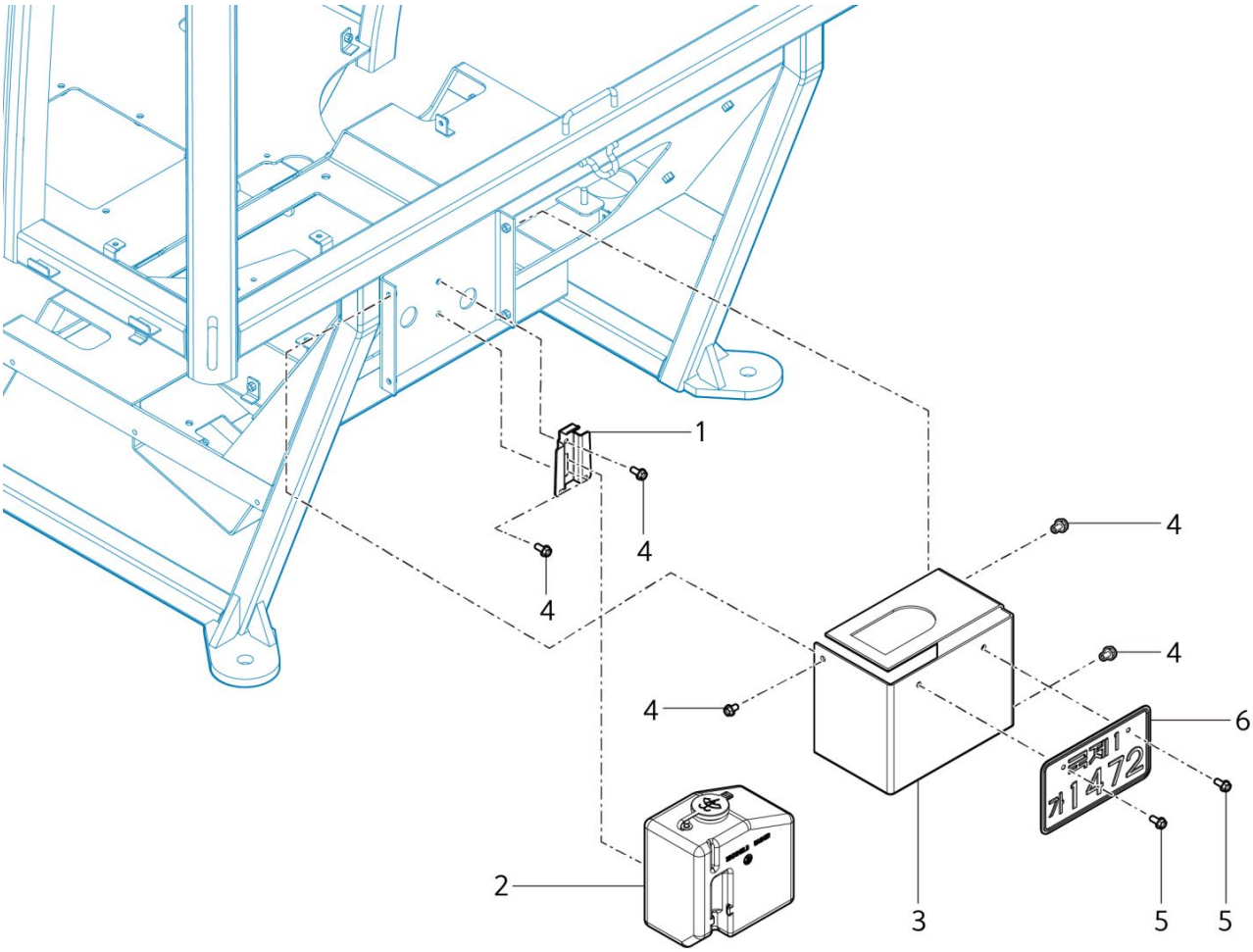

H05040 와셔 탱크 (WACHER LIQUID TANK)

A: K58P

순번 (NO)	부품번호 (PART NO)	품 명 (PART NAME)	품 명 (PART NAME)	수량 A			규격 (SPEC)	비 고 (REMARK)
1	TA00046839A	냉각수 고정 브라켓	COOLING WATER FIXED BRACKET	1				
2	DB18280000A4	와셔탱크조합	WASHER TANK ASS`Y	1				
3	TA00069932B	워셔액 탱크 커버 조합	WASHERFLUID TANK COVER ASS`Y	1				
4	26106-060122	육각플랜지볼트	FLANGE BOLT, HEX	5				
5	26106-060162	육각플랜지볼트	FLANGE BOLT, HEX	2				
6	TNE5360000A2	번호판	LICENSE	1				

I

GROUP

웨이트, 라벨, 공구
(WEIGHT, LABEL, TOOLS)

I01010	웨이트 (WEIGHT)

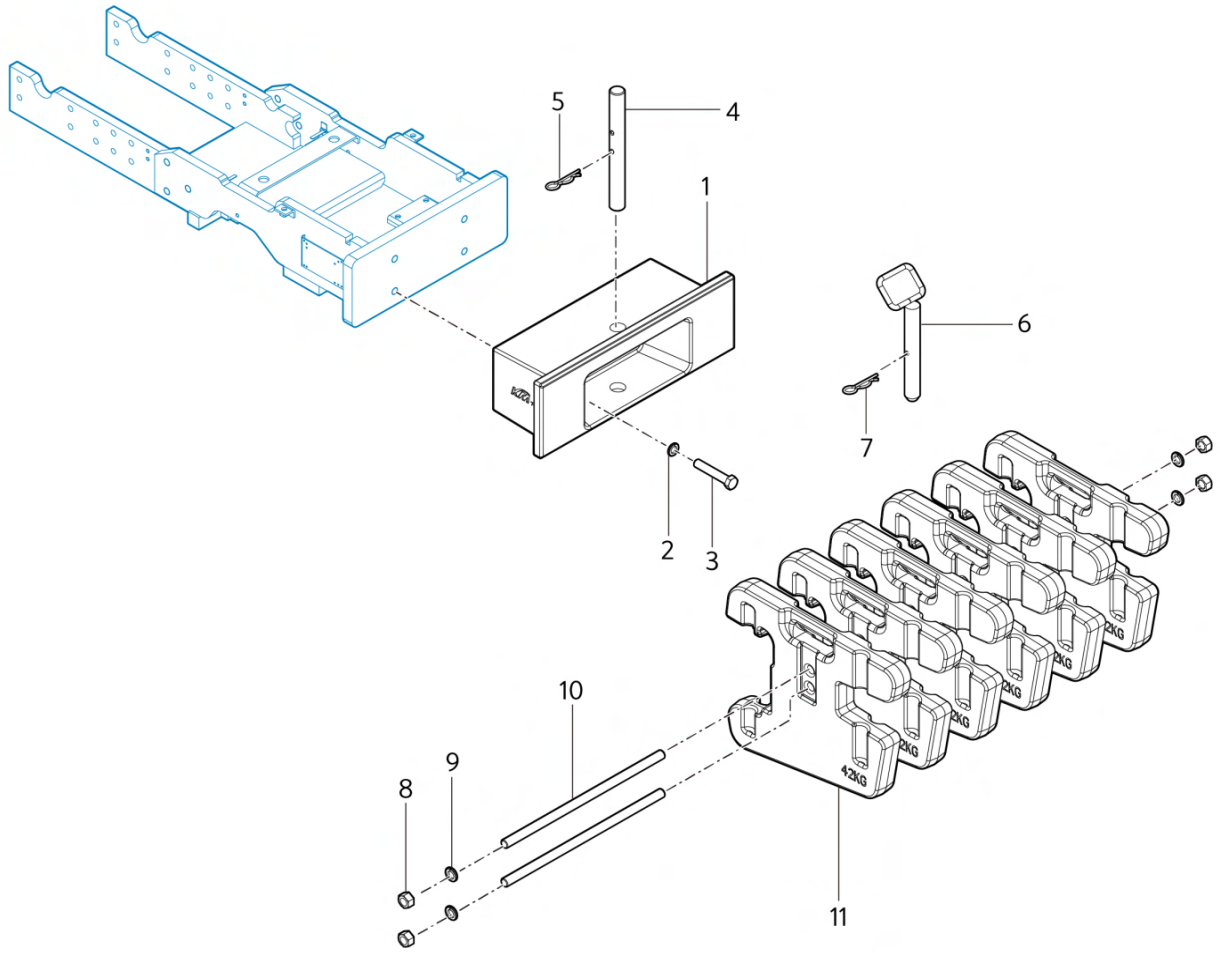

I01010 웨이트 (WEIGHT)

A: K58P

순번 (NO)	부품번호 (PART NO)	품 명 (PART NAME)	품 명 (PART NAME)	수량 A			규격 (SPEC)	비 고 (REMARK)
1	FTG0140000F1	베이스 웨이트	WEIGHT, BASE	1				
2	22217-160000	스프링와셔	WASHER, SPRING	6				
3	26116-160952	육각볼트	BOLT	4				
4	TJ10070000A	핀	PIN	1				
5	TB46030000A	스냅핀	SNAP PIN	1				
6	TJ10060000A	핀조합	WASHER, PLAIN	1				
7	TB46030000A	스냅핀	SNAP PIN	1				
8	22217-180000	스프링와셔	SPRING WASHER	4				
9	26717-180002	육각너트	HEX NUT	4				
10	TH39080000B3	연결봉B	COUPLING ROD	2				
11	TH39050000D	프런트웨이트	FRONT WEIGHT	6				

I03031 캐빈 명판/좌 (LABEL, CABIN/LH)

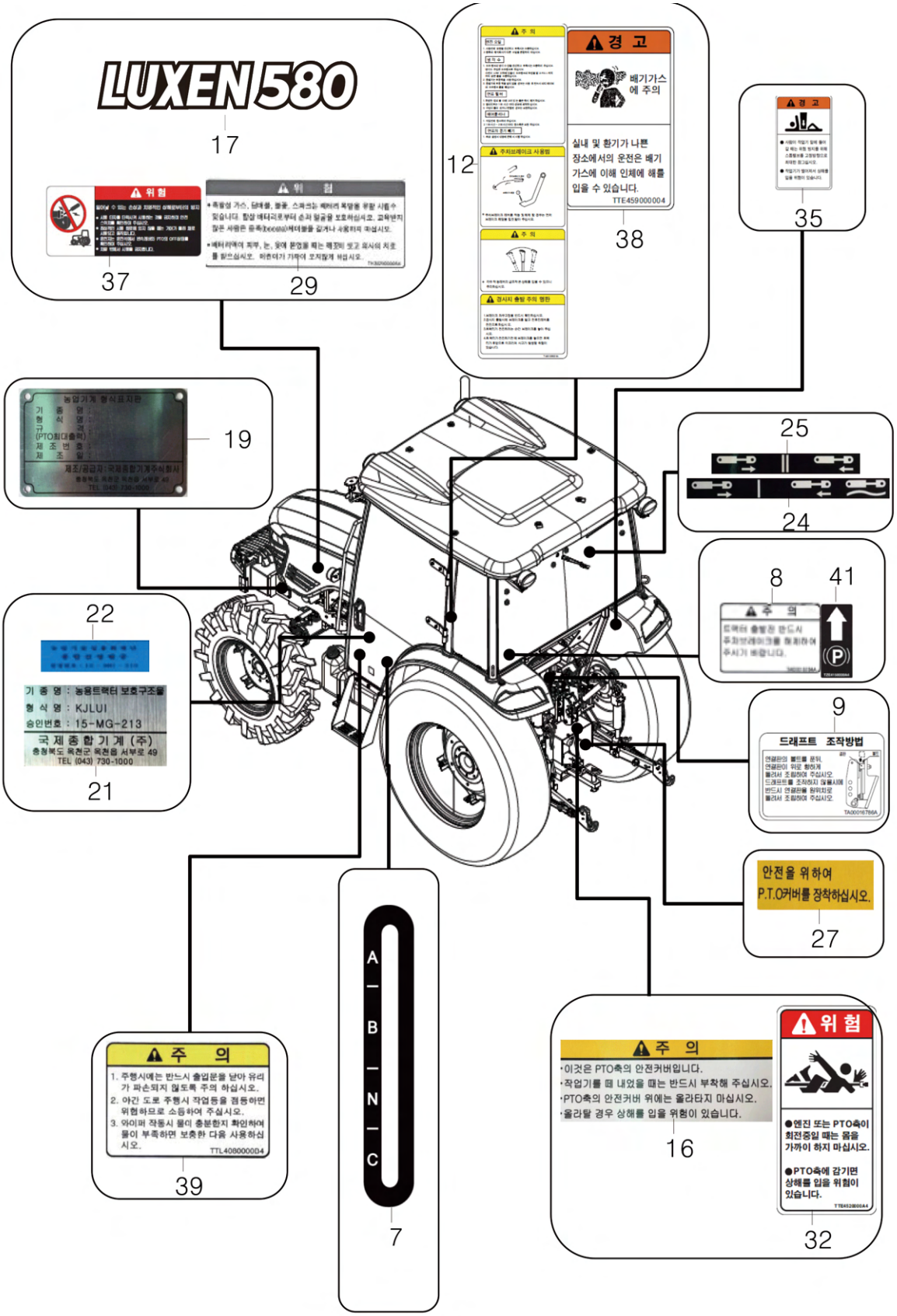

I03031 캐빈 명판/좌 (LABEL, CABIN/LH)

A: K58P

순번 (NO)	부품번호 (PART NO)	품 명 (PART NAME)	품 명 (PART NAME)	수량 A			규격 (SPEC)	비 고 (REMARK)
7	TA00061573A	고무마개	RUBBER COVER	1				
8	TA00016784A	주의명판(주차브레이크)	DECAL, CAUTION	1				
9	TA00016786A	주의명판(주차브레이크)	DECAL, DRAFT	1				
12	TA00028326A	주의명판	DECAL, CAUTION	1				
16	TA00042379A	주의명판(PTO커버)	DECAL, PTO COVER	1				
17	TA00043185C	본네트명판(LUXEN560)	DECAL, BONNET	2				
19	TA00043187C	형식표시명판(LUXEN560)	DECAL, BONNET	1				
21	TA00043954A	보호구조물형식명판	DECAL	1				
22	TA00043959A	종합검정필증명판	DECAL	1				
24	TA00044599A	SCV레버 명판(1단)	DECAL, SCV LEVER	1				
25	TA00044600A	SCV레버 명판(2단)	DECAL, SCV LEVER	1				
27	TB45180000A4	PTO안전커버명판	DECAL, PTO CAP	1				
29	TH38290000B4	배터리주의명판	DECAL, BATTERY	1				
32	TTE4520000A4	위험취급명판C	DECAL, DANGER C	1				
35	TTE4560000C4	경고취급명판G	DECAL, WARNING G	1				
37	TTE4580000A4	위험취급명판J	DECAL, DANGER J	1				
38	TTE4590000C4	경고취급명판J	DECAL, WARNING J	1				
39	TTL4080000B4	사용주의명판	DECAL, CAUTION	1				
41	TZE4150000A4	주차브레이크 고정명판	DECAL, PARKING BRAKE	1				

I03032	캐빈 명판/우 (LABEL, CABIN/RH)

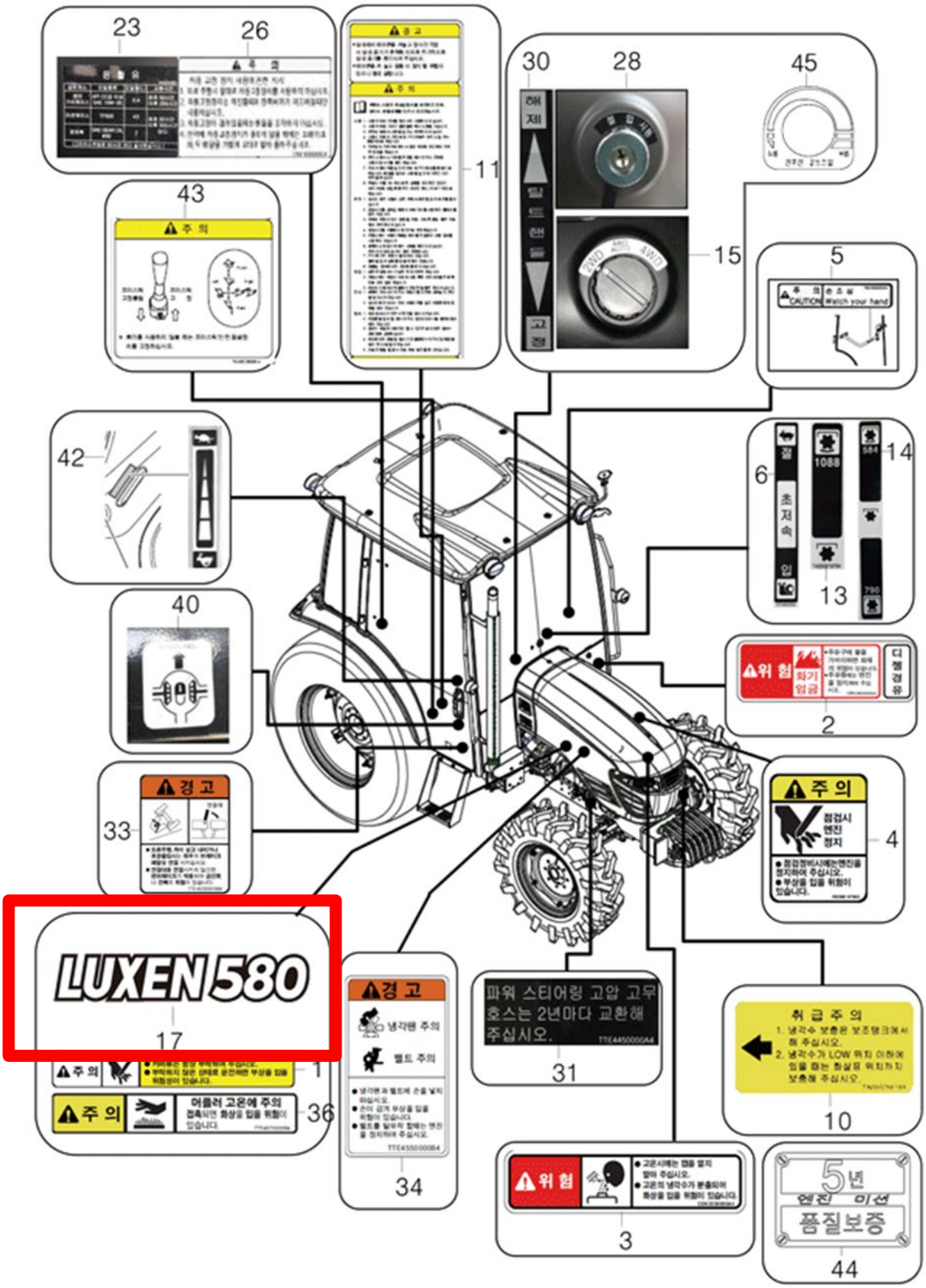

I03032 캐빈 명판/우 (LABEL, CABIN/RH)

A: K58P

순번 (NO)	부품번호 (PART NO)	품 명 (PART NAME)	품 명 (PART NAME)	수량 A			규격 (SPEC)	비 고 (REMARK)
1	CEK2040000B4	주의(벨트커버)	DECAL, CAUTION(COVER)	1				
2	CEK2420000A4	위험(화기엄금B)	DECAL, DANGER B	1				
3	CEK3330000A4	위험(라디에이터)	DECAL, RADIATOR	1				
4	CEK4440000B4	주의(엔진정지)	DECAL, CAUTION(ENGINE)	1				
5	FBE4990000A4	주의명판(손조심)	DECAL, CAUTION	1				
6	NTR436K000B	초저속명판	DECAL, CREEP	1				
10	TA00025619A	냉각수보조탱크 명판	DECAL, TANK	1				
11	TA00045337A	경고주의명판	DECAL, WORNING CAUTION	1				
13	TA00031976A	PTO 3단명판	DECAL, PTO SHIFT	1				
14	TA00033448A	PTO 1-2단명판	DECAL, PTO SHIFT	1				
15	TA00037477A	4WD명판	DECAL, 4WD	1				
23	TA00043961C	급유명판	DECAL, REFUEL	1				
26	TA41430000A4	차동고정사용명판	DECAL, DIFF-LOCK	1				
28	TCF8170000A4	명판(키 스위치)	DECAL, STARTER	1				
30	TTE4230000A4	틸트핸들명판	DECAL, TILT	1				
31	TTE4450000A4	PST고무호스명판	DECAL, PST HOSE	1				
33	TTE4530000A4	경고취급명판D	DECAL, WARNING D	1				
34	TTE4550000A4	경고취급명판F	DECAL, WARNING F	1				
36	TTE4570000B4	주의취급명판H	DECAL, CAUTION H	1				
40	TZE4130000B4	차동명판	DECAL, DIFF	1				
42	TA00037276A	악셀속도명판	DECAL	1				
43	TA00045338A	죠이스틱 명판	DECAL, JOY STICK	1				
44	TA00050490B	품질보증 명판	DECAL, WARRANTY	1				
45	TA00058560B	전후진감도조절명판	DECAL, ADJUST SENSITIVITY	1				

I05010	전륜휠&타이어 (FRONT WHEEL&TIRE)

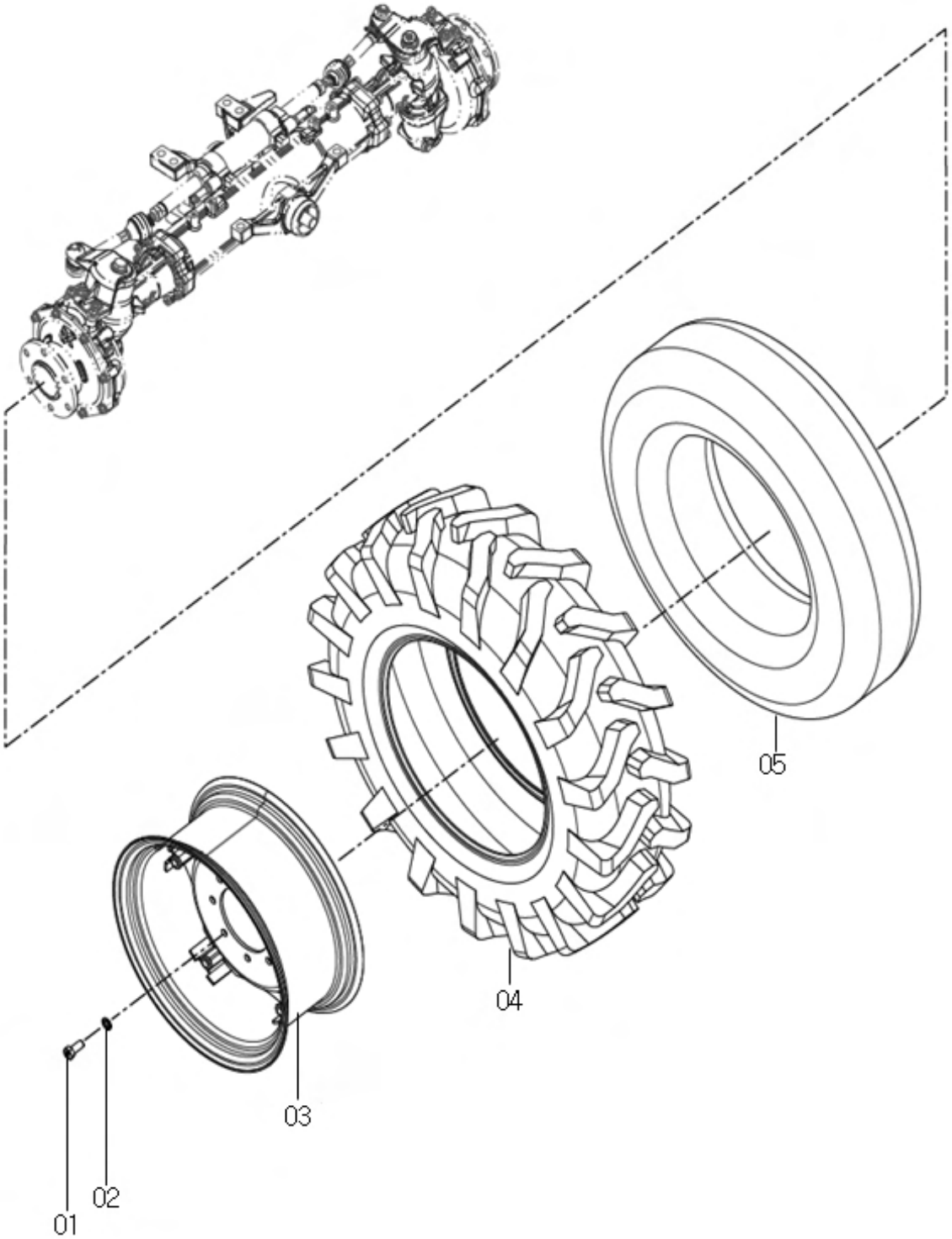

I05010 전륜휠&타이어 (FRONT WHEEL&TIRE)

A: K58P

순번 (NO)	부품번호 (PART NO)	품 명 (PART NAME)	품 명 (PART NAME)	수량 A			규격 (SPEC)	비 고 (REMARK)
1	TB29430000B	프런트 허브 볼트	BOLT	12				
2	TD23120000B	와셔	WASHER	12				
3	TA00053801A	휠조합(W7x20)	WHEEL ASS`Y(W7X20)	2				
4	FT24030011A2	타이어	TIRE	2				
5	FT24030021A9	튜브	TUBE	2				

I05020 후륜휠&타이어 (REAR WHEEL&TIRE ASSY)

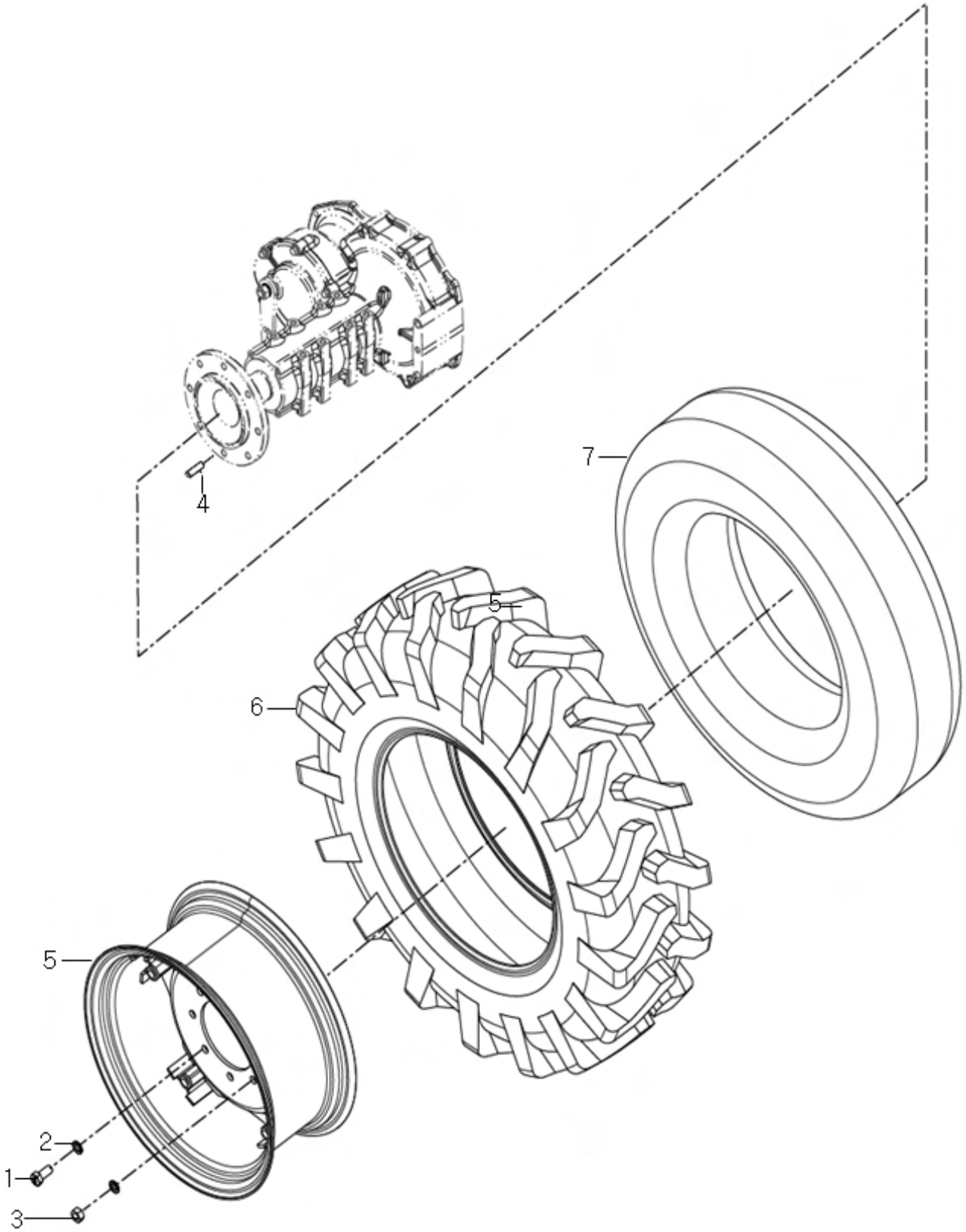

I05020 후륜휠&타이어 (REAR WHEEL&TIRE ASSY)

A: K58P

순번 (NO)	부품번호 (PART NO)	품 명 (PART NAME)	품 명 (PART NAME)	수량 A			규격 (SPEC)	비 고 (REMARK)
1	TB29440000B	육각볼트	BOLT,HEX	12				
2	TB29430000B	와셔	WASHER	16				
3	TB29420000B	너트	NUT	4				
4	TT85150000B	심음볼트	BOLT, STUD	4				
5	TA00053803A	후륜휠조합(W12-28)	WHEEL ASS`Y(W12-28)	2				
6	TT89590000A2	타이어(14.9-28)	TIRE (14.9-28)	2				
7	TT89600000A9	튜브(14.9-28)	TUBE (14.9-28)	2				

I07000	공구&부속품 (SPARE TOOLS)

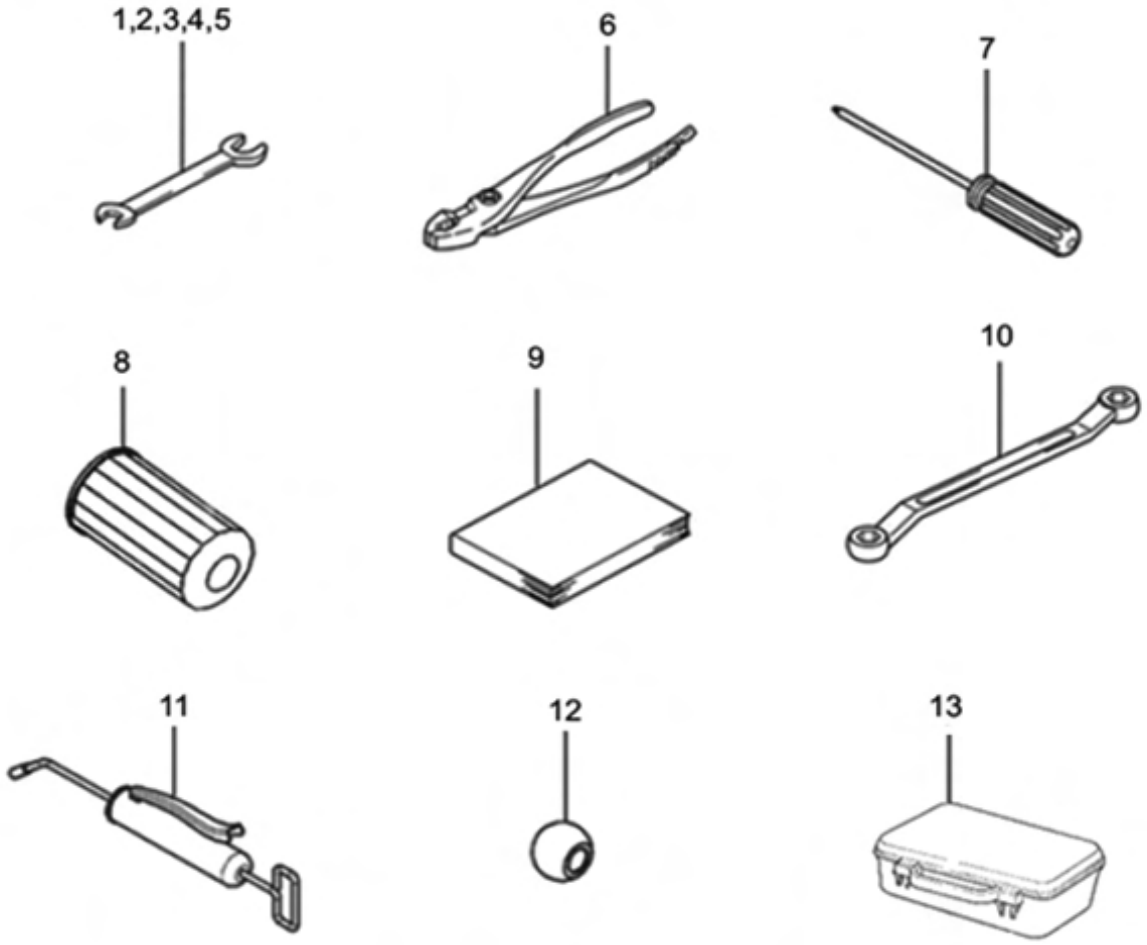

I07000 공구&부속품 (SPARE TOOLS)

A: K58P

순번 (NO)	부품번호 (PART NO)	품 명 (PART NAME)	품 명 (PART NAME)	수량 A			규격 (SPEC)	비 고 (REMARK)
1	28110-080100	양구스패너	SPANNER	1				
2	28110-120140	양구스패너	SPANNER	1				
3	28110-170190	양구스패너	SPANNER	1				
4	28110-220240	양구스패너	SPANNER	1				
5	28110-270300	양구스패너	SPANNER	1				
6	28170-001500	플라이어	FLIER	1				
7	TA00046710A	드라이버(통합)	SCREW DRIVER(+,-)	1				
8	EA00004647A	오일필터	FILTER, OIL	1				
9	TA00043947A	사용설명서	OPERATION MANUAL	1				
10	TB47060000A4	복스렌치	WRENCH	1				
11	TB47100000B2	그리이스건	GUN, GREASE	1				
12	TH25230000C4	볼	BALL	2				
13	AB17010000B2	부품상자	TOOL BOX	1				
14	TTH0590000A9	키고리	RING, KEY	1				